Отсечной клапан Серия VIP

- Запатентованная конструкция
- Малые габариты и вес
- Малое потребление воздуха
- Полнопроходное сечение

Отсечной клапан Серии VIP типа "открыто-закрыто" имеет запатентованную конструкцию (клапан и пневмопривод объединены в один корпус), малые габариты и вес, широкий спектр опций и типоразмеров, малое потребление воздуха, полнопроходное сечение. Существует возможность установки в любом пространственном положении. Отсутствует зависимость от уровня входного и выходного давления. Возможна модификация с герконовыми датчиками.

VIP-клапан типа "открыто-закрыто" относится к типу полнопроходных с электро-пневмоуправлением. Они могут быть как двустороннего, так и одностороннего действия, нормально закрытые и нормально открытые, с резьбовым присоединением. Сжатый воздух, используемый для управления клапаном, должен быть отфильтрован. Смазка воздуха не обязательна, в случаях применения маслораспылителя необходимо использовать масла, совместимые с материалом уплотнений. Присоединение распределителей по стандарту NAMUR или с помощью фитингов.

VIP-клапан может быть оснащен внешними датчиками положения в случаях их использования при температуре до +80°C.

При разработке Серии VIP был тщательно изучен процесс истечения жидкости, чтобы обеспечить полнопроходное сечение и минимизировать потери давления. Диаграмма "расход-давление" показывает падение давления и номинальное значение коэффициента Kv.

ОБЩИЕ ХАРАКТЕРИСТИКИ

Присоединение	внутренняя резьба по ГОСТ 6211-81
Рабочее давление	10 атм.
Рабочая температура	-20° до +150°C
Материал	корпус - латунь, уплотнения - VITON, EPDM, NBR
Уплотнения	NBR (рабочая температура: -20°...+80°C - для воздуха, газов, воды, масла и т.д.) VITON (рабочая температура: -20°...+150°C - для большинства жидкостей, не подходит для пара) EPDM (рабочая температура: -20°...+150°C - для горячей воды и пара)
Управляющее давление	3-8 Бар для клапана двустороннего действия 4,2-8 Бар для клапана с возвратной пружиной
Герметичность на вакуум	740 мм рт.ст. (97,4%)

ПРИМЕР КОДИРОВКИ

V	DA	1	00	03

V	СЕРИЯ VIP
DA	ТИП КЛАПАНА DA = двустороннего действия NC = одностороннего действия, Н.З. NA = одностороннего действия, Н.О.
1	ТИП УПЛОТНЕНИЯ 1 = NBR 2 = FKM 3 = EPDM
00	НАЛИЧИЕ ДАТЧИКОВ ПОЛОЖЕНИЯ 00 = без датчика 06 = с одним герконовым датчиком 07 = с двумя герконовыми датчиками
03	ПРИСОЕДИНЕНИЕ 03 = G3/8 07 = G1 1/4 04 = G1/2 08 = G1 1/2 05 = G3/4 09 = G2 06 = G1

Компания оставляет за собой право изменять модели и размеры без уведомления.
Изделия разработаны для промышленного использования и не предназначены для широкого потребления.

РАЗМЕРЫ

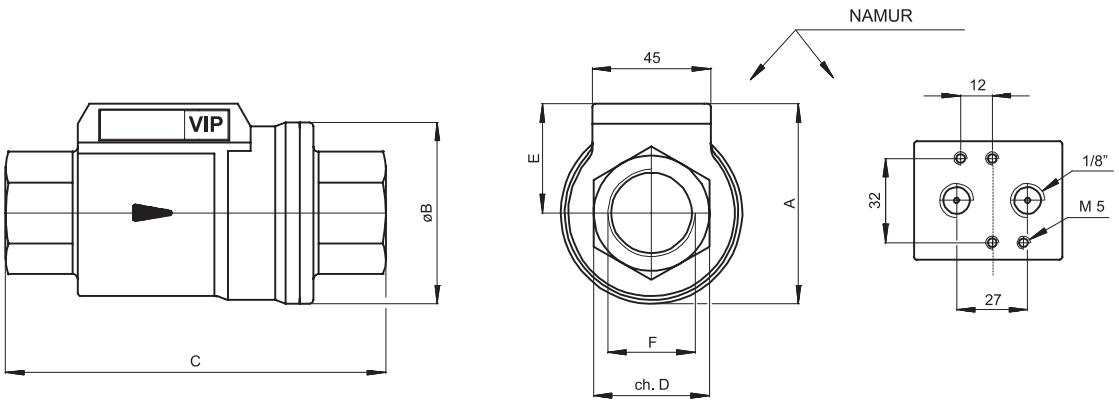

ТАБЛИЦА РАЗМЕРОВ								
Номинальный диаметр	мм	10	15	20	25	32	40	50
Присоединение		G3/8	G1/2	G3/4	G1	G1 1/4	G1 1/2	G2
Условный проход	мм	10	15	20	25	32	40	50
A	мм	54	60	70	76	92	102	115
ØB	мм	46	51.7	63.5	69	86	96	109
C	мм	98	112	135	143	165	180	207
ch. D	мм	22	27	33	41	50	60	75
E	мм	31	34	39	42	49	54	60
Потребление воздуха клапаном двустороннего действия	дм^3/цикл	0.024	0.035	0.063	0.080	0.150	0.219	0.310
Потребление воздуха клапаном одностороннего действия	дм^3/цикл	0.012	0.017	0.031	0.040	0.075	0.109	0.155
Вес клапана двустороннего действия	кг	0.80	1	1.59	1.8	3.13	3.5	5.5
Вес клапана одностороннего действия	кг	0.85	1.05	1.69	1.88	3.41	3.7	5.8

ЗАКРЫТИЕ КЛАПАНА

При подаче давления в порт “A” поршень перемещается, запирая таким образом клапан. Для одностороннего управления пружина размещается в полости “A”, превращая его таким образом в нормально закрытый.

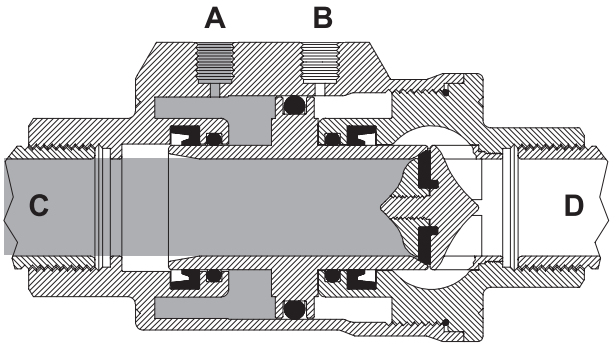

ОТКРЫТИЕ КЛАПАНА

При подаче давления в порт “B” поршень перемещается назад, открывая клапан. В случае нормально открытого клапана пружина устанавливается в полости “B”.

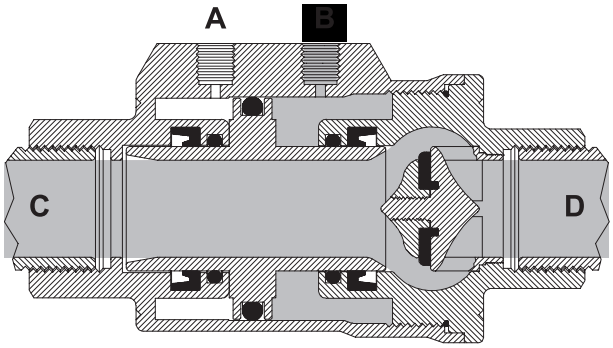

Компания оставляет за собой право изменять модели и размеры без уведомления.
Изделия разработаны для промышленного использования и не предназначены для широкого потребления.

ДИАГРАММА РАСХОДА

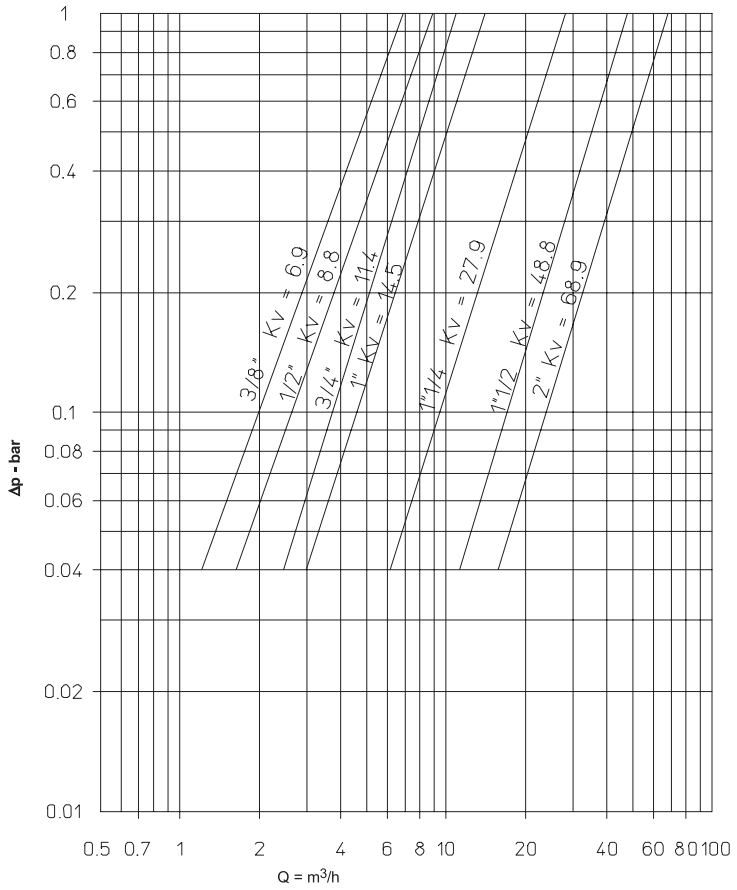

Kv - это коэффициент с размерностью м³/ч, отражающий расход воды при +15°C через клапан при перепаде давления на входе и выходе в 1 Бар.

РЕМОНТНЫЕ КОМПЛЕКТЫ

КЛАПАН С УПЛОТНЕНИЕМ NBR	Размер	Код ремкомплекта
VNC / VDA / VNA 10003	3/8"	KGVN0103
VNC / VDA / VNA 10004	1/2"	KGVN0104
VNC / VDA / VNA 10005	3/4"	KGVN0105
VNC / VDA / VNA 10006	1"	KGVN0106
VNC / VDA / VNA 10007	1"1/4	KGVN0107
VNC / VDA / VNA 10008	1"1/2	KGVN0108
VNC / VDA / VNA 10009	2"	KGVN0109
КЛАПАН С УПЛОТНЕНИЕМ VITON		
VNC /VDA / VNA 20003	3/8"	KGVV0103
VNC / VDA / VNA 20004	1/2"	KGVV0104
VNC / VDA / VNA 20005	3/4"	KGVV0105
VNC / VDA / VNA 20006	1"	KGVV0106
VNC / VDA / VNA 20007	1"1/4	KGVV0107
VNC / VDA / VNA 20008	1"1/2	KGVV0108
VNC / VDA / VNA 20009	2"	KGVV0109
КЛАПАН С УПЛОТНЕНИЕМ EPDM		
VNC / VDA / VNA 30003	3/8"	KGVE0103
VNC / VDA / VNA 30004	1/2"	KGVE0104
VNC / VDA / VNA 30005	3/4"	KGVE0105
VNC / VDA / VNA 30006	1"	KGVE0106
VNC / VDA / VNA 30007	1"1/4	KGVE0107
VNC / VDA / VNA 30008	1"1/2	KGVE0108
VNC / VDA / VNA 30009	2"	KGVE0109

Компания оставляет за собой право изменять модели и размеры без уведомления.
Изделия разработаны для промышленного использования и не предназначены для широкого потребления.

Пневматический седельный отсечной клапан Серия J4 и J9

ОСОБЕННОСТИ:

- Седельный отсечной клапан Серии J4 и J9 используется для всех нейтральных сред (бронзовый корпус) или агрессивных сред (корпус из нержавеющей стали)
- Высокая пропускная способность благодаря специальной форме корпуса
- Пневматический привод доступен в пяти исполнениях (Ø40, 50, 63, 90, 110) и может вращаться на 360°, что облегчает подвод воздуха
- Клапан может быть установлен в любом положении
- Доступны клапаны с ручным управлением

ОБЩИЕ ХАРАКТЕРИСТИКИ

Среда применения	воздух, вода, пар, спирты, масла, нефтепродукты, бензин и т.д.
Рабочее давление	от 0 до 16/25 Бар (пар при t° до +180°C, от 0 до 10 Бар)
Рабочая температура	от -10° до +180°C
Температура окружающей среды	от -10° до +60°C для стандартного исполнения корпуса привода из полиамида PA66 от +5° до +130°C при использовании материала PPS
Максимальная вязкость	600 сСт (мм²/с)
Присоединение к трубе	резьбовое, фланцевое, под сварку по ISO 228/1 (ГОСТ 6357-81), ISO 7/1 (ГОСТ 6211-81)
Монтаж на трубопроводе	в любом пространственном положении
Размеры	от G3/8 до G2 с приводом двустороннего действия, с приводом одностороннего действия (Н.З.) с потоком над и из-под запорного элемента или (Н.О.) с потоком из-под запорного элемента
Материалы	Мод. ARES - ATENA – клапан из нерж. стали, Мод. ZEUS – клапан из бронзы
Рабочая среда	сжатый воздух, газ или нейтральная среда

РЕМОНТНЫЕ КОМПЛЕКТЫ

Код ремкомплекта	Размер	Модель клапана	Тип привода
KGJP1003	3/8"	ARES	DN50-63
KGJP1004	1/2"	ARES	DN50-63
KGJP1005	3/4"	ARES	DN50-63
KGJP1006	1"	ARES	DN50-63
KGJP1007	1"1/4	ARES	DN50-63
KGJP1008	1"1/2	ARES	DN50-63
KGJP1009	2"	ARES	DN50-63
KGJP1106	1"	ARES	DN90-110
KGJP1107	1"1/4	ARES	DN90-110
KGJP1108	1"1/2	ARES	DN90-110
KGJP1109	2"	ARES	DN90-110
KGJP1303	3/8"	ATENA	DN40
KGJP1304	1/2"	ATENA	DN40
KGJP1305	3/4"	ATENA	DN40

Код ремкомплекта	Размер	Модель клапана	Тип привода
KGJP2003	3/8"	ZEUS	DN50-63
KGJP2004	1/2"	ZEUS	DN50-63
KGJP2005	3/4"	ZEUS	DN50-63
KGJP2006	1"	ZEUS	DN50-63
KGJP2007	1"1/4	ZEUS	DN50-63
KGJP2008	1"1/2	ZEUS	DN50-63
KGJP2009	2"	ZEUS	DN50-63
KGJP2106	1"	ZEUS	DN90-110
KGJP2107	1"1/4	ZEUS	DN90-110
KGJP2108	1"1/2	ZEUS	DN90-110
KGJP2109	2"	ZEUS	DN90-110
KGJP2303	3/8"	ZEUS	DN40
KGJP2304	1/2"	ZEUS	DN40
KGJP2305	3/4"	ZEUS	DN40

Компания оставляет за собой право изменять модели и размеры без уведомления.
Изделия разработаны для промышленного использования и не предназначены для широкого потребления.

РАЗМЕРЫ

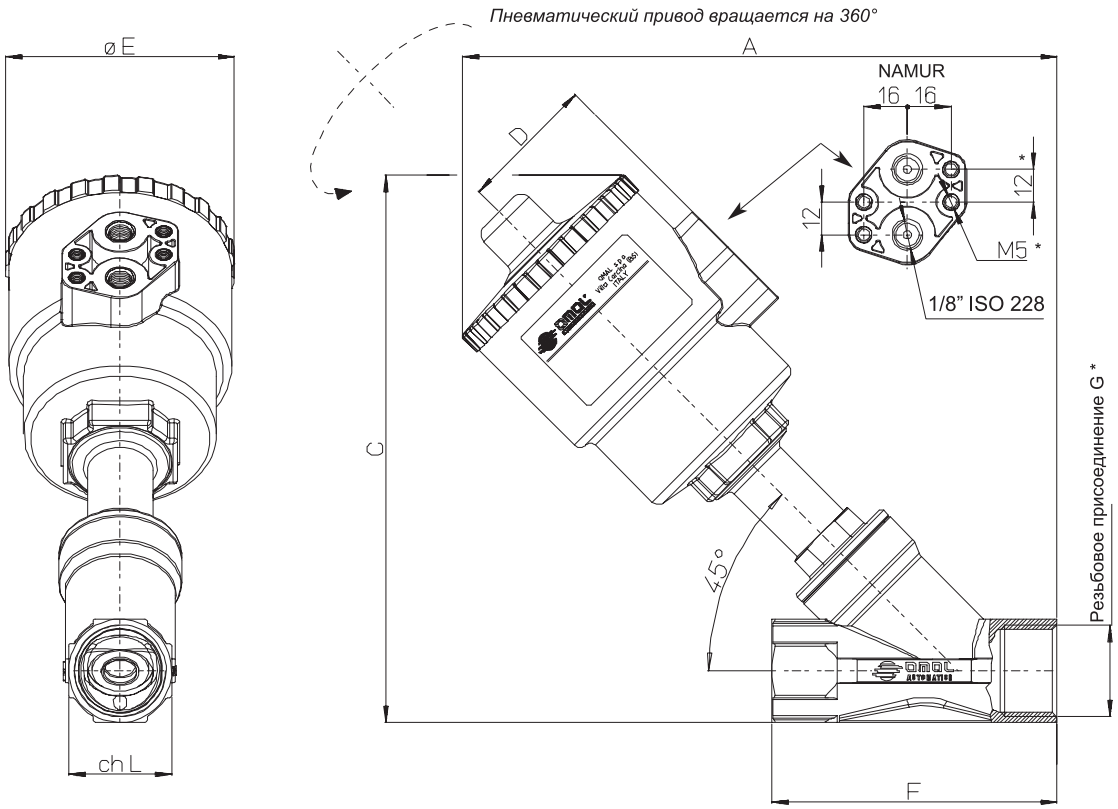

			ВЕРСИЯ ИЗ НЕРЖАВЕЮЩЕЙ СТАЛИ						ВЕРСИЯ ИЗ БРОНЗЫ					
DN	G*	Ø	A	C	D	ØE	F	ch. L	A	C	D	ØE	F	ch. L
15	G3/8	Ø40*	146	133.5	35	61	65	25	144	134	35	61	65	27
15	G3/8	Ø50	190	169	44	70	85	25	166	156,5	44	70	65	27
15	G1/2	Ø40*	146	133.5	35	61	65	25	144	134	35	61	65	27
15	G1/2	Ø50	190	169	44	70	85	25	166	156,5	44	70	65	27
20	G3/4	Ø40*	153	141.5	35	61	75	31	151	142,5	35	61	75	33
20	G3/4	Ø50	195	176	44	70	95	31	174	165	44	70	75	33
20	G3/4	Ø63	213	194.4	50.5	84.4	95	31	192.5	183,5	50,5	84,4	75	33
25	G1	Ø50	200	183	44	70	105	38	---	---	---	---	---	---
25	G1	Ø63	219	202	50.5	84.4	105	38	206	196	50,5	84,4	90	41
25	G1	Ø90	259	242	66.2	116.4	105	38	254.5	245,5	66,2	116,4	90	41
32	G1 1/4	Ø50	208	191	44	70	120	47	---	---	---	---	---	---
32	G1 1/4	Ø63	226	209	50.5	84.4	120	47	215	205	50,5	84,4	110	50
32	G1 1/4	Ø90	266	249	66.2	116.4	120	47	267	256	66,2	116,4	110	50
32	G1 1/4	Ø110	302	285	77.4	140.6	120	47	---	---	---	---	---	---
40	G1 1/2	Ø63	231	218	50.5	84.4	130	54	---	---	---	---	---	---
40	G1 1/2	Ø90	271	258	66.2	116.4	130	54	270	264	66,2	116,4	120	58
40	G1 1/2	Ø110	307	294	77.4	140.6	130	54	306	300	77,4	140,6	120	58
50	G2	Ø63	245	233	50.5	84.4	150	66	---	---	---	---	---	---
50	G2	Ø90	285	274	66.2	116.4	150	66	280	275	66,2	116,4	150	70
50	G2	Ø110	321	310	77.4	140.6	150	66	316	311	77,4	140,6	150	70

*Присоединение по стандарту Namur.

Компания оставляет за собой право изменять модели и размеры без уведомления.
Изделия разработаны для промышленного использования и не предназначены для широкого потребления.

Н.З. с потоком в обоих направлениях

ARES Нержавеющая сталь AISI316	ZEUS Бронза	Присоединение	DN, мм	Kv, м³/ч	Ø привода, мм	Управляющее давление, Бар Min	Max	Макс. давление среды, Бар	Вес нерж. сталь, кг	Вес бронза, кг
J4SPG1403	J9SPG1403	3/8”	15	4.5	40	4.2	10	16	1	1.1
J4SPG1603	J9SPG1603	3/8”	15	4.9	50	4	10	16	1.1	1.1
J4SPG1404	J9SPG1404	1/2”	15	5.3	40	4.2	10	16	1	1
J4SPG1604	J9SPG1604	1/2”	15	5.7	50	4	10	16	1	1
J4SPG1405	---	3/4”	20	9.2	40	4.2	10	8	1.2	---
J4SPG1605	J9SPG1605	3/4”	20	10.5	50	4	10	10	1.2	1.2
J4SPG1805	J9SPG1805	3/4”	20	10.8	63	4	10	16	1.2	1.2
J4SPG1806	J9SPG1806	1”	25	20	63	4	10	11	1.6	1.6
J4SPG2106	J9SPG2106	1”	25	20	90	4	8	16	1.7	1.7
J4SPG2107	J9SPG2107	1 1/4”	32	29	90	4	8	14	3	3
J4SPG2108	J9SPG2108	1 1/2”	40	46	90	4	8	11	3.4	3.4
J4SPG2308	J9SPG2308	1 1/2”	40	46.5	110	4	8	16	4	4
J4SPG2309	J9SPG2309	2”	50	67	110	4	8	10	5.8	5.8

Н.З. с потоком над седлом

ARES Нержавеющая сталь AISI316	ZEUS Бронза	Присоединение	DN, мм	Kv, м³/ч	Ø привода, мм	Управляющее давление, Бар Min	Max	Вес нерж. сталь, кг	Вес бронза, кг
J4CPG1403	J9CPG1403	3/8”	15	4.5	40	2.5	10	1	1
J4CPG1603	J9CPG1603	3/8”	15	4.9	50	1.8	10	1	1
J4CPG1404	J9CPG1404	1/2”	15	5.3	40	2.5	10	1	1
J4CPG1604	J9CPG1604	1/2”	15	5.7	50	1.8	10	1	1
J4CPG1405	---	3/4”	20	9.2	40	2.5	10	1.2	---
J4CPG1605	J9CPG1605	3/4”	20	10.5	50	1.8	10	1.2	1.2
J4CPG1806	J9CPG1806	1”	25	20	63	1.8	10	1.6	1.6
J4CPG2107	J9CPG2107	1 1/4”	32	29	90	1.8	8	3	3
J4CPG2108	J9CPG2108	1 1/2”	40	46	90	1.8	8	3.7	3.7
J4CPG2308	J9CPG2308	1 1/2”	40	46.5	110	1.8	8	4.6	4.6
J4CPG2109	J9CPG2109	2”	50	59	90	1.8	8	4.4	4.4
J4CPG2309	J9CPG2309	2”	50	67	110	1.8	8	5.6	5.6

Н.О. с потоком из-под седла

ARES Нержавеющая сталь AISI316	ZEUS Бронза	Присоединение	DN, мм	Kv, м³/ч	Ø привода, мм	Управляющее давление, Бар Min	Max	Вес нерж. сталь, кг	Вес бронза, кг
J4APG1603	J9APG1603	3/8”	15	4.9	50	1.8	10	1	1
J4APG1604	J9APG1604	1/2”	15	5.7	50	1.8	10	1	1
J4APG1605	J9APG1605	3/4”	20	10.5	50	1.8	10	1.2	1.2
J4APG1806	J9APG1806	1”	25	20	63	1.8	10	1.6	1.6
J4APG1807	J9APG1807	1 1/4”	32	28.5	63	1.8	10	2	2
J4APG2108	J9APG2108	1 1/2”	40	46	90	1.8	8	3.7	3.7
J4APG2309	J9APG2309	2”	50	67	110	1.8	8	5.6	5.6

Двустороннего действия с потоком в оба направления

ARES Нержавеющая сталь AISI316	ZEUS Бронза	Присоединение	DN, мм	Kv, м³/ч	Ø привода, мм	правляющее давление, Бар Min	Max	Вес нерж. сталь, кг	Вес бронза, кг
J4DPG1603	J9DPG1603	3/8”	15	4.9	50	0.8	8	1	1
J4DPG1604	J9DPG1604	1/2”	15	5.7	50	0.8	8	1	1
J4DPG1605	J9DPG1605	3/4”	20	10.5	50	0.8	8	1.2	1.2
J4DPG1806	J9DPG1806	1”	25	20	63	0.8	8	1.6	1.6
J4DPG1807	J9DPG1807	1 1/4”	32	28.5	63	0.8	8	1.9	1.9
J4DPG1808	J9DPG1808	1 1/4”	40	35	63	0.8	8	2.3	2.3
J4DPG2108	J9DPG2108	1 1/2”	40	46	90	0.8	8	3.6	3.6
J4DPG2109	J9DPG2309	2”	50	59	90	0.8	8	4.3	4.3

Компания оставляет за собой право изменять модели и размеры без уведомления.
Изделия разработаны для промышленного использования и не предназначены для широкого потребления.

МАТЕРИАЛЫ

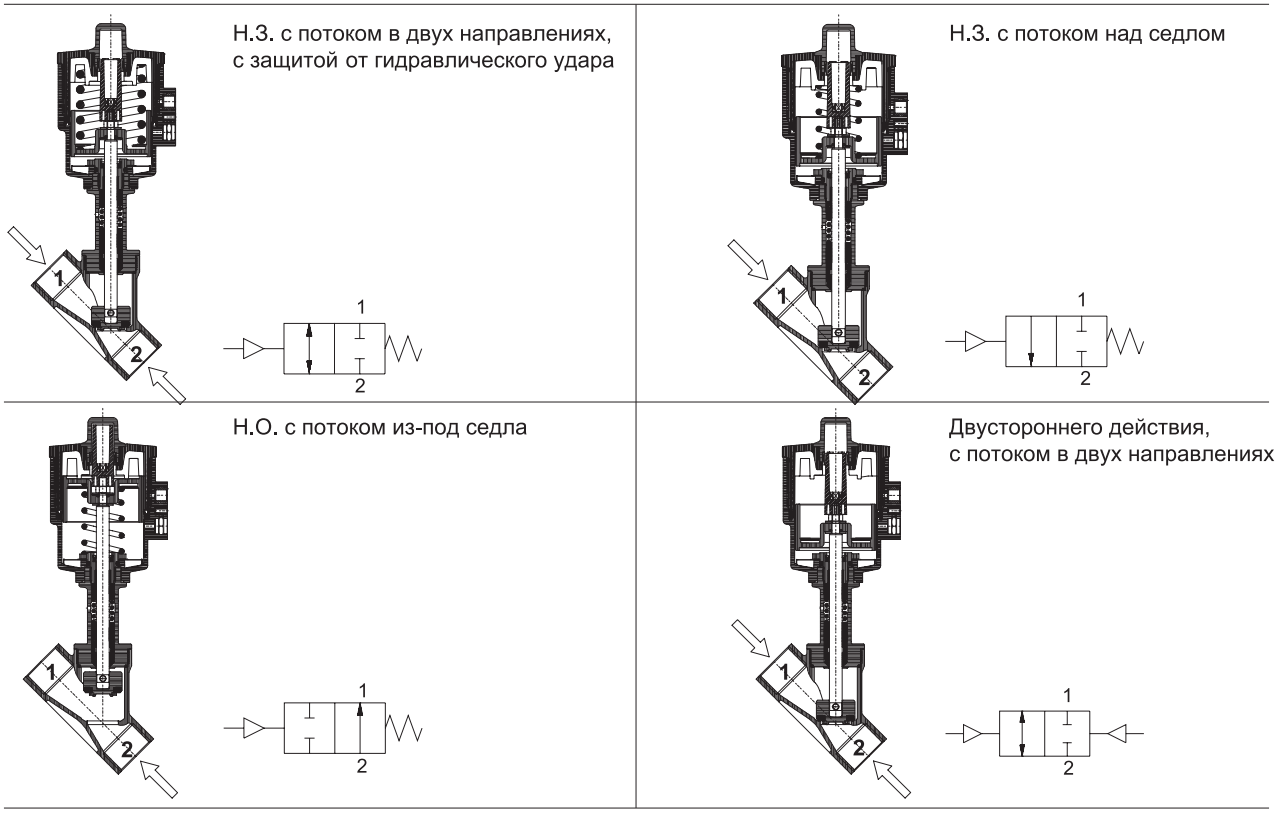

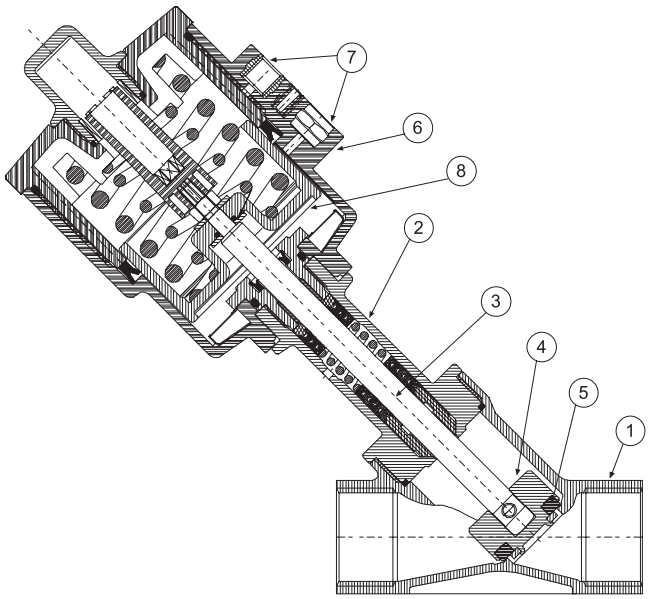

№	Материалы	ARES	ZEUS
1	Корпус - нержавеющая сталь	AISI 316	Бронза
2	Корпус - нержавеющая сталь	AISI 316	Латунь
3	Шток	AISI 316L	Нержавеющая сталь
4	Плунжер	AISI 316L	Нержавеющая сталь
5	Уплотнение	PTFE	PTFE
6	Привод	Полиамид PA66+GF30%	Полиамид PA66+GF30%
7	Присоединение привода	Нержавеющая сталь	Нержавеющая сталь
8	Поршень	Латунь никелированная	Латунь никелированная

Компания оставляет за собой право изменять модели и размеры без уведомления.
Изделия разработаны для промышленного использования и не предназначены для широкого потребления.

ДАТЧИК ПОЛОЖЕНИЯ

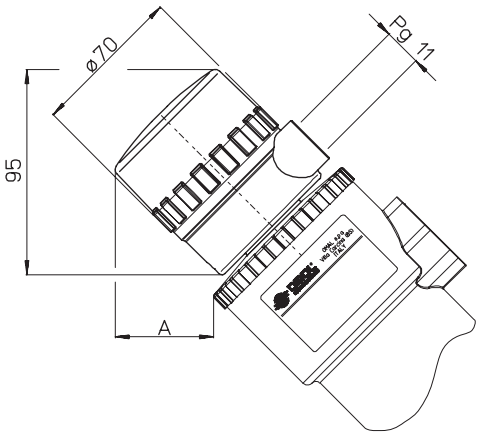

Датчик положения предназначен для контроля открытия и закрытия клапана. Доступен для подключения с приводом DN50, DN63, DN90, DN110.

Привод	A, мм
Ø50	52.1
Ø63	47.5
Ø90	37.7
Ø110	29.5

ОБЩИЕ ХАРАКТЕРИСТИКИ

Уровень защиты	IP65
Рабочая температура	от -20° до +75°C
Подключение	электроразъём 2 PG11
Материалы	корпус - полиамид, крышка - поликарбонат

1. ИНДУКТИВНЫЕ ДАТЧИКИ, ВЗРЫВОЗАЩИЩЁННЫЕ NAMUR EExia

ХАРАКТЕРИСТИКИ

Номинальное напряжение	8 V DC
Потребление	15 мА
Рабочая температура	от -25° до +100°C

Конфигурация	Код
С одним датчиком сверху: открытие клапана	KSIN9A0xx
С одним датчиком снизу: закрытие клапана	KSIN9C0xx
С двумя датчиками: открытие и закрытие клапана	KSIN920xx

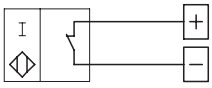

2. ИНДУКТИВНЫЕ ДАТЧИКИ

ХАРАКТЕРИСТИКИ

Номинальное напряжение	10-30 V DC
Потребление	15 мА
Рабочая температура	от -25° до +70°C

Конфигурация	Код
С одним датчиком сверху: открытие клапана	KSI09A0xx
С одним датчиком снизу: закрытие клапана	KSI09C0xx
С двумя датчиками: открытие и закрытие клапана	KSI0920xx

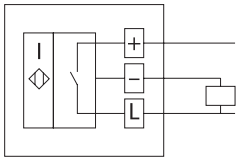

3. МЕХАНИЧЕСКИЕ КОНЦЕВЫЕ ВЫКЛЮЧАТЕЛИ

ХАРАКТЕРИСТИКИ

Максимальный ток нагрузки	5A 250 V AC/DC 1A 250 V DC

Конфигурация	Код
С двумя датчиками: открытие и закрытие клапана	KSM0C20xx

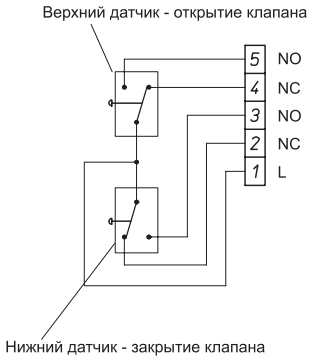

Компания оставляет за собой право изменять модели и размеры без уведомления.
Изделия разработаны для промышленного использования и не предназначены для широкого потребления.

Отсечной клапан Серия ZGS

Новинка

» Для управления подачей газа с давлением до 350 Бар

» Корпус из нержавеющей стали

» Пневматический привод одностороннего действия

Отсечной клапан Серия ZGS разработан специально для управления подачей газа на автозаправочных комплексах с давлением до 350 Бар.
Конструкция седельного типа позволяет применять клапан на продукте с небольшим включением твердых частиц, что значительно увеличивает срок эксплуатации уплотнения клапана. Данное решение позволило значительно увеличить срок эксплуатации клапана – до 2 млн. циклов. Клапан имеет пневматический привод одностороннего действия и может устанавливаться в любом пространственном положении.

ОБЩИЕ ХАРАКТЕРИСТИКИ

ПРИВОД	
Материалы	корпус - PA66 (полиамид); поршень - латунь, покрытая никелем; уплотнение поршня - NBR; шток - нерж. сталь AISI 316
Температура окружающей среды	от -25° до +80°C
Потребление воздуха	0,11 дм^3
Давление управления	4 - 10 Бар
Время откр./закр.	Тоткр. = 0,18 с Тзакр. = 0,26 с (измерения проводились с 3/2 лин./поз. клапаном DN 2,3 мм)
КОРПУС КЛАПАНА	
Рабочее давление	350 Бар
Давление на разрыв	> 1000 Бар
Материалы	1.4408 - CF8M (нерж. сталь AISI 316), уплотнение - TFM 1600
Присоединение	G1/2 по ISO 228 (ГОСТ 6357-81)
Рабочая температура	от -25° до +80°C
Расход, Kv	5 м^3/ч
Условный проход	DN15
Направление потока	одностороннее, согласно направлению, указанному на корпусе

Компания оставляет за собой право изменять модели и размеры без уведомления.
Изделия разработаны для промышленного использования и не предназначены для широкого потребления.

РАЗМЕРЫ

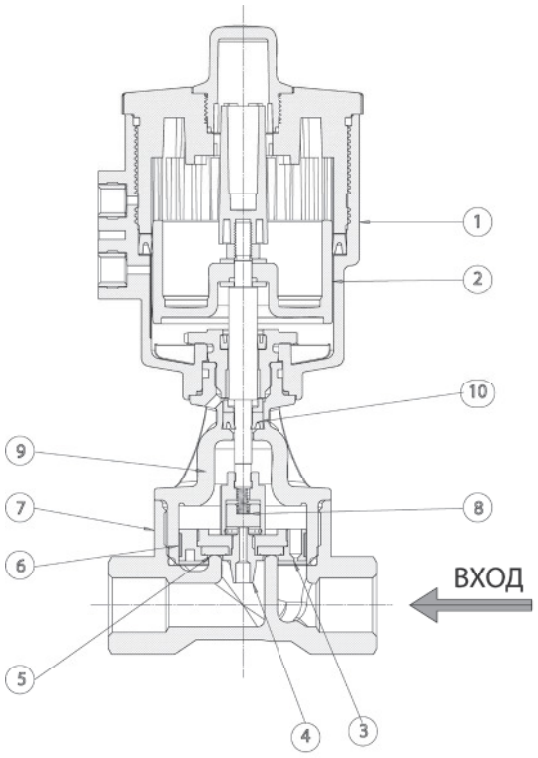

Материалы		
1	Пневматический привод	PA66 полиамид
2	Поршень	Никелированная латунь
3	Плунжер	Латунь
4	Сопло	Латунь
5	Уплотнение	TFM 1600
6	Уплотнение корпуса	PTFE +15% графит
7	Корпус	Нерж. сталь AISI316 (CF8M)
8	Уплотнение	PTFE +15% графит
9	Крышка корпуса	Нерж. сталь AISI316 (CF8M)
10	Уплотнение штока	Полиуретан для высокого давления

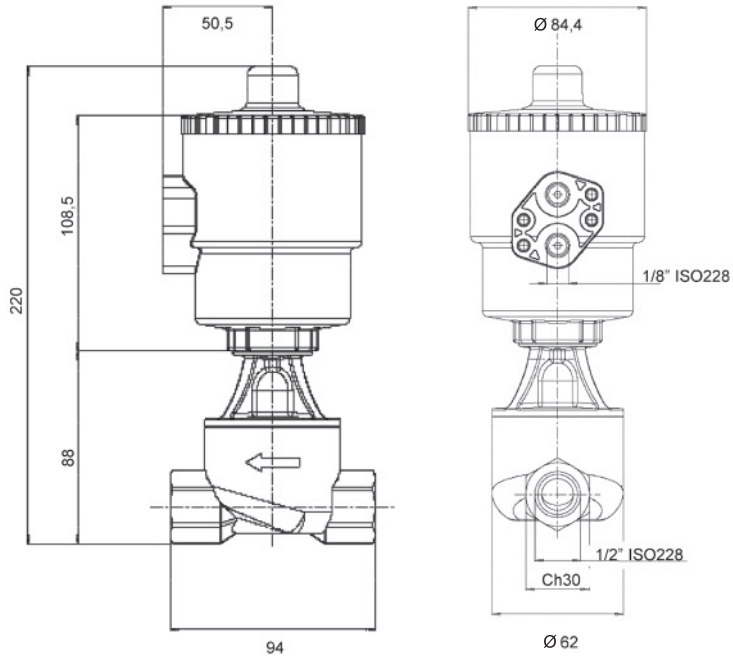

Мод.	
ZGS1T1804	стандартное исполнение
ZGS1T1804YX	ATEX исполнение

Компания оставляет за собой право изменять модели и размеры без уведомления.
Изделия разработаны для промышленного использования и не предназначены для широкого потребления.

Отсечной клапан Серия ZLB

Новинка

» Два исполнения клапана с рабочим далением до 40 Бар - до 64 Бар

» Корпус из латуни

» Пневматический привод одностороннего действия

Отсечной клапан Серия ZLB специально разработан для применения на высоком давлении, высоких скоростях потока, а также с жикостями включающими мелкие твердые включения.
Клапаны Серии ZLB нормально закрытые с пневматическим управлением.

ОБЩИЕ ХАРАКТЕРИСТИКИ

ПРИВОД		
Материалы	корпус - PA66 (полиамид); поршень (для для PN40) - PBT (полибутилентерефталат); поршень (для для PN64) - латунь, покрытая никелем; уплотнение поршня - NBR;	
Температура окружающей среды	от -10° до +80°C	
Потребление воздуха	0,07 дм^3 (для PN40)	0,11 дм^3 (для PN64)
Давление управления	4 - 10 Бар (для PN40)	3 - 10 Бар (для PN64)
Время откр./закр. **для PN40** **для PN64**	 Тоткр. = 0,16 с Тзакр. = 0,25 с Тоткр. = 0,18 с Тзакр. = 0,26 с (измерения проводились с 3/2 лин./поз. клапаном DN 2,3 мм)	
КОРПУС КЛАПАНА		
Рабочее давление	до 40 Бар (PN40)	до 64 Бар (PN64)
Давление на разрыв	> 200 Бар	
Материалы	латунь CWB614N-EN 12164	
Присоединение	G3/8 по ISO 228 (ГОСТ 6357-81)	
Расход, Kv	4 м^3/ч	
Условный проход	DN13	

Компания оставляет за собой право изменять модели и размеры без уведомления.
Изделия разработаны для промышленного использования и не предназначены для широкого потребления.

ДИАГРАММА

График зависимости давления управления от давления среды

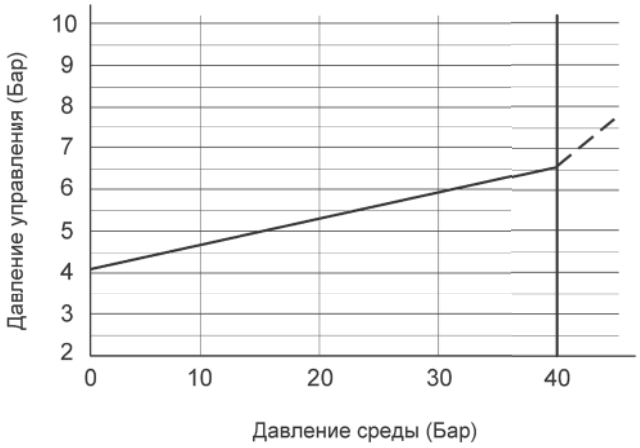

РАЗМЕРЫ

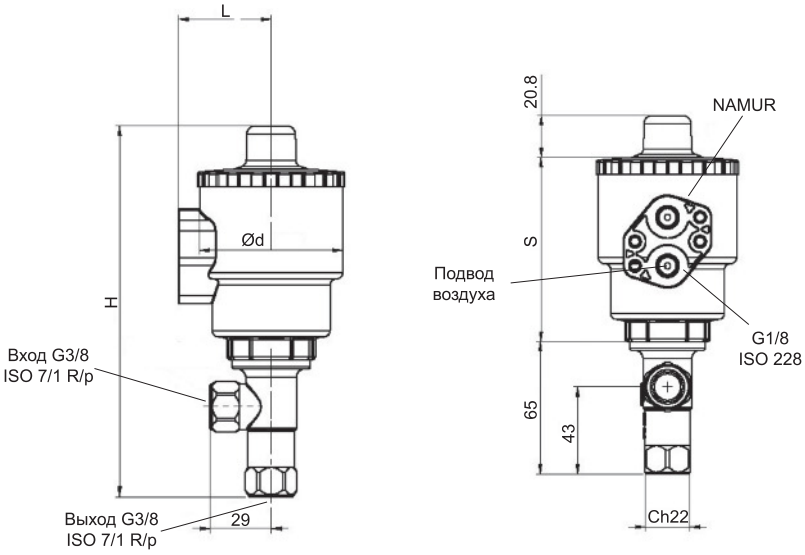

РАЗМЕРЫ					
Мод.	Давление	H	L	Ød	S
ZLB0N1603	PN40	177	44	68	91
ZLB0N1803	PN64	196	50	82	110,5

Компания оставляет за собой право изменять модели и размеры без уведомления.
Изделия разработаны для промышленного использования и не предназначены для широкого потребления.

Новинка

Седельный отсечной клапан с ручным управлением Серия J4

- Присоединение от G3/8 до G2
- Корпус из нержавеющей стали
- Уплотнение PTFE

ОБЩИЕ ХАРАКТЕРИСТИКИ

Рабочая температура	от -20° до +200°C*
Материал	сталь AISI316, уплотнение PTFE
Условный проход, DN	от 10 до 50 мм
Присоединение	от G3/8 до G2 (внутренняя резьба ГОСТ 6357-81, ISO 228-1, DIN ISO 228, DIN 259)
Установка	в любом положении
Рабочее давление	до 40 Бар (зависит от температуры)
Среда	вода, воздух, газ, масло, химические и нефтехимические продукты

ДИАГРАММА ЗАВИСИМОСТИ ТЕМПЕРАТУРЫ ОТ ДАВЛЕНИЯ

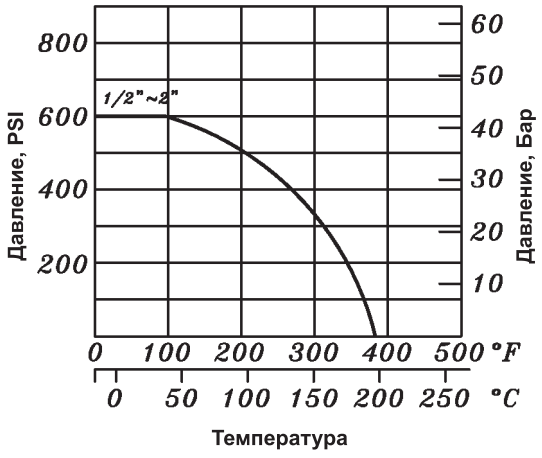

Компания оставляет за собой право изменять модели и размеры без уведомления.
Изделия разработаны для промышленного использования и не предназначены для широкого потребления.

РАЗМЕРЫ

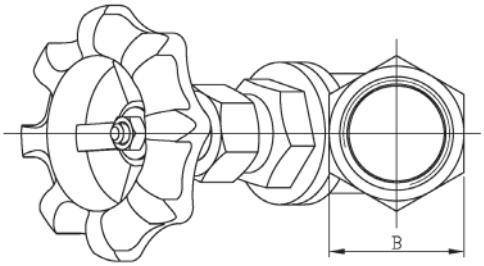

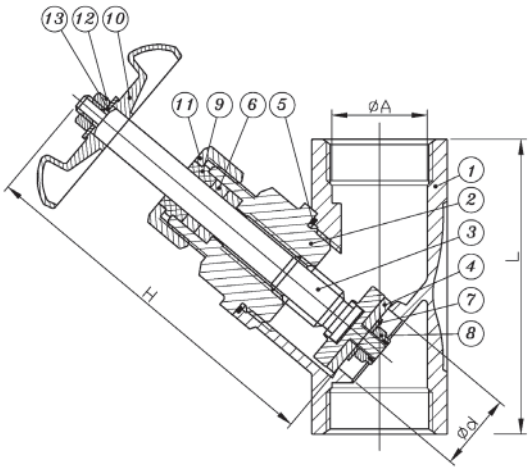

Материалы		
1	Корпус	ASTM-A351-CF8M
2	Крышка	ASTM-A351-CF8M
3	Диск	AISI316
4	Уплотнение	PTFE
5	Уплотнение конуса	PTFE
6	Уплотнение штока	PTFE
7	Гайка	AISI316 + пластик
8	Шайба	AISI304
9	Кольцо	AISI304
10	Рукоятка	WCB
11	Гайка	AISI304
12	Гайка рукоятки	AISI304
13	Шайба рукоятки	AISI304

РАЗМЕРЫ					
Размер	ØA	B	Ød	H	L
G3/8	14	27	12.5	90.5	65.8
G1/2	17	27	12.5	90.5	65.8
G3/4	23	32.3	18	109.5	75.7
G1	29	41	23.5	110.8	89.7
G1 1/4	38	50	31.4	137.5	109.8
G1 1/2	44	55.5	35.7	139	121
G2	56	70	45.5	162	151.6

Мод. с ручным управлением						
G3/8	G1/2	G3/4	G1	G1 1/4	G1 1/2	G2
J4M0G0003	J4M0G0004	J4M0G0005	J4M0G0006	J4M0G0007	J4M0G0008	J4M0G0009

Компания оставляет за собой право изменять модели и размеры без уведомления.
Изделия разработаны для промышленного использования и не предназначены для широкого потребления.

Электромагнитный клапан Серия CFB

Новинка

Нормально закрытые (NC) и нормально открытые (NO)

2/2 и 3/2

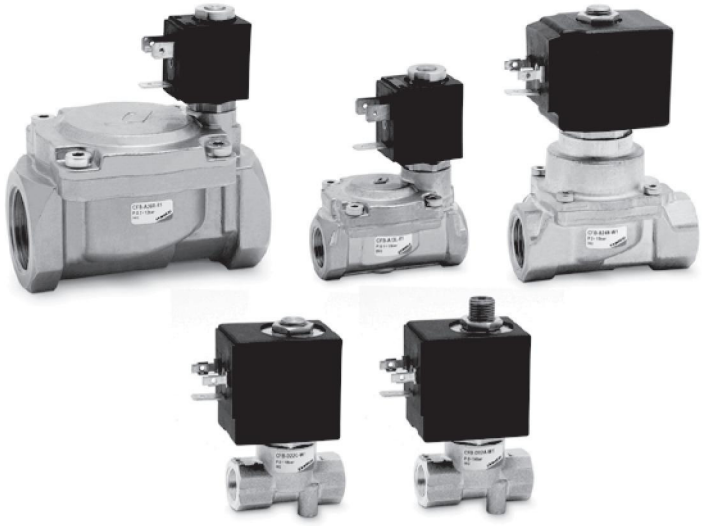

» Соленоидные распределители для сжатого воздуха и жидких сред

» Высокая надежность в течение продолжительного периода, даже при повышенной эксплуатационной нагрузке

Электромагнитные клапаны серии CFB общего назначения предлагаются в нормально закрытом (NC) и нормально открытом (NO) исполнении, типом 2/2 и 3/2

По запросу, возможно специальное исполнение для защиты от гидроудара или со специальной обработкой для использования в условиях агрессивных сред

Конструкция – клапан тарельчатого или мембранного типа с прямым или непрямым действием. Предлагается различное исполнение по номинальному диаметру и по резьбовым отверстиям, согласно нижеприведенным таблицам. Таким образом, клапаны отвечают различным требованиям к расходу и рабочим давлениям.

ОБЩИЕ ДАННЫЕ

Функции клапана	2/2, 3/2, NC - NO
Конструкция	Тарельчатого или мембранного типа (со “связанной” или “несвязанной” мембраной), прямого или непрямого действия
Крепление	Отсутствует, размещается на одной оси со входом и выходом (серии CFB-A и CFB-B); с помощью резьбовой опоры M4 (серия CFB-D)
Материалы	Корпус - латунь (по запросу, предусматривается пищевое или противоизвестковое никелевое покрытие); мембрана = бутадиен-нитрильный каучук (NBR) (CFB-A) или фтор-каучук (FKM) (CFB-D,CFB-B), этилен-пропилен-диен-каучук (EPDM) по запросу; прочие = нержавеющая сталь
Установка	В любом положении (рекомендуется устанавливать соленоид вверх во избежание возможнго скопления загрязнений)
Рабочая температура среды	NBR: -10 + 90°C; FKM,EPDM: -10 + 140°C
Рабочее давление (минимальное и максимальное)	См. таблицы для каждой серии соленоидного клапана (со ссылкой на воду)
Номинальный расход и диаметр	См. таблицы (коэффициент расхода Kv по Ø D)
Рабочие среды	Воздух, вода, жидкие и газовые среды с вязкостью не выше 37 сСт или 5° E (градусов условной вязкости по Энглеру)
Напряжение	переменный ток: 24 V AC, 110 V AC, 220 V AC, постоянный ток: 12 V DC, 24 V DC
Допустимое отклонение напряжения	переменный ток: ±10%; постоянный ток: ± 5%
Потребляемая мощность	См. таблицу
Рабочий цикл	ED 100%, допускается постоянное включение
Класс изоляции	H

Компания оставляет за собой право изменять модели и размеры без уведомления.
Изделия разработаны для промышленного использования и не предназначены для широкого потребления.

ПРИМЕР КОДИРОВКИ

CFB	-	A	1	3	L	-	R	1	-	B7	E

CFB	СЕРИЯ
A	ДЕЙСТВИЕ: A = непрямое B = прямое со “связанной” мембраной D = прямое
1	СХЕМА РАБОТЫ: 1 = 2/2 NO 2 = 2/2 NC 3 = 3/2 NC
3	СОЕДИНЕНИЯ: 1 = G1/8 2 = G1/4 3 = G3/8 4 = G1/2 5 = G3/4 6 = G1 7 = G1 ¼ 8 = G1 ½ 9 = G2
L	НОМИНАЛЬНЫЙ ДИАМЕТР: A = 1,4 мм B = 2 мм C = 2,5 мм D = 2,8 мм F = 4 мм G = 6 мм J = 8 мм L = 11,5 мм M = 13 мм N = 13,5 мм P = 18 мм R = 26 мм T = 32 мм X = 45 мм Z = 50 мм
R	МАТЕРИАЛ МЕМБРАНЫ: R = NBR W = FKM E = EPDM (позапросу)
1	МАТЕРИАЛ КОРПУСА: 1 = латунь 2 = латунь с пищевым противоизвестковым никелевым покрытием для высоких температур (по запросу) 3 = латунь с пищевым никелевым покрытием (по запросу)
B7	РАЗМЕРЫ СОЛЕНОИДА*: B7 = 22 мм B8 = 30 мм B9 = 36 мм
E	НАПРЯЖЕНИЕ СОЛЕНОИДА*: B = 24 В переменного тока 50/60 Гц D = 110 В переменного тока 60 Гц E = 230 В переменного тока 50/60 Гц 2 = 12 В постоянного тока 3 = 24 В постоянного тока

ПРИМЕЧАНИЕ: Для соленоидных 2/2 NO клапанов прямого действия тип соленоида, используемого при напряжении 24 В, - B8BK (см. также ТАБЛИЦУ СООТВЕТСТВИЯ СОЛЕНОИДОВ И КЛАПАНОВ на стр. 2/1.30.03).

Компания оставляет за собой право изменять модели и размеры без уведомления.
Изделия разработаны для промышленного использования и не предназначены для широкого потребления.

ТАБЛИЦА СООТВЕТСТВИЯ СОЛЕНОИДОВ И КЛАПАНОВ

Новинка

Модель	24 В переменного тока 50 Гц	110 В переменного тока 50/60 Гц	220/230 В переменного тока 50/60 Гц	12 В постоянного тока	24 В постоянного тока
Соленоидный клапан прямого действия, 2/2- и 3/2 NC, 2/2 NO					
CFB-D21C-W1-	B8B (15 ВА)	B8D (15 ВА)	B8E (15 ВА)	B82 (19 ВТ)	B83 (19 ВТ)
CFB-D21F-W1-	B8B (15 ВА)	B8D (15 ВА)	B8E (15 ВА)	B82 (19 ВТ)	B83 (19 ВТ)
CFB-D22C-W1-	B8B (15 ВА)	B8D (15 ВА)	B8E (15 ВА)	B82 (19 ВТ)	B83 (19 ВТ)
CFB-D22F-W1-	B8B (15 ВА)	B8D (15 ВА)	B8E (15 ВА)	B82 (19 ВТ)	B83 (19 ВТ)
CFB-D22G-W1-	B8B (15 ВА)	B8D (15 ВА)	B8E (15 ВА)	B82 (19 ВТ)	B83 (19 ВТ)
CFB-D23J-W1-	B9B (29 ВА)	B9D (29 ВА)	B9E (29 ВА) **	Нет данных	B93 (30 ВТ)
CFB-D24J-W1-	B9B (29 ВА)	B9D (29 ВА)	B9E (29 ВА) **	Нет данных	B93 (30 ВТ)
CFB-D24M-W1-	B9B (29 ВА)	B9D (29 ВА)	B9E (29 ВА) **	Нет данных	B93 (30 ВТ)
CFB-D31A-W1-	B8B (15 ВА)	B8D (15 ВА)	B8E (15 ВА)	B82 (19 ВТ)	B83 (19 ВТ)
CFB-D31D-W1-	B8B (15 ВА)	B8D (15 ВА)	B8E (15 ВА)	B82 (19 ВТ)	B83 (19 ВТ)
CFB-D32A-W1-	B8B (15 ВА)	B8D (15 ВА)	B8E (15 ВА)	B82 (19 ВТ)	B83 (19 ВТ)
CFB-D32D-W1-	B8B (15 ВА)	B8D (15 ВА)	B8E (15 ВА)	B82 (19 ВТ)	B83 (19 ВТ)
CFB-D11A-W1-	B8BK (15 ВА)	B8DK (15 ВА)	B8EK (15 ВА)	B82K (19 ВТ)	B83K (19 ВТ)
CFB-D12D-W1-	B8BK (15 ВА)	B8DK (15 ВА)	B8EK (15 ВА)	B82K (19 ВТ)	B83K (19 ВТ)
CFB-D13J-W1-	B9B (29 ВА)	B9D (29 ВА)	B9E (29 ВА) **	Нет данных	B93 (30 ВТ)
Соленоидный клапан прямого действия со “связанной” мембраной, 2/2 NC					
CFB-B23L-W1-	B9B (29 ВА)	B9D (29 ВА)	B9E (29 ВА)	Нет данных	B93 (30 ВТ)
CFB-B24N-W1-	B9B (29 ВА)	B9D (29 ВА)	B9E (29 ВА)	Нет данных	B93 (30 ВТ)
CFB-B25P-W1-	B9B (29 ВА)	B9D (29 ВА)	B9E (29 ВА)	Нет данных	B93 (30 ВТ)
CFB-B26R-W1-	B9B (29 ВА)	B9D (29 ВА)	B9E (29 ВА)	Нет данных	B93 (30 ВТ)
Соленоидный клапан непрямого действия, 2/2 NC					
CFB-A23L-R1-	B7B (9 ВА) *	B7D (9 ВА)	B7E (9 ВА)	B72 (10 ВТ)	B73 (10 ВТ)
CFB-A24N-R1-	B7B (9 ВА) *	B7D (9 ВА)	B7E (9 ВА)	B72 (10 ВТ)	B73 (10 ВТ)
CFB-A25P-R1-	B7B (9 ВА) *	B7D (9 ВА)	B7E (9 ВА)	B72 (10 ВТ)	B73 (10 ВТ)
CFB-A26R-R1-	B7B (9 ВА) *	B7D (9 ВА)	B7E (9 ВА)	B72 (10 ВТ)	B73 (10 ВТ)
CFB-A27T-R1-	B8B (15 ВА)	B8D (15 ВА)	B8E (15 ВА)	B82 (19 ВТ)	B83 (19 ВТ)
CFB-A28X-R1-	B8B (15 ВА)	B8D (15 ВА)	B8E (15 ВА)	B82 (19 ВТ)	B83 (19 ВТ)
CFB-A29Z-R1-	B8B (15 ВА)	B8D (15 ВА)	B8E (15 ВА)	B82 (19 ВТ)	B83 (19 ВТ)
Соленоидный клапан непрямого действия, 2/2 NO					
CFB-A13L-R1-	B7B (9 ВА) *	B7D (9 ВА)	B7E (9 ВА)	B72 (10 ВТ)	B73 (10 ВТ)
CFB-A14N-R1-	B7B (9 ВА) *	B7D (9 ВА)	B7E (9 ВА)	B72 (10 ВТ)	B73 (10 ВТ)
CFB-A15P-R1-	B7B (9 ВА) *	B7D (9 ВА)	B7E (9 ВА)	B72 (10 ВТ)	B73 (10 ВТ)
CFB-A16R-R1-	B7B (9 ВА) *	B7D (9 ВА)	B7E (9 ВА)	B72 (10 ВТ)	B73 (10 ВТ)
CFB-A17T-R1-	B8B (15 ВА)	B8D (15 ВА)	B8E (15 ВА)	B82 (19 ВТ)	B83 (19 ВТ)
CFB-A18X-R1-	B9B (29 ВА)	B9D (29 ВА)	B9E (29 ВА)	Нет данных	B93 (30 ВТ)
CFB-A19Z-R1-	B9B (29 ВА)	B9D (29 ВА)	B9E (29 ВА)	Нет данных	B93 (30 ВТ)
	* Соленоид B7B с номинальной частотой 50/60 Гц		** Соленоид B9E с одной номинальной частотой 50 Гц		

Компания оставляет за собой право изменять модели и размеры без уведомления.
Изделия разработаны для промышленного использования и не предназначены для широкого потребления.

Соленоидный клапан прямого действия 2/2 NC-NO и 3/2 NC

Новинка

Прямое управление обеспечивает работу соленоидных клапанов этого типа при рабочих давлениях, равных нулю.
Присоединения: G1/8 - G1/2.

УСЛОВНЫЕ ОБОЗНАЧЕНИЯ НА ЧЕРТЕЖЕ:
X = NC-клапан
Y = NO-клапан

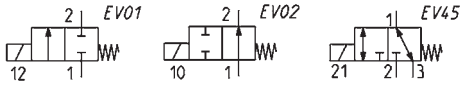

ПРИМЕЧАНИЯ К ТАБЛИЦЕ:
* = Выберите подходящий соленоид (см. таблицу на стр. 2/1.30.03).
** = Характеристики, приведенные в таблице, относятся к использованию с входом от “2” и выходом от “1”.
*** = 0 - 4 по запросу

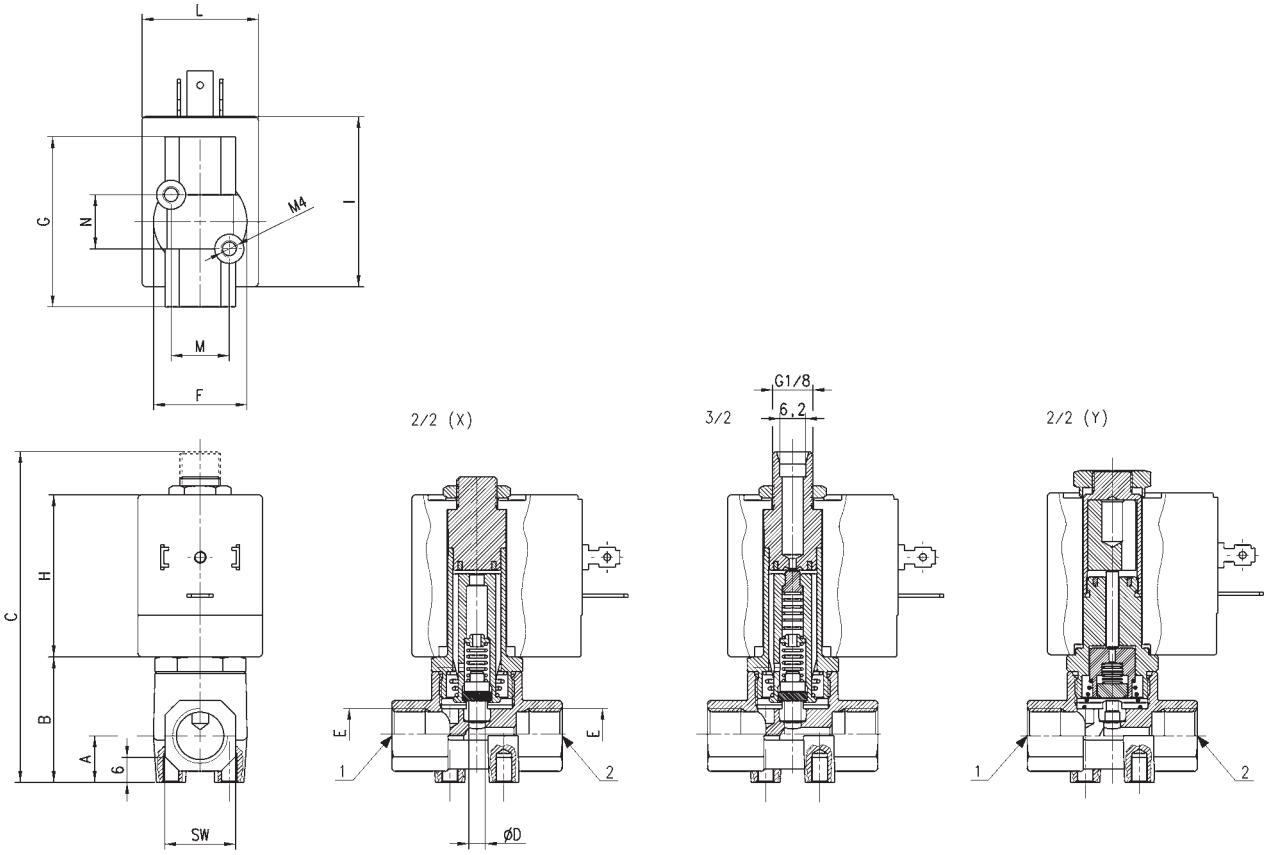

Модель	Функция	Отверстие клапана Ø D (мм)	Коэффициент расхода Kv [м³/ч для воды]	Минимальное/ максимальное давление (бар)	A	B	C	E	F	G	SW	H	I	L	N	M	СИМВОЛ
CFB-D21C-W1-*	2/2 NC	2,5	0,13	0 ÷ 18	11	30	73.8	G1/8	23	41	17	39	41	30	13	14	EV01
CFB-D21F-W1-*	2/2 NC	4	0,39	0 ÷ 9	11	30	73.8	G1/8	23	41	17	39	41	30	13	14	EV01
CFB-D22C-W1-*	2/2 NC	2,5	0,13	0 ÷ 18	11	30	73.8	G1/4	23	41	17	39	41	30	13	14	EV01
CFB-D22F-W1-*	2/2 NC	4	0,39	0 ÷ 9	11	30	73.8	G1/4	23	41	17	39	41	30	13	14	EV01
CFB-D22G-W1-*	2/2 NC	6	0,6	0 ÷ 2,5 ***	11	30	73.8	G1/4	23	41	17	39	41	30	13	14	EV01
CFB-D23J-R1-*	2/2 NC	8	1	0 ÷ 2	15	45	89	G3/8	37	55	27	39	47	36	22	22	EV01
CFB-D24J-R1-*	2/2 NC	8	1	0 ÷ 2	15	45	89	G1/2	37	55	27	39	47	36	22	22	EV01
CFB-D24M-R1-*	2/2 NC	13	2,4	0 ÷ 0,8	15	45	89	G1/2	37	55	27	39	47	36	22	22	EV01
CFB-D31A-W1-*	3/2 NC **	1,4	0,08	0 ÷ 14	11	30	79.6	G1/8	23	41	17	39	41	30	13	14	EV45
CFB-D31D-W1-*	3/2 NC **	2,8	0,26	0 ÷ 5	11	30	79.6	G1/8	23	41	17	39	41	30	13	14	EV45
CFB-D32A-W1-*	3/2 NC **	1,4	0,08	0 ÷1 4	11	30	79.6	G1/4	23	41	17	39	41	30	13	14	EV45
CFB-D32D-W1-*	3/2 NC **	2,8	0,26	0 ÷ 5	11	30	79.6	G1/4	23	41	17	39	41	30	13	14	EV45
CFB-D11A-W1-*	2/2 NO	1,4	0,08	0 ÷ 22	11	30	75	G1/8	23	41	17	39	41	30	13	14	EV02
CFB-D12D-W1-*	2/2 NO	2,8	0,26	0 ÷ 7,5	11	30	75	G1/4	23	41	17	39	41	30	13	14	EV02
CFB-D13J-W1-*	2/2 NO	8	1	0 ÷ 1,5	15	45	89	G3/8	37	55	27	39	47	36	22	22	EV02

Компания оставляет за собой право изменять модели и размеры без уведомления.
Изделия разработаны для промышленного использования и не предназначены для широкого потребления.

Соленоидный клапан прямого действия 2/2 NC со “связанной” мембраной

Новинка

Мембрана, соединенная с подвижным плунжером, применяется при высокой скорости расхода рабочей среды и различном рабочем давлении (включая нулевое давление).
Присоединения: G1/2 - G1
Стандартная мембрана выполняется из фтор-каучука (FKM)

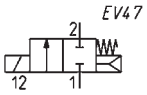

ПРИМЕЧАНИЯ К ТАБЛИЦЕ:
* = Выберите подходящий соленоид (см. таблицу на стр. 2/1.30.03).

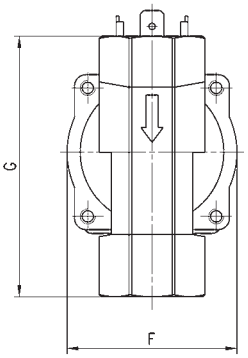

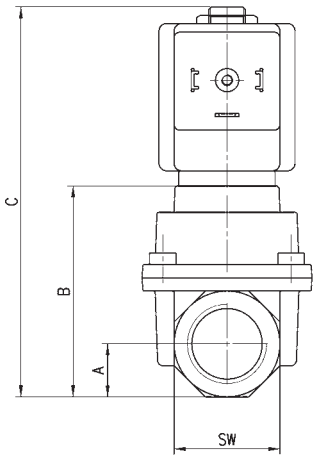

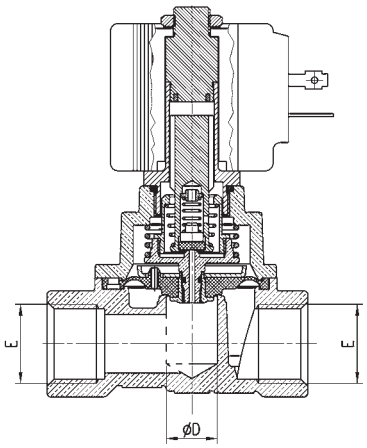

Модель	Функция	Отверстие клапана Ø D (мм)	Коэффициент расхода Kv [м³/ч для воды]	Минимальное/ максимальное давление (бар)	A	B	C	E	F	G	SW
CFB-B23L-W1-*	2/2 NC	11,5	2,1	0 ÷ 15	14	103.2	103.2	G3/8	45	69	28
CFB-B24N-W1-*	2/2 NC	13,5	2,5	0 ÷ 15	14	103.2	103.2	G1/2	45	69	28
CFB-B25P-W1-*	2/2 NC	18	5	0 ÷ 10	21	72	119.4	G3/4	71	93	42
CFB-B26R-W1-*	2/2 NC	26	8	0 ÷ 10	21	72	119.4	G1	71	93	42

Компания оставляет за собой право изменять модели и размеры без уведомления.
Изделия разработаны для промышленного использования и не предназначены для широкого потребления.

Соленоидный клапан непрямого действия 2/2 NC

Новинка

Направляющая часть соленоидного клапана непрямого действия регулирует положение мембраны посредством дифференциального давления. Поэтому клапан, в частности, пригоден для регулирования высокой скорости расхода и работает с очень низким рабочим давлением.
Присоединения: G3/8 - G2
Стандартная мембрана выполнена из NBR.
По запросу, может быть выполнена из FKM или EPDM

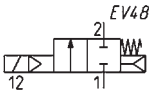

ПРИМЕЧАНИЕ К ТАБЛИЦЕ:
* = Выберите подходящий соленоид (см. таблицу на стр. 2/1.30.03).

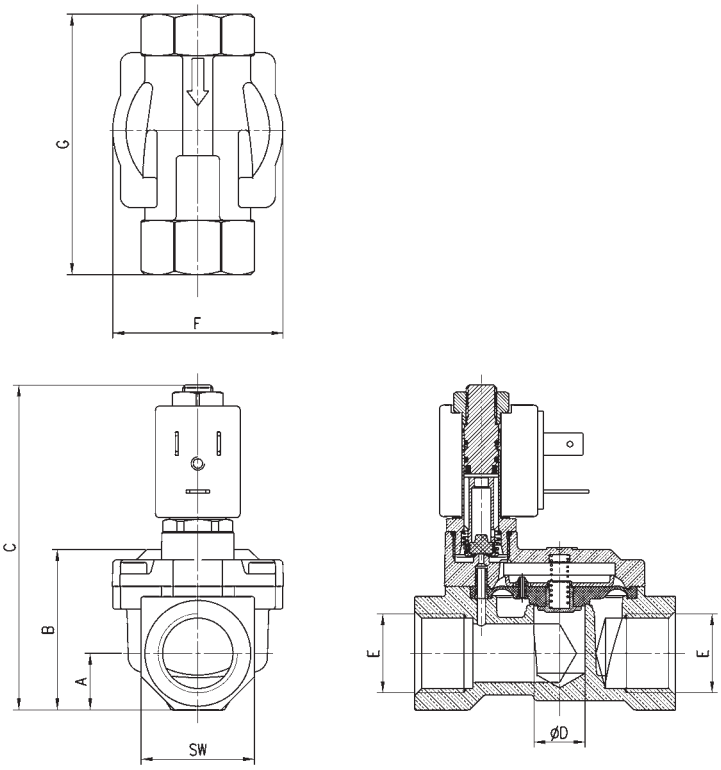

Модель	Функция	Отверстие клапана Ø D (мм)	Коэффициент расхода Kv [м³/ч для воды]	Минимальное/ максимальное давление (бар)	A	B	C	E	F	G	SW
CFB-A23L-R1-*	2/2 NC	11,5	1,7	0,1 ÷ 15	12	32,5	78,5	G3/8	41,9	57	24
CFB-A24N-R1-*	2/2 NC	13,5	3,8	0,1 ÷ 15	15	39,7	85,7	G1/2	45	69	30
CFB-A25P-R1-*	2/2 NC	18	5	0,2 ÷ 15	18	46,5	92,7	G3/4	54,4	74	36
CFB-A26R-R1-*	2/2 NC	26	11	0,2 ÷ 12	22,5	59,8	104,5	G1	71	93	45
CFB-A27T-R1-*	2/2 NC	32	17	0,4 ÷ 12	27,5	73,5	130	G1 1/4	86,6	111	55
CFB-A28X-R1-*	2/2 NC	45	27	0,4 ÷ 10	31	85	138,3	G1 1/2	110	138	62
CFB-A29Z-R1-*	2/2 NC	50	36	0,4 ÷ 10	37,5	98,8	152	G2	110	145	75

Компания оставляет за собой право изменять модели и размеры без уведомления.
Изделия разработаны для промышленного использования и не предназначены для широкого потребления.

Соленоидный клапан непрямого действия 2/2 NO

Новинка

Направляющая часть соленоидного клапана непрямого действия регулирует положение мембраны посредством дифференциального давления. Поэтому клапан, в частности, пригоден для регулирования высокой скорости расхода и работает с очень низким рабочим давлением.
Присоединения: G3/8 - G2.
Стандартная мембрана выполнена из NBR.
По запросу мембрана может быть выполнена из FKM или EPDM.

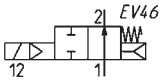

ПРИМЕЧАНИЕ К ТАБЛИЦЕ:
* = Выберите подходящий соленоид (см. таблицу на стр. 2/1.30.03).

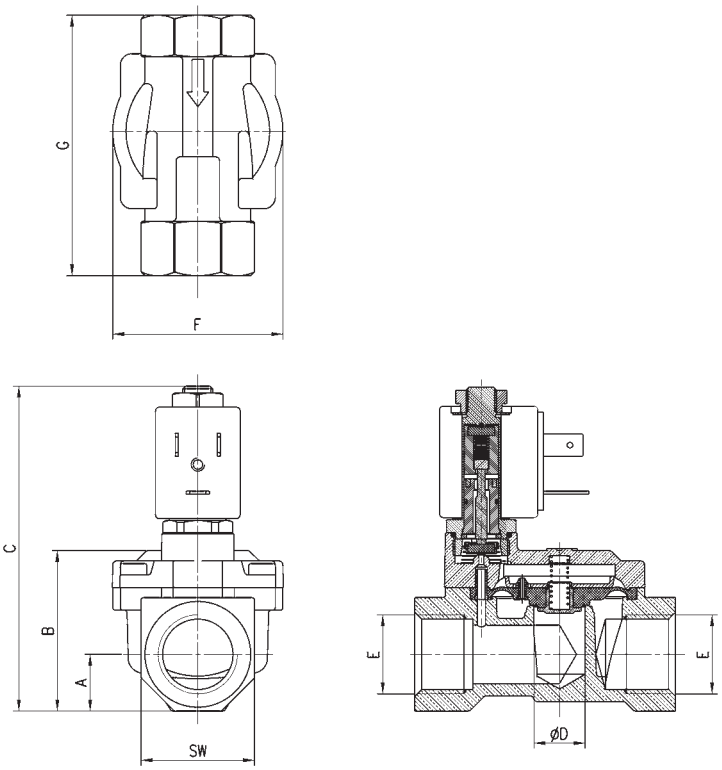

Модель	Функция	Отверстие клапана Ø D (мм)	Коэффициент расхода Kv [м³/ч для воды]	Минимальное/ максимальное давление (бар)	A	B	C	E	F	G	SW
CFB-A13L-R1-*	2/2 NO	11,5	1,7	0,1 ÷ 15	12	32,5	78,5	G3/8	41,9	57	24
CFB-A14N-R1-*	2/2 NO	13,5	3,8	0,1 ÷ 15	15	39,7	85,7	G1/2	45	69	30
CFB-A15P-R1-*	2/2 NO	18	5	0,2 ÷ 15	18	46,5	92,7	G3/4	54,4	74	36
CFB-A16R-R1-*	2/2 NO	26	11	0,2 ÷ 12	22,5	59,8	104,5	G1	71	93	45
CFB-A17T-R1-*	2/2 NO	32	17	0,4 ÷ 12	27,5	73,5	130	G1 1/4	86,6	111	55
CFB-A18X-R1-*	2/2 NO	45	27	0,4 ÷ 10	31	85	138,3	G1 1/2	110	138	62
CFB-A19Z-R1-*	2/2 NO	50	36	0,4 ÷ 10	37,5	98,8	152	G2	110	145	75

Компания оставляет за собой право изменять модели и размеры без уведомления.
Изделия разработаны для промышленного использования и не предназначены для широкого потребления.

Кран шаровой 2-ходовой полнопроходной Серия 100

ОБЩИЕ ХАРАКТЕРИСТИКИ

Присоединение	от G3/8 до G2 (внутренняя резьба по UNI/ISO 7/1 Rp, ГОСТ 6211-81)
Условный проход DN	10, 15, 20, 25, 32, 40, 50 мм
Рабочая температура	-20° ... +150°C
Материал	латунь
Рабочее давление	до 16 Бар
Среда применения	вода, воздух, газ, масло, лёгкие углеводороды (для неагрессивных сред)

Характеристики

Размер	DN 10	DN 15	DN 20	DN 25	DN 32	DN 40	DN 50
Без управления	V100N203	V100N204	V100N205	V100N206	V100N207	V100N208	V100N209
Вес, кг	0.18	0.26	0.44	0.66	1.04	1.5	2.53
С рукояткой	L100N203	L100N204	L100N205	L100N206	L100N207	L100N208	L100N209
Вес, кг	0.23	0.3	0.51	0.72	1.1	1.56	2.6

ДИАГРАММА ЗАВИСИМОСТИ ТЕМПЕРАТУРЫ ОТ ДАВЛЕНИЯ

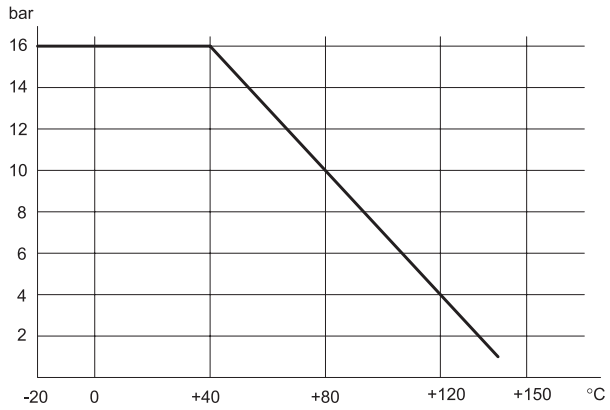

Компания оставляет за собой право изменять модели и размеры без уведомления.
Изделия разработаны для промышленного использования и не предназначены для широкого потребления.

РАСХОДНАЯ ХАРАКТЕРИСТИКА

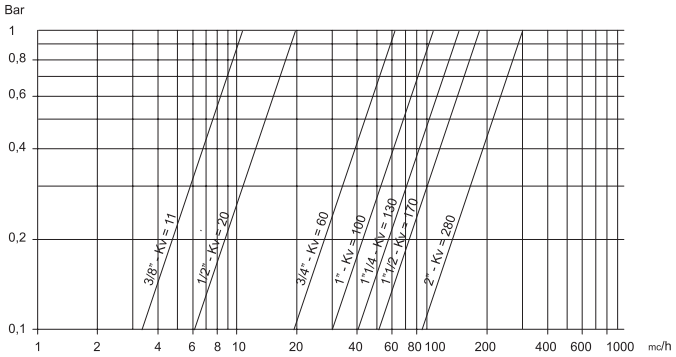

РАЗМЕРЫ

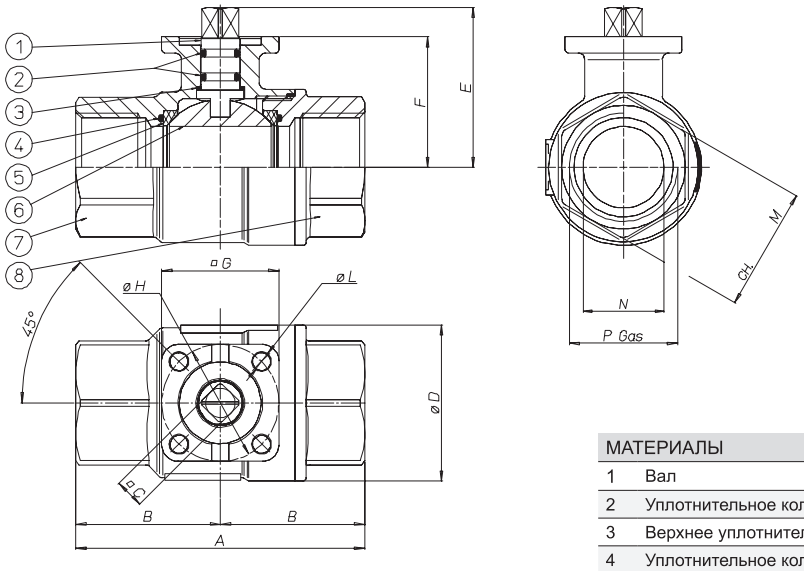

МАТЕРИАЛЫ		
1	Вал	Латунь
2	Уплотнительное кольцо	FKM
3	Верхнее уплотнительное кольцо	PTFE
4	Уплотнительное кольцо	FKM
5	Уплотнение шара	PTFE
6	Шар	Хромированная латунь
7	Корпус	Латунь
8	Корпус	Латунь

Размер	A	B	ØC	ØD	E	F	ØG	ØH	ØL	ch. M	N
G3/8	69	34.5	6	31.8	36.2	29.5	36	36	5.5	25	10
G1/2	69	34.5	6	31.8	36.2	29.5	36	36	5.5	25	15
G3/4	77	38.5	9	40	45.3	36.3	36	36	5.5	31	20
G1	89	44.5	9	48	49.2	40.2	36	36	5.5	38	25
G1 1/4	103	51.5	9	62	59.6	50.5	42	36	5.5	47	32
G1 1/2	114	57	9	72.6	66.2	57	42	36	5.5	54	40
G2	134	67	9	88.5	73.5	64.3	46	36/42	5.5	66	50

Таблица крутящих моментов, Н*м

Условный проход	DN 10	DN 15	DN 20	DN 25	DN 32	DN 40	DN 50
PN 0 Бар							
PN 16 Бар	3	3	4	5	7	9	15
PN 25 Бар							
PN 60 Бар							

Крутящий момент зависит от температуры и типа жидкости.
Коэффициент запаса должен составлять 1.4.
При высокой частоте работы крутящий момент может уменьшаться.

Компания оставляет за собой право изменять модели и размеры без уведомления.
Изделия разработаны для промышленного использования и не предназначены для широкого потребления.

Кран шаровой с пневматическим приводом

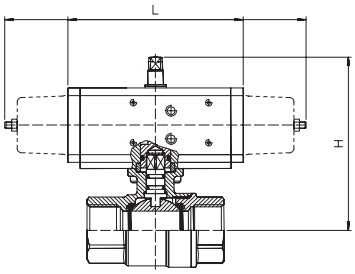

С пневматическим приводом двустороннего действия					
Модель	Привод	DN, мм	L, мм	H, мм	Масса, кг
D100H003	DA008401S	10	70	85	0.5
D100H004	DA008401S	15	70	88	0.6
D100H005	DA008401S	20	70	94	0.7
D100H006	DA008401S	25	70	98	1
D100H007	DA015401S	32	114	123	1.9
D100H008	DA015401S	40	114	130	2.7
D100H009	DA030401S	50	130	145	4.2

С пневматическим приводом одностороннего действия					
Модель	Привод	DN, мм	L, мм	H, мм	Масса, кг
S100H003	SR015401S	10	221	107	1.5
S100H004	SR015401S	15	221	110	1.6
S100H005	SR015401S	20	221	117	1.7
S100H006	SR015401S	25	221	121	2
S100H007	SR015401S	32	221	131	2.5
S100H008	SR015401S	40	221	138	3.3
S100H009	SR030402S	50	240	155	5.2

Кран шаровой с электрическим приводом

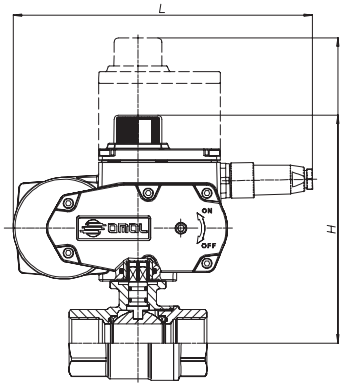

С электрическим приводом Откр./Закр.					
Модель	Привод	DN, мм	L, мм	H, мм	Масса, кг
E10016B03	AE160001	10	158.5	146	2.9
E10016B04	AE160001	15	158.5	149	3
E10016B05	AE160001	20	158.5	155.8	3.2
E10016B06	AE160001	25	158.5	159.6	3.4
C100A5E07	EA0035A5C000	32	250	187.5	4.6
C100A5E08	EA0035A5C000	40	250	194	5.1
C100A5E09*	EA0035A5C000	50	250	201.3	6.1

С электрическим позиционером					
Модель	Привод	DN, мм	L, мм	H, мм	Масса, кг
M10016C03	AM160002	10	165.8	146	0.5
M10016C04	AM160002	15	165.8	143	0.6
M10016C05	AM160002	20	165.8	155.8	0.7
M10016C06	AM160002	25	165.8	159.6	1
M10016C07	AM160002	32	250	251.4	1.9
M10016C08	AM160002	40	250	258	2.7
C100A5E09	EA0035A5C000	50	250	255.3	4.2

*Позиционер в заказе необходимо указывать дополнительно (см. раздел “Электрический привод Серии EA“)

Компания оставляет за собой право изменять модели и размеры без уведомления.
Изделия разработаны для промышленного использования и не предназначены для широкого потребления.

Кран шаровой 3-ходовой (L-порт) полнопроходной Серия 448

ОБЩИЕ ХАРАКТЕРИСТИКИ

Присоединение	от G3/8 до G4 (внутренняя резьба по UNI/ISO 7/1 Rp, ГОСТ 6211-81)
Условный проход DN	10, 15, 20, 25, 32, 40, 50, 65, 80, 100 мм
Рабочая температура	-20° ... +160°C
Материал	нержавеющая сталь AISI 316
Рабочее давление	до 40 Бар (в зависимости от рабочей температуры и DN)
Среда применения	вода, воздух, газ, масло, нефть и нефтехимические продукты, агрессивные среды

По заказу - PTFE с наполнением стекловолокна
PTFE с наполнением углеграфита

ДИАГРАММА ЗАВИСИМОСТИ ТЕМПЕРАТУРЫ ОТ ДАВЛЕНИЯ

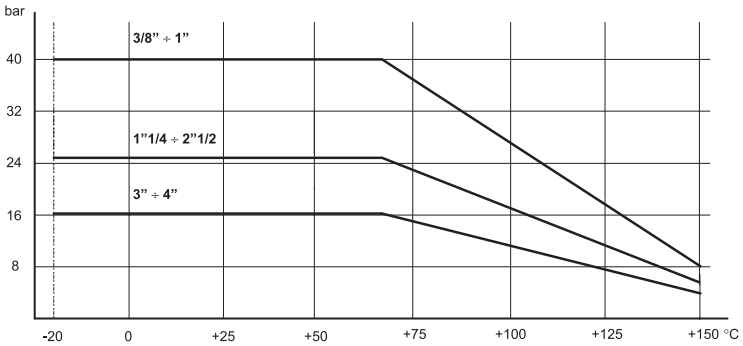

СХЕМА РАБОТЫ

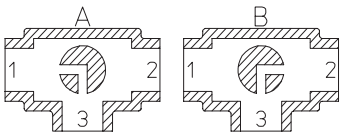

"L" - порт

Таблица крутящих моментов, Н*м

Условный проход	DN 10	DN 15	DN 20	DN 25	DN 32	DN 40	DN 50	DN 65	DN 80	DN 100
PN 0 Бар										
PN 16 Бар									140	215
PN 25 Бар					28	41	61	90		
PN 40 Бар	7	10	14	20						

Крутящий момент зависит от температуры и типа жидкости. Коэффициент запасадолжен составлять 1.4.
При высокой частоте работы крутящий момент может уменьшаться.

Компания оставляет за собой право изменять модели и размеры без уведомления.
Изделия разработаны для промышленного использования и не предназначены для широкого потребления.

РАЗМЕРЫ

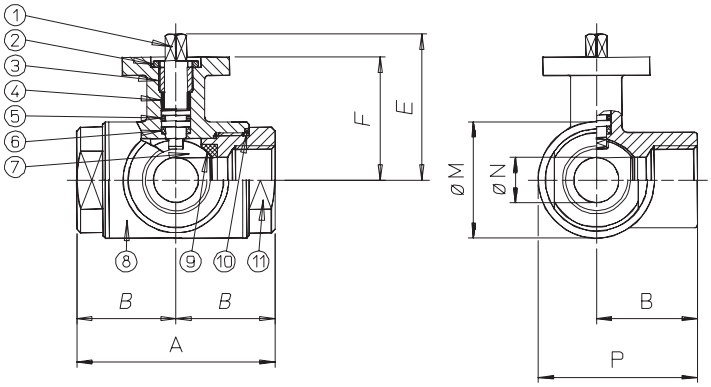

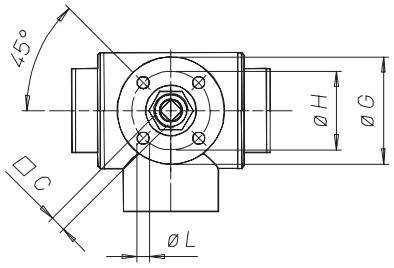

Материалы		
1	Вал	AISI
2	Гайка	AISI
3	Уплотнительное кольцо	AISI
4	Верхнее уплотнительное кольцо	PTFE
5	Уплотнение вала	FKM
6	Пружина	PTFE
7	Шар	AISI
8	Корпус	AISI
9	Уплотнения	PTFE
10	Уплотнения	PTFE
11	Корпус	AISI

Размер	A	B	ØC	D	E	F	ØG	ØH	ØL	ØM	ØN	P
DN10	72	36	6	3/8”	54	46	46	36	6	35	10	53.5
DN15	82	41	6	1/2”	57	49	46	36	6	42	15	62
DN20	92	46	9	3/4”	69.5	56.5	65	36	7	52	20	72
DN25	102	51	9	1”	74	61	65	50	7	60	25	81
DN32	118	59	14	1 1/4”	94.5	81.5	65	50	7	72.5	32	95.3
DN40	134	67	14	1 1/2”	102	89	65	50	7	88	40	111
DN50	144	72	17	2”	106.5	91.5	65	70	9	101.5	50	122.8
DN65	160	80	17	2 1/2”	116.5	101.5	90	70	9	121	65	140.5
DN80	200	100	17	3”	131	116	90	70	9	150	80	175
DN100	240	120	17	4”	146	131	90	70	9	182	100	211

Компания оставляет за собой право изменять модели и размеры без уведомления.
Изделия разработаны для промышленного использования и не предназначены для широкого потребления.

Шаровой кран с пневматическим приводом

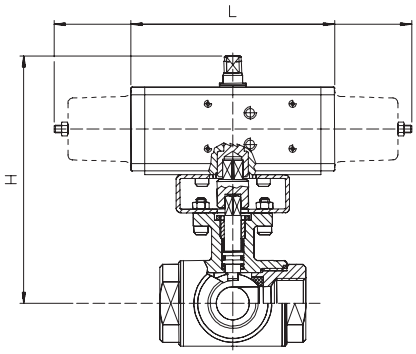

С пневматическим приводом двустороннего действия						
Модель	Привод	Крепление	DN, мм	L, мм	H, мм	Масса, кг
D448H003	DA015401S	---	10	114	118	1.27
D448H004	DA015401S	---	15	114	121	1.5
D448H005	DA030401S	---	20	130	166.5	2.66
D448H006	DA030401S	---	25	130	171	3.12
D448A007	DA045402S	KCF042619	32	130	195.5	4.7
D448H008	DA060402S	KCF042619	40	152	207	6.72
D448A009	DA090401S	KCF052622	50	169	217	8.47
D448H010	DA120401S	KCF052622	65	184	245.5	12
D448H011	DA240401S	---	80	242	282	22.3
D448A012	DA360401S	---	100	264	279	34.9

С пневматическим приводом одностороннего действия						
Модель	Привод	Крепление	DN, мм	L, мм	H, мм	Масса, кг
S448H003	SR015401S	---	10	221	126	1.84
S448H004	SR015401S	---	15	221	129	2
S448H005	SR030402S	---	20	240	146.5	3.35
S448H006	SR030402S	---	25	240	151	3.8
S448A007	SR045401S	---	32	294	177.5	5.52
S448H008	SR060401S	---	40	320	203	8.38
S448A009	SR090401S	---	50	357	215.5	10.4
S448H010	SR120401S	---	65	372	235.5	15.2
S448H011	SR240401S	---	80	460	276	27.4
S448A012	SR360401S	KCF122628	100	566	349	45

Компания оставляет за собой право изменять модели и размеры без уведомления.
Изделия разработаны для промышленного использования и не предназначены для широкого потребления.

Кран шаровой 2-ходовой (межфланцевый) Серия 515

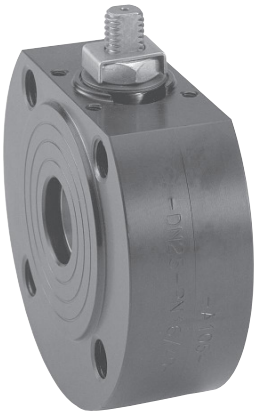

ОБЩИЕ ХАРАКТЕРИСТИКИ

Условный проход DN	10, 15, 20, 25, 32, 40, 50, 100, 125, 150, 200 мм
Рабочая температура	-20° ... +150°C
Материал	корпус - углеродистая сталь A105 шар - нержавеющая сталь AISI 316 (ДН 15-40), AISI 304 (ДН 50-150)
Рабочее давление	до 16 Бар (в стандартном исполнении)
Среда применения	вода, воздух, газ, нефть и нефтехимические продукты

* По заказу - PN25, PN40, PN64; PN100
Рубашка для обогрева;
PTFE с наполнением стекловолокна;
PTFE с наполнением углеграфита;
Пожаробезопасное исполнение

ДИАГРАММА ЗАВИСИМОСТИ ТЕМПЕРАТУРЫ ОТ ДАВЛЕНИЯ

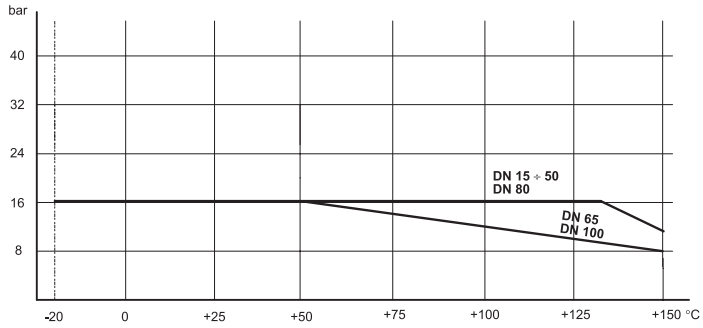

РАСХОДНАЯ ХАРАКТЕРИСТИКА

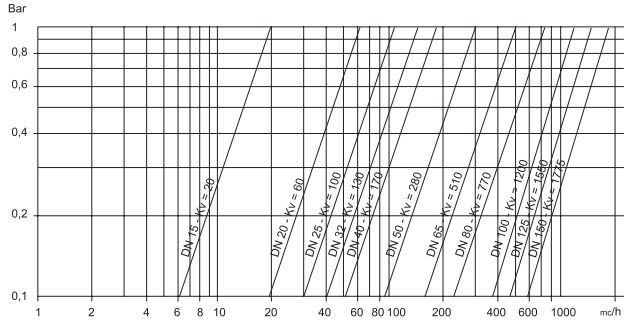

Компания оставляет за собой право изменять модели и размеры без уведомления.
Изделия разработаны для промышленного использования и не предназначены для широкого потребления.

РАЗМЕРЫ

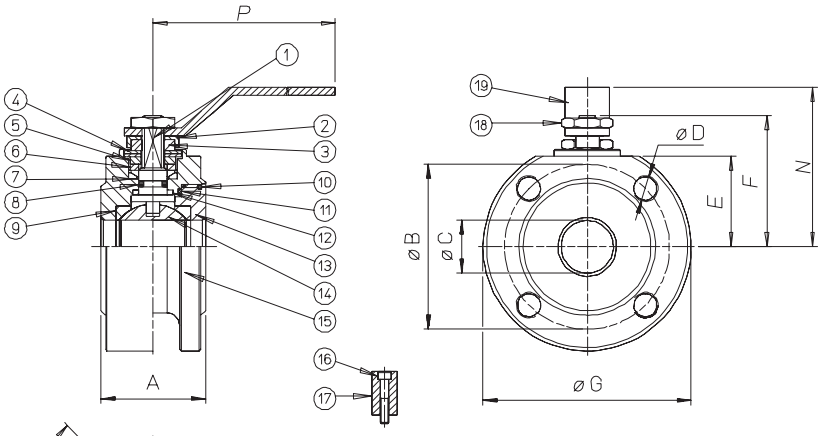

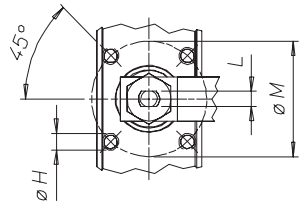

Материалы		
1	Вал	AISI 316
2	Гайка	AISI 304
3	Гайка	AISI 304
4	Пружина	50Crv4
5	Кольцо	AISI 304
6	Гайка	AISI 304
7	Верхнее уплотнение	PTFE
8	Уплотнительное кольцо	FKM
9	Уплотнение шара	PTFE
10	Уплотнительное кольцо	FKM
11	Уплотнение	PTFE
12	Нижнее уплотнение	PTFE
13	Гайка	A105
14	Шар DN15-DN32	AISI 316
14	Шар DN40-DN100	AISI 304
15	Корпус	A105
16	Винт	AISI 304
17	Винт	AISI 304
18	Гайка ручки	AISI 304
19	Ручка	AISI 304

Размер	A	ØB	ØC	ØD	E	F	ØG	ØH	L	ØM	ØN	n°	N	P
DN15	35	65	15	M12	31	48	90	M5	6	36	15	4	65	140
DN20	38	75	20	M12	34	51	100	M5	6	36	20	4	70	140
DN25	43	85	25	M12	39.5	62.5	110	M5	8	42	25	4	82	180
DN32	50	100	32	M16	46	67	130	M5	8	42	32	4	85	180
DN40	60	110	40	M16	50	80	150	M6	10	50	40	4	102	230
DN50	70	125	50	M16	57	87	165	M6	10	50	50	4	110	230
DN65	95	145	65	M16	80	119.5	185	M8	14	70	65	4	137.5	333
DN80	122	160	78	M16	90	129.5	200	M8	14	70	80	8	150	333
DN100	140	180	96	M16	101	148.5	220	M10	16	102	100	8	165	370

Размер	DN 15	DN 20	DN 25	DN 32	DN 40	DN 50	DN 65	DN 80	DN 100
Без управления	V515F604	V515F605	V515F606	V515F607	V515F608	V515F609	V515F610	V515F611	V515F612
Вес, кг	1.2	1.6	2.3	3.7	3.9	5.4	9.8	13.2	19.5
С рукояткой	L515F604	L515F605	L515F606	L515F607	L515F608	L515F609	L515F610	L515F611	L515F612
Вес, кг	1.35	1.8	2.5	4	4.2	5.8	10.2	13.7	20

Таблица крутящих моментов, Н*м

Условный проход	DN 15	DN 20	DN 25	DN 32	DN 40	DN 50	DN 65	DN 80	DN 100
PN 0 Бар									
PN 16 Бар	8	13	20	30	42	61	85	128	212
PN 25 Бар									
PN 60 Бар									

Крутящий момент зависит от температуры и типа жидкости. Коэффициент запаса должен составлять 1.4.
При высокой частоте работы крутящий момент может уменьшаться.

Компания оставляет за собой право изменять модели и размеры без уведомления.
Изделия разработаны для промышленного использования и не предназначены для широкого потребления.

Кран шаровой с пневматическим приводом

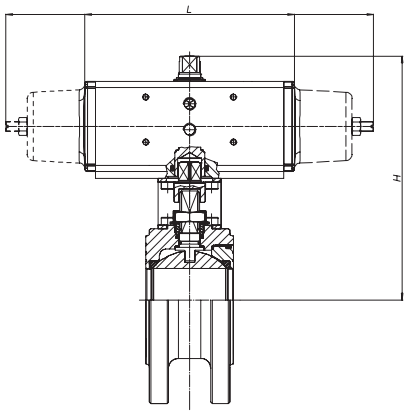

С пневматическим приводом двустороннего действия						
Модель	Привод	Крепление	DN, мм	L, мм	H, мм	Масса, кг
D515K064	DA015401S	KCF031315	15	114	143	2.3
D515H065	DA030401S	KCF031315	20	130	154	3
D515H066	DA030401S	KCF031317	25	130	159.5	3.7
D515A067	DA045402S	KCF042354	32	144	172	5.4
D515H068	DA060402S	KCF042354	40	152	180	7.1
D515A069	DA090401S	KCF051322	50	169	195	7.4
D515H070	DA120401S	KCF051325	65	184	245	12.9
D515A071	DA180401S	KCF071326	80	212	265	16.5
D515A072	DA360401S	KCF101092	100	264	329	28

С пневматическим приводом одностороннего действия						
Модель	Привод	Крепление	DN, мм	L, мм	H, мм	Масса, кг
S515K064	SR015401S	KCF031315	15	221	151	2.8
S515H065	SR030402S	KCF042354	20	240	164	4
S515H066	SR030402S	KCF042354	25	240	169.5	4.6
S515A067	SR045401S	KCF051909	32	294	184	6.7
S515H068	SR060401S	KCF051322	40	320	206	9.1
S515A069	SR090401S	KCF071326	50	357	233	10
S515H070	SR120401S	KCF071326	65	372	265	16.3
S515A071	SR180401S	KCF101280	80	436	297	23.2
S515A072	SR360401S	KCF121065	100	566	359	37.3

Кран шаровой с электрическим приводом

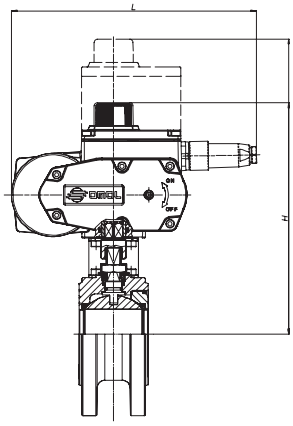

С электрическим приводом Откр./Закр.						
Модель	Привод	Крепление	DN, мм	L, мм	H, мм	Масса, кг
C515A5E64	EA0035A5C000	KCF052756	15	250	208	4.8
C515A5E65	EA0035A5C000	KCF052756	20	250	211	5.2
C515A5E66	EA0035A5C000	KCF052074	25	250	216.5	5.9
C515A5G67	EA0070A5C000	KCF052074	32	250	223	7.3
C515A5G68	EA0070A5C000	KCF051322	40	250	227	7.5
C515A5I69	EA0130A5C000	KCF071323	50	280	264.5	12.9
C515A5I70	EA0130A5C000	KCF071326	65	280	287.5	17.3
C515A5K71	EA0240A5C000	KCF101280	80	280	307.5	20.7
E51516N72	AE160040	KCE362024	100	256.5	346	30

С электрическим позиционером						
Модель	Привод	Крепление	DN, мм	L, мм	H, мм	Масса, кг
C515A5E64*	EA0035A5C000	KCF052756	15	250	208	5.6
C515A5E65*	EA0035A5C000	KCF052756	20	250	211	6
C515A5E66*	EA0035A5C000	KCF052074	25	250	216.5	7.6
C515A5G67*	EA0070A5C000	KCF052074	32	250	223	8.1
C515A5G68*	EA0070A5C000	KCF051322	40	250	227	8.3
C515A5I69*	EA0130A5C000	KCF071323	50	280	264.5	13.7
C515A5I70*	EA0130A5C000	KCF071326	65	280	287.5	18.1
C515A5K71*	EA0240A5C000	KCF101280	80	280	307.5	21.5
M51516P72*	AM160050	KCE562023	100	381	395	44.9

* Позиционер в заказе необходимо указывать дополнительно (см. раздел “Привод электрический Серии EA“, стр. 133)

Компания оставляет за собой право изменять модели и размеры без уведомления.
Изделия разработаны для промышленного использования и не предназначены для широкого потребления.

Кран шаровой 2-ходовой на высокое давление Серия 526

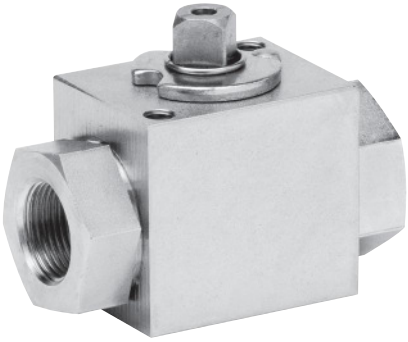

ОБЩИЕ ХАРАКТЕРИСТИКИ

Присоединение	от G3/8 до G2 (внутренняя резьба по ГОСТ 6357, DIN ISO 228, DIN 259)
Условный проход DN	10, 15, 20, 25, 32, 40, 50 мм
Рабочая температура	-20° ... +100°C
Материал	углеродистая сталь
Рабочее давление	DN10-500 Бар, DN15-400 Бар, DN20, DN25-315 Бар, DN32, DN40, DN50-350 Бар
Среда применения	масло, нефть и нефтехимические продукты, природный газ

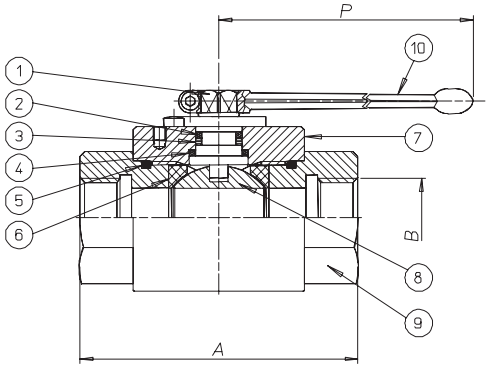

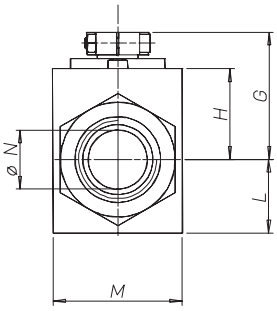

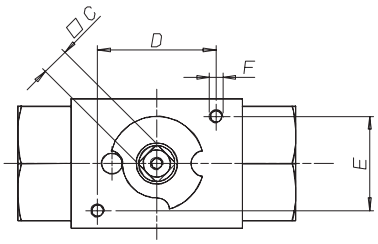

Материалы		
1	Вал	Углеродистая сталь
2	Шайба для защиты уплотнительного кольца	PTFE
3	Уплотнительное кольцо	FKM
4	Шайба	POM+MoS2
5	Уплотнительное кольцо	FKM
6	Уплотнение шара	POM+MoS2
7	Корпус	Углеродистая сталь
8	Шар	Хромированная углеродистая сталь
9	Корпус	Углеродистая сталь
10	Ручка	Углеродистая сталь

Размер	A	B	ØC	D	E	F	G	H	L	M	ØN	P
G3/8	72	G3/8	9	23	34	M6	34.3	20.5	17.5	32	10	115
G1/2	83	G1/2	9	23	34	M6	35	21	19	35	13	115
G3/4	95	G3/4	14	48	36	M8	50.8	32.5	24.5	49	20	200
G1	113	G1	14	48	36	M8	53.8	35.5	29.5	58	25	200
G1 1/4	111	G1 1/4	17	0	52	M8	66.5	45.5	40.5	81	32	320
G1 1/2	130	G1 1/2	17	0	52	M8	74	53	50	100	38	320
G2	140	G2	17	0	52	M8	79	58	59	118	48	320

Компания оставляет за собой право изменять модели и размеры без уведомления.
Изделия разработаны для промышленного использования и не предназначены для широкого потребления.

Характеристики

Размер	DN 10	DN 15	DN 20	DN 25	DN 32	DN 40	DN 50
Без управления, порт “L“	V526B403	V526B404	V526B405	V526B406	V526B407	V526B408	V526B409
Вес, кг	0.7	0.8	1.5	2.3	3.2	5.3	7.8
С рукояткой, порт “L“	L526B403	L526B404	L526B405	L526B406	L526B407	L526B408	L526B409
Вес, кг	0.85	0.95	1.7	2.5	3.4	5.6	8.1

ДИАГРАММА ЗАВИСИМОСТИ ТЕМПЕРАТУРЫ ОТ ДАВЛЕНИЯ

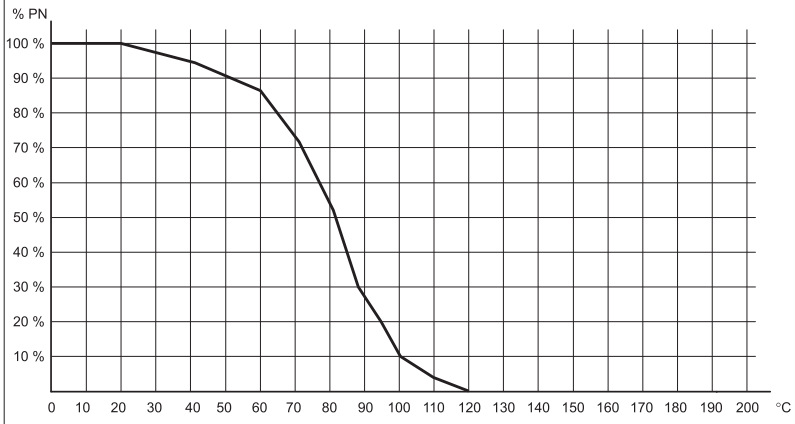

РАСХОДНАЯ ХАРАКТЕРИСТИКА

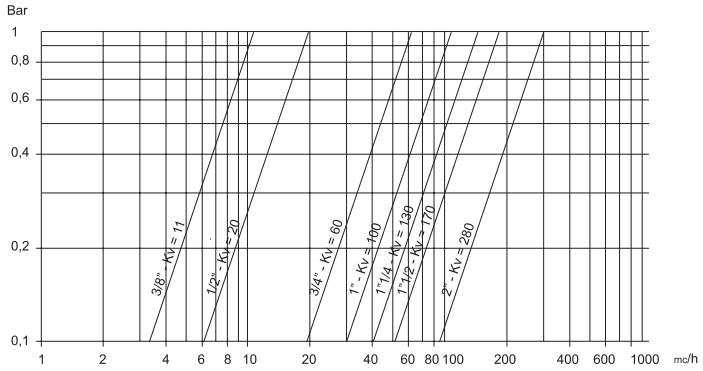

Таблица крутящих моментов, Н*м

Условный проход	DN 10	DN 15	DN 20	DN 25	DN 32	DN 40	DN 50
PN 315 Бар			34	37			
PN 350 Бар					66	75	135
PN 400 Бар		18					
PN 500 Бар	15						

Крутящий момент зависит от температуры и типа жидкости.
Коэффициент запаса должен составлять 1.4.
При высокой частоте работы крутящий момент может уменьшаться.

Компания оставляет за собой право изменять модели и размеры без уведомления.
Изделия разработаны для промышленного использования и не предназначены для широкого потребления.

Шаровой кран с пневматическим приводом

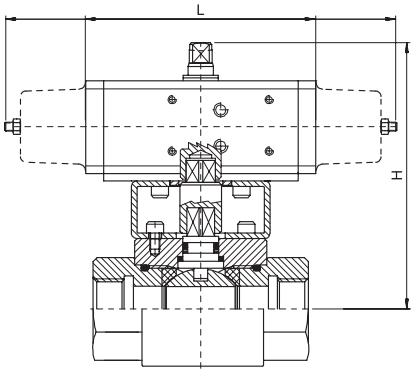

С пневматическим приводом двустороннего действия						
Модель	Привод	Крепление	DN, мм	L, мм	H, мм	Масса, кг
D526H003	DA030401S	KCF031542	10	130	141	1.7
D526H004	DA030401S	KCF031542	15	130	141.5	1.8
D526H005	DA060401S	KCF041544	20	152	163	3.1
D526H006	DA060401S	KCF041544	25	152	167	3.9
D526H007	DA120401S	KCF051546	32	184	202	6
D526H008	DA120401S	KCF051546	40	184	209.5	8.1
D526H009	DA245402S	KCF071547	50	242	234.5	13.1

С пневматическим приводом одностороннего действия						
Модель	Привод	Крепление	DN, мм	L, мм	H, мм	Масса, кг
S526H003	SR030402S	KCF031542	10	240	150.5	2.7
S526H004	SR030402S	KCF031542	15	240	151.5	2.8
S526H005	SR060401S	KCF041544	20	320	189	5.1
S526H006	SR060401S	KCF041544	25	320	192	5.8
S526H007	SR120401S	KCF051546	32	372	222	10.1
S526H008	SR120401S	KCF051546	40	372	229.5	12.2
S526H009	SR240401S	KCF071547	50	460	258	19.1

Шаровой кран с электрическим приводом

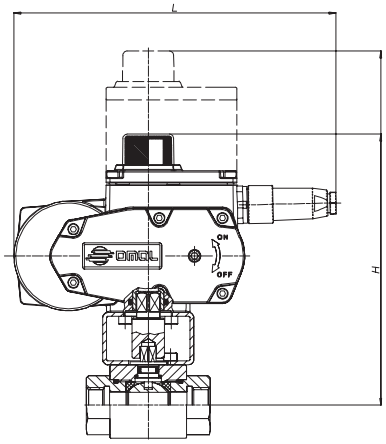

С электрическим приводом Откр./Закр.						
Модель	Привод	Крепление	DN, мм	L, мм	H, мм	Масса, кг
C526A5E03	EA0035A5C000	KCF052202	10	250	197.5	4.3
C526A5E04	EA0035A5C000	KCF052202	15	250	198	4.4
C526A5G05	EA0070A5C000	KCF051545	20	250	209.5	5.1
C526A5G06	EA0070A5C000	KCF051545	25	250	212.5	5.9
C526A5I07	EA0130A5C000	KCF071547	32	280	243.1	10.7
C526A5I08	EA0130A5C000	KCF071547	40	280	250.6	12.8
C526A5K09	EA0240A5C000	KCF101548	50	280	255.6	15.3

С электрическим позиционером						
Модель	Привод	Крепление	DN, мм	L, мм	H, мм	Масса, кг
C526A5E03*	EA0035A5C000	KCF052202	10	250	261.5	5.1
C526A5E04*	EA0035A5C000	KCF052202	15	250	262	5.2
C153A5G05*	EA0070A5C000	KCF051545	20	250	273.5	6
C153A5G06*	EA0070A5C000	KCF051545	25	250	276.5	7.7
C153A5I07*	EA0130A5C000	KCF071547	32	280	307	11.5
C153A5I08*	EA0130A5C000	KCF071547	40	280	314.6	13.6
C153A5K09*	EA0240A5C000	KCF101548	50	280	319.6	16.1

* Позиционер в заказе необходимо указывать дополнительно (см. раздел “Привод электрический Серии EA“, стр. 133)

Компания оставляет за собой право изменять модели и размеры без уведомления.
Изделия разработаны для промышленного использования и не предназначены для широкого потребления.

Кран шаровой 3-ходовой (L-порт) на высокое давление Серия 541

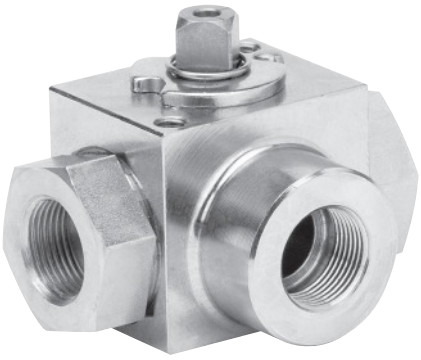

ОБЩИЕ ХАРАКТЕРИСТИКИ

Присоединение	от G3/8 до G1 (внутренняя резьба по ГОСТ 6357, DIN ISO 228, DIN 259)
Условный проход DN	10, 15, 20, 25 мм
Рабочая температура	-10° ... +100°C
Материал	углеродистая сталь
Рабочее давление	DN10, DN15-500 Бар, DN20, DN25-315 Бар
Среда применения	масло, нефть и нефтехимические продукты

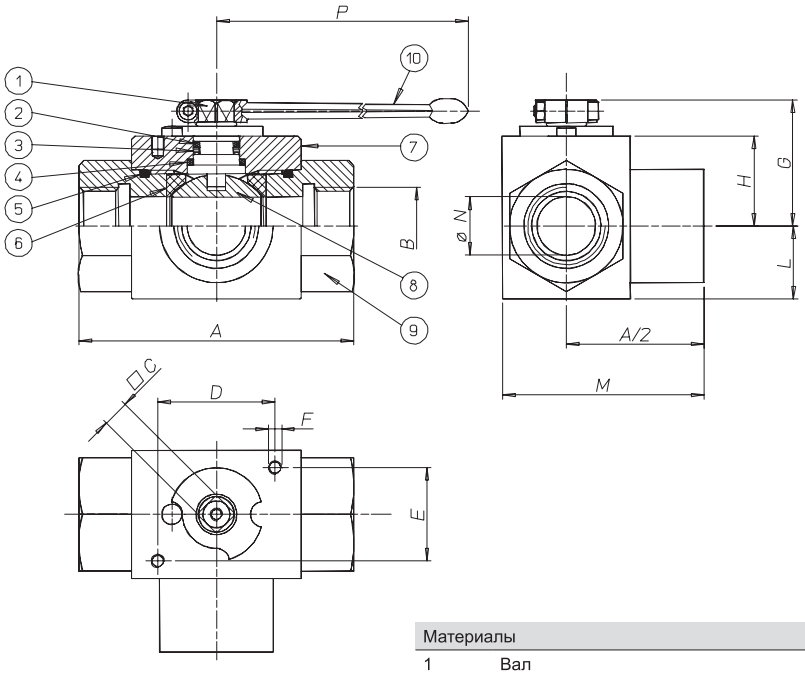

Материалы		
1	Вал	Углеродистая сталь
2	Шайба для защиты уплотнительного кольца	PTFE
3	Уплотнительное кольцо	NBR
4	Шайба	POM+MoS2
5	Уплотнительное кольцо	NBR
6	Уплотнение шара	POM+MoS2
7	Корпус	Углеродистая сталь
8	Шар	Хромированная углеродистая сталь
9	Корпус	Углеродистая сталь
10	Ручка	Углеродистая сталь

Размер	A	B	ØC	D	E	F	G	H	L	M	ØN	P
G3/8	72	G3/8	9	23	34	M6	34.3	20.5	17.5	52	10	115
G1/2	83	G1/2	9	23	34	M6	35	21	19	59	13	115
G3/4	95	G3/4	14	48	36	M8	50.8	32.5	24.5	72	20	200
G1	113	G1	14	48	36	M8	53.8	35.5	29.5	85.5	25	200

Компания оставляет за собой право изменять модели и размеры без уведомления.
Изделия разработаны для промышленного использования и не предназначены для широкого потребления.

Размер	DN 10	DN 15	DN 20	DN 25
Без управления	V541B403	V541B404	V541B405	V541B406
Вес, кг	0.7	0.8	1.7	2.6
С ручкой	L541B403	L541B404	L541B405	L541B406
Вес, кг	0.85	0.95	1.9	2.8

ДИАГРАММА ЗАВИСИМОСТИ ТЕМПЕРАТУРЫ ОТ ДАВЛЕНИЯ

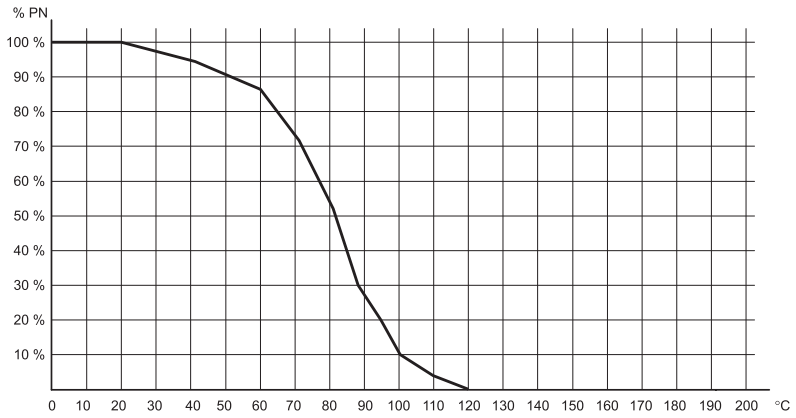

СХЕМА РАБОТЫ

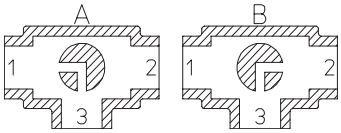

“L“ - порт

Таблица крутящих моментов, Н*м

Условный проход	DN 10	DN 15	DN 20	DN 25
PN 0 Бар				
PN 315 Бар			34	37
PN 350 Бар				
PN 500 Бар	15	18		

Крутящий момент зависит от температуры и типа жидкости.
Коэффициент запаса должен составлять 1.4.
При высокой частоте работы крутящий момент может уменьшаться.

Шаровой кран с пневматическим приводом

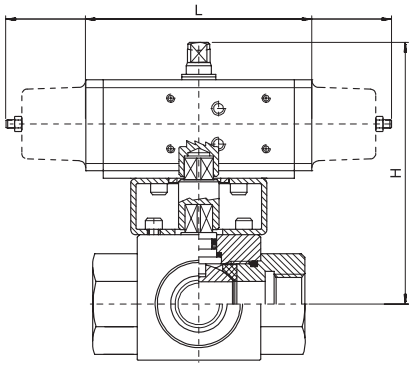

С пневматическим приводом двустороннего действия						
Модель	Привод	Крепление	DN, мм	L, мм	H, мм	Масса, кг
D541H003	DA030401S	KCF031542	10	130	141	1.7
D541H004	DA030401S	KCF031542	15	130	141.5	1.8
D541H005	DA060402S	KCF041544	20	152	163	3.3
D541H006	DA060402S	KCF041544	25	152	167	4.2

С пневматическим приводом одностороннего действия						
Модель	Привод	Крепление	DN, мм	L, мм	H, мм	Масса, кг
S541H003	SR030402S	KCF041543	10	240	150.5	2.8
S541H004	SR030402S	KCF041543	15	240	151.5	2.9
S541H005	SR060401S	KCF051545	20	320	189	5.3
S541H006	SR060401S	KCF051545	25	320	192	6.1

Компания оставляет за собой право изменять модели и размеры без уведомления.
Изделия разработаны для промышленного использования и не предназначены для широкого потребления.

Кран шаровой 3-ходовой (межфланцевый) Серия 545

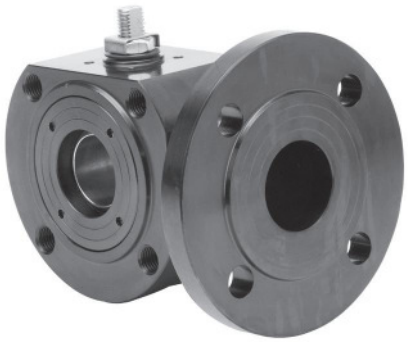

ОБЩИЕ ХАРАКТЕРИСТИКИ

Условный проход DN	15, 20, 25, 32, 40, 50, 65, 80, 100 мм
Рабочая температура	-10° ... +150°C (до +200°C со специальным уплотнением)
Материал	углеродистая сталь
Рабочее давление	40 Бар (для DN от 65 до 100 - 16 Бар)
Среда применения	вода, воздух, газ, масло, газ, химические и нефтехимические продукты, агрессивные среды
Уплотнение	PTFE*

* По заказу - PTFE с наполнением стекловолокна
PTFE с наполнением углеграфита
Пожаробезопасное исполнение

ДИАГРАММА ЗАВИСИМОСТИ ТЕМПЕРАТУРЫ ОТ ДАВЛЕНИЯ

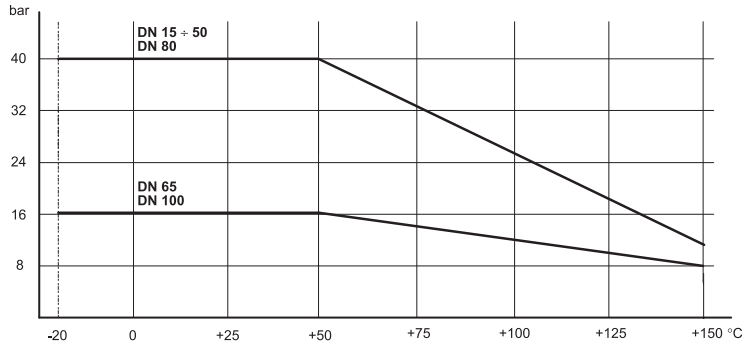

СХЕМА РАБОТЫ

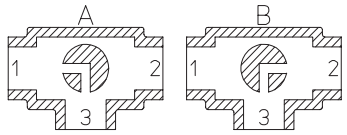

“L“ - порт

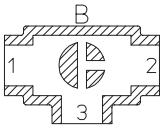

“T“ - порт

Входной порт “3”

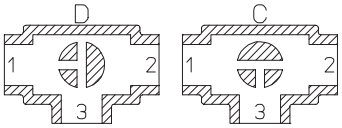

Компания оставляет за собой право изменять модели и размеры без уведомления.
Изделия разработаны для промышленного использования и не предназначены для широкого потребления.

РАЗМЕРЫ

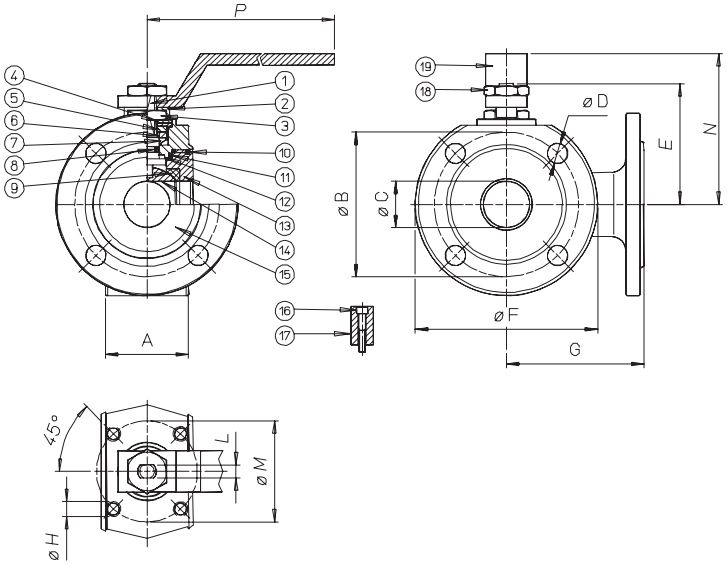

Материалы		
1	Вал	AISI 316
2	Гайка	AISI 304
3	Гайка	AISI 304
4	Пружина	50Crv4
5	Кольцо	AISI 304
6	Гайка	AISI 304
7	Верхнее уплотнение	PTFE
8	Уплотнительное кольцо	FKM
9	Уплотнение шара	PTFE
10	Уплотнительное кольцо	FKM
11	Уплотнение	PTFE
12	Нижнее уплотнение	PTFE
13	Гайка	A105
14	Шар DN15-DN40	AISI 316
14	Шар DN50-DN150	AISI 304
15	Корпус	A105
16	Винт	AISI 304
17	Винт	AISI 304
18	Гайка ручки	AISI 304
19	Ручка	AISI 304

Размер	A	ØB	ØC	ØD	E	ØF	G	ØH	L	ØM	N	P
DN15	35	65	10	M12X4	48	90	85	M5	6	36	65	140
DN20	38	75	15	M12X4	51	100	90	M5	6	36	70	140
DN25	43	85	20	M12X4	62.5	110	90	M5	8	42	82	180
DN32	54	100	25	M16X4	67	130	105	M5	8	42	85	180
DN40	66	110	32	M16X4	80	140	120	M6	10	50	102	230
DN50	83	125	40	M16X4	87	150	130	M6	10	50	110	230
DN65	103	145	50	M16X4	119.5	175	150	M8	14	70	137.5	350
DN80	122	160	65	M16X8	129.5	190	175	M8	14	70	150	350
DN100	153	180	78	M16X8	148.5	220	185	M10	16	102	165	508

Размер	DN 15	DN 20	DN 25	DN 32	DN 40	DN 50	DN 65	DN 80	DN 100
Без управления, “L“-порт	V545X604	V545X605	V545X606	V545X607	V545X608	V545X609	V545X610	V545X611	V545X612
Вес, кг	1.2	2	2.65	3.8	5.5	6.2	10	11.2	20.2
С ручкой, “L“-порт	L545X604	L545X605	L545X606	L545X607	L545X608	L545X609	L545X610	L545X611	L545X612
Вес, кг	1.35	2.15	2.8	4	5.7	6.5	10.3	11.7	20.7

Таблица крутящих моментов, Н*м

Условный проход	DN 15	DN 20	DN 25	DN 32	DN 40	DN 50	DN 65	DN 80	DN 100
PN 0 Бар									
PN 16 Бар							85		212
PN 25 Бар									
PN 40 Бар	8	13	20	30	42	61		128	

Крутящий момент зависит от температуры и типа жидкости. Коэффициент запаса должен составлять 1.4.
При высокой частоте работы крутящий момент может уменьшаться.

Компания оставляет за собой право изменять модели и размеры без уведомления.
Изделия разработаны для промышленного использования и не предназначены для широкого потребления.

Шаровой кран с пневматическим приводом

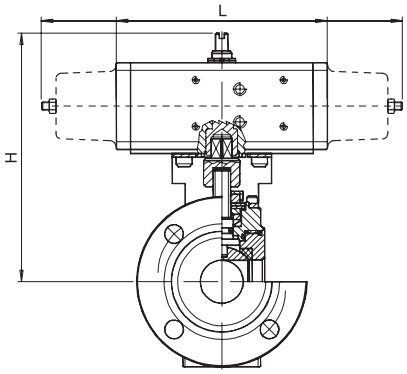

С пневматическим приводом двустороннего действия						
Модель	Привод	Крепление	DN, мм	L, мм	H, мм	Масса, кг
D545K064	DA015401S	KCF031315	15	114	143	1.96
D545H065	DA030401S	KCF031315	20	130	154	3
D545H066	DA030401S	KCF031317	25	130	159.5	3.65
D545K067	DA045402S	KCF042354	32	144	171.3	5
D545H068	DA060402S	KCF042355	40	152	180	7.11
D545K069	DA090401S	KCF051322	50	168.5	194	6.4
D545H070	DA120401S	KCF051325	65	184	245	12.9
D545K071	DA180401S	KCF071326	80	212.2	264.5	14.6
D545H072	DA360401S	KCF101092	100	264	329	28

С пневматическим приводом одностороннего действия						
Модель	Привод	Крепление	DN, мм	L, мм	H, мм	Масса, кг
S545K064	SR015401S	KCF031315	15	221	151	2.1
S545H065	SR030402S	KCF042353	20	240	164	4
S545H066	SR030402S	KCF042353	25	240	169.5	4.6
S545K067	SR045401S	KCF051909	32	293.5	183	5.55
S545H068	SR060401S	KCF051322	40	320	206	9.1
S545K069	SR090401S	KCF071323	50	357	232.5	7.9
S545H070	SR120401S	KCF071326	65	372	265	16.3
S545K071	SR180401S	KCF101280	80	435.5	297	21.6
S545H072	SR360401S	KCF121065	100	566	359	37.3

Компания оставляет за собой право изменять модели и размеры без уведомления.
Изделия разработаны для промышленного использования и не предназначены для широкого потребления.

Кран шаровой 2-ходовой полнопроходной (резьба или под пайку) Серия 612 и 614

ОБЩИЕ ХАРАКТЕРИСТИКИ

Присоединение	от G3/8 до G4 (внутренняя резьба по ГОСТ 6357, DIN ISO 228, DIN 259) под шайбу ISO 727
Условный проход DN	10, 15, 20, 25, 32, 40, 50, 65, 80, 100 мм
Рабочая температура	от 0° ... +60°C
Материал	ПВХ
Рабочее давление	до 16 Бар (зависит от DN и рабочей температуры)
Среда применения	химическая, все виды жидкостей, совместимых с ПВХ

ДИАГРАММА ЗАВИСИМОСТИ ТЕМПЕРАТУРЫ ОТ ДАВЛЕНИЯ

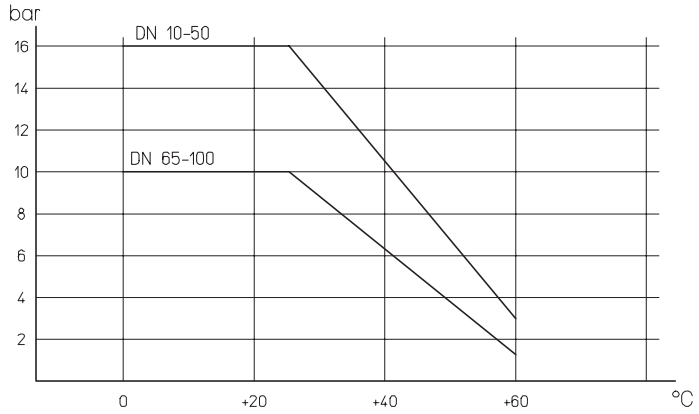

РАСХОДНАЯ ХАРАКТЕРИСТИКА

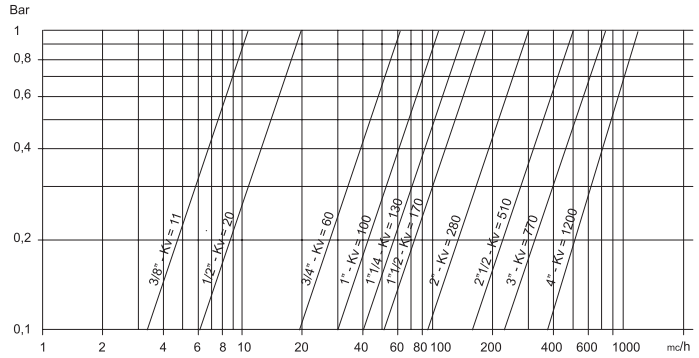

Компания оставляет за собой право изменять модели и размеры без уведомления.
Изделия разработаны для промышленного использования и не предназначены для широкого потребления.

РАЗМЕРЫ

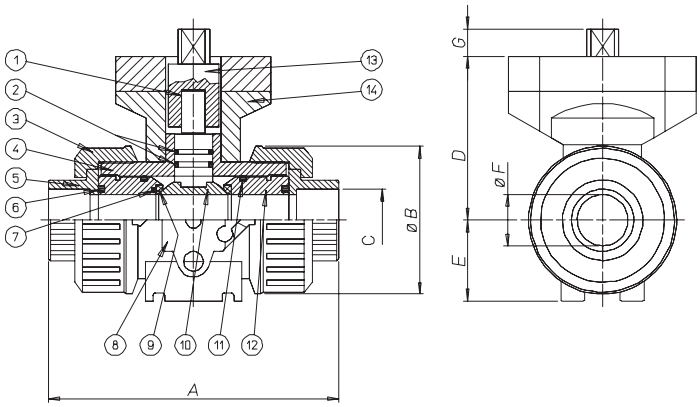

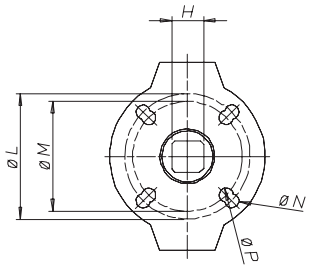

Материалы		
1	Вал	PVC
2	Гайка	EPDM
3	Гайка	PVC
4	Пружина	PVC
5	Шайба	PVC
6	Гайка	EPDM
7	Уплотнительное кольцо	EPDM
9	Уплотнение шара	PTFE
10	Шар	PVM
11	Уплотнительное кольцо	EPDM
12	Корпус	PVC
13	Переходник вала	PP-GP+AISI304
14	Фланец	PP-GP

Размер	A	A	B	C	C	D	E	F	G	H	L	ØM	N	P
G3/8	103	103	54	G3/8	16	58	29	10	12	11	42	36	5.5	5.5
G1/2	110	103	54	G1/2	20	58	29	15	12	11	42	36	5.5	5.5
G3/4	116	115	65	G3/4	25	73.5	34.5	20	12	11	50	36	6.5	5.5
G1	134	128	73	G1	32	74	39	25	12	11	70	36	6.5	5.5
G1 1/4	153	146	86	G1 1/4	40	97	46	32	16	14	70	50	8.5	6.5
G1 1/2	156	164	98	G1 1/2	50	104	52	40	16	14	70	50	8.5	6.5
G2	186	199	122	G2	63	114	62	50	16	14	70	50	8.5	6.5
G2 1/2	235	235	164	G2 1/2	42	119	87	65	16	14	70		9	
G3	270	270	203	G3	90	132	105	80	16	14	70		9	
G4	308	308	238	G4	110	150	129	100	19	17	70		9	

Размер	DN 10	DN 15	DN 20	DN 25	DN 32	DN 40	DN 50	DN 65	DN 80	DN 100
Без управления, резьба	V612P203	V612P204	V612P205	V612P206	V612P207	V612P208	V612P209	V612P210	V612P211	V612P212
Без управления, под гайку	V614P753	V614P754	V614P755	V614P756	V614P757	V614P758	V614P759	V614P760	V614P761	V614P762
Вес, кг	0.17	0.165	0.27	0.41	0.6	0.83	1.44	3.9	6.5	10
С рукояткой, резьба	L612P203	L612P204	L612P205	L612P206	L612P207	L612P208	L612P209	L612P210	L612P211	L612P212
С рукояткой, под гайку	L614P753	L614P754	L614P755	L614P756	L614P757	L614P758	L614P759	L614P760	L614P761	L614P762
Вес, кг	0.2	0.195	0.31	0.44	0.65	0.88	1.49	4.4	7.2	11.1

Таблица крутящих моментов, Н*м

Условный проход	DN 10	DN 15	DN 20	DN 25	DN 32	DN 40	DN 50	DN 65	DN 80	DN 100
PN 0 Бар										
PN 10 Бар								23	34	47
PN 16 Бар	5.5	6	6	7	8	11	13			
PN 40 Бар										

Крутящий момент зависит от температуры и типа жидкости.
Коэффициент запаса должен составлять 1.4.
При высокой частоте работы крутящий момент может уменьшаться.

Компания оставляет за собой право изменять модели и размеры без уведомления.
Изделия разработаны для промышленного использования и не предназначены для широкого потребления.

Шаровой кран с пневматическим приводом

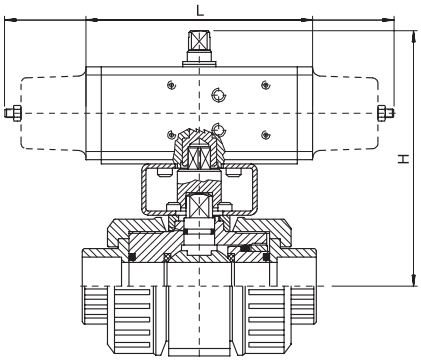

С пневматическим приводом двустороннего действия							
Модель		Привод	Крепление	DN, мм	L, мм	H, мм	Масса, кг
D612H003	D614H083	DA015401S	KCF033220	10	114	86.2	1.13
D612H004	D614H084	DA015401S	KCF033220	15	114	86.2	1.16
D612H005	D614H085	DA015401S	KCF033220	20	114	101.7	1.31
D612H006	D614H086	DA015401S	KCF033220	25	114	102.2	1.44
D612H007	D614H087	DA015401S	KCF033221	32	130	173.2	1.9
D612H008	D614H088	DA030401S	KCF033222	40	130	136.7	1.83
D612H009	D614H089	DA030401S	KCF033222	50	130	146.7	2.41
D612A010	D614A090	DA045402S	KCF043014	65	144	232.5	5.9
D612H011	D614H091	DA060402S	KCF043014	80	152	250.5	8.9
D612H012	D614H092	DA090401S	KCF053020	100	169	275.5	13.3

С пневматическим приводом одностороннего действия							
Модель		Привод	Крепление	DN, мм	L, мм	H, мм	Масса, кг
S612H003	S614H083	SR015401S	KCF033220	10	221	152	1.68
S612H004	S614H084	SR015401S	KCF033220	15	221	152	1.71
S612H005	S614H085	SR030402S	KCF033220	20	221	157	1.88
S612H006	S614H086	SR030402S	KCF033220	25	221	165.5	2.1
S612H007	S614H087	SR045401S	KCF033222	32	240	182.5	3.07
S612H008	S614H088	SR060401S	KCF043223	40	240	186.5	3.28
S612H009	S614H089	SR090402S	KCF043223	50	240	198	4.02
S612A010	S614A090	SR120402S	KCF043019	65	294	216.5	7.1
S612H011	S614H091	SR180402S	KCF043019	80	320	248.5	11.1
S612H012	S614H092	SR240402S	KCF073021	100	357	276	15.9

Серия 612: резьбовое присоединение
Серия 614: под гайку

Компания оставляет за собой право изменять модели и размеры без уведомления.
Изделия разработаны для промышленного использования и не предназначены для широкого потребления.

Кран шаровой 2-ходовой полнопроходной Серия 101

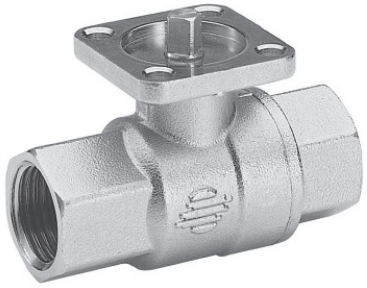

ОБЩИЕ ХАРАКТЕРИСТИКИ

Присоединение	от G3/8 до G3 (внутренняя резьба по UNI/ISO 7/1 Rp, ГОСТ 6211-81)
Условный проход, DN	10, 15, 20, 25, 32, 40, 50, 65, 80 мм
Рабочая температура	-20° ... +150°C
Материал	латунь
Рабочее давление	до 64 Бар (в зависимости от DN)
Среда применения	вода, воздух, газ, вакуум, нефть, нефтехимические продукты (для неагрессивных сред)

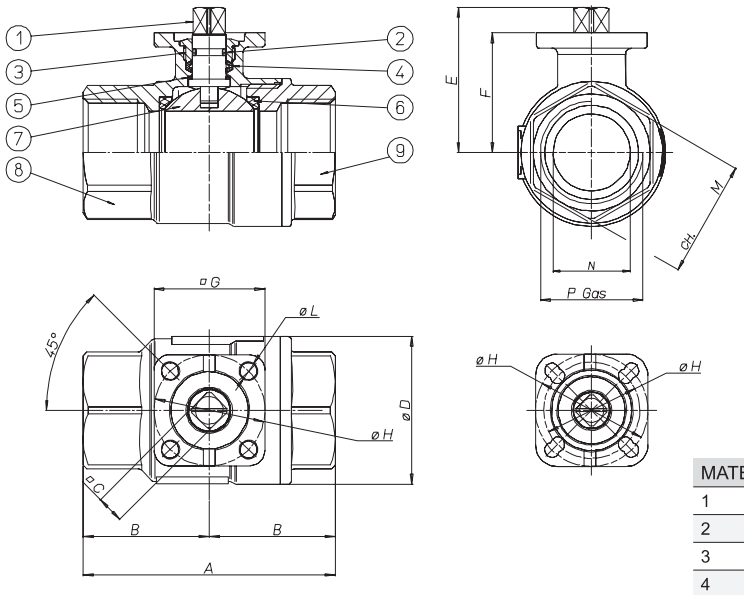

МАТЕРИАЛЫ		
1	Вал	Латунь
2	Уплотнительное кольцо	FKM
3	Гайка	Латунь
4	Антифрикционное кольцо	PTFE
5	Уплотнительное кольцо	PTFE
6	Уплотнение шара	PTFE
7	Шар	Хромированная латунь
8	Корпус	Латунь
9	Корпус	Латунь

Размер	A	B	ØC	ØD	E	F	ØG	ØH	ØL	ch. M	N
G3/8	69	34.5	9	31.8	38.5	30.5	36	36	5.5	25	10
G1/2	69	34.5	9	31.8	38.5	30.5	36	36	5.5	25	15
G3/4	77	38.5	9	40	45.3	36.3	36	36	5.5	31	20
G1	89	44.5	9	48	49.2	40.2	36	36	5.5	38	25
G1 1/4	103	51.5	9	60	60.5	51.5	42	36/42	5.5	47	32
G1 1/2	114	57	9	70.6	67	58	42	36/42	5.5	54	40
G2	134	67	11	88.5	76.3	65.3	46	42/50	5.5/6.5	66	50
G2 1/2	161	80.5	14	112	97	83	65	50/70	6.5/8.5	84	65
G3	185	92.5	14	138.4	108.5	94.5	65	50/70	6.5/8.5	98	80

Компания оставляет за собой право изменять модели и размеры без уведомления.
Изделия разработаны для промышленного использования и не предназначены для широкого потребления.

ХАРАКТЕРИСТИКИ

Размер	DN 10	DN 15	DN 20	DN 25	DN 32	DN 40	DN 50	DN 65	DN 80
Без управления	V101N203	V101N204	V101N205	V101N206	V101N207	V101N208	V101N209	V101N210	V101N211
Вес, кг	0.33	0.29	0.43	0.66	1.07	1.52	2.62	3.98	6.68
С ручкой	L101N203	L101N204	L101N205	L101N206	L101N207	L101N208	L101N209	L101N210	L101N211
Вес, кг	0.4	0.35	0.5	0.72	1.14	1.59	2.69	4.28	6.98

ДИАГРАММА ЗАВИСИМОСТИ ТЕМПЕРАТУРЫ ОТ ДАВЛЕНИЯ

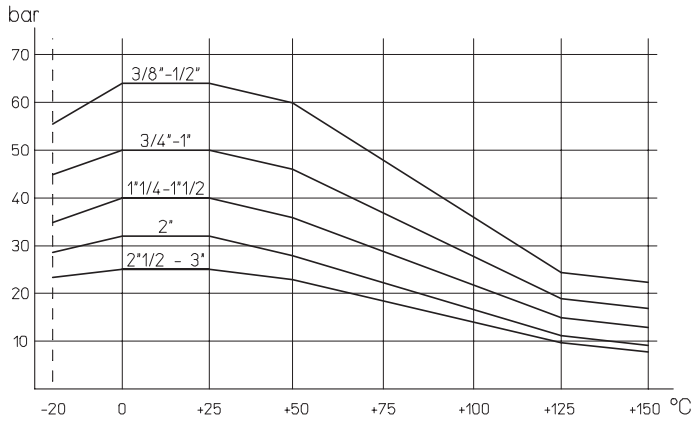

РАСХОДНАЯ ХАРАКТЕРИСТИКА

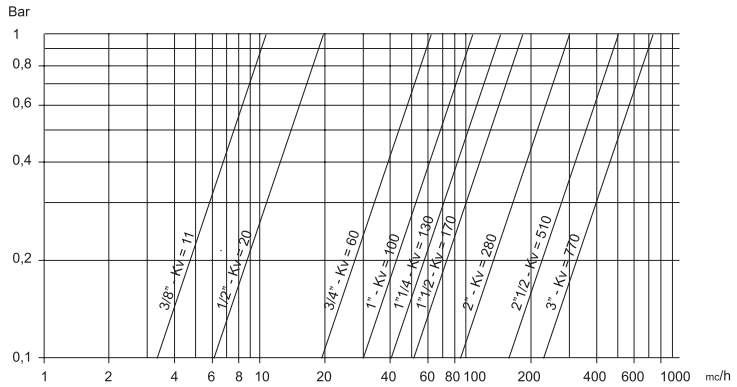

Таблица крутящих моментов, Н*м

Условный проход	DN 10	DN 15	DN 20	DN 25	DN 32	DN 40	DN 50	DN 65	DN 80
PN 0 Бар									
PN 16 Бар									
PN 25 Бар							27	48	79
PN 40 Бар					14	19			
PN 50 Бар			7	10					
PN 64 Бар	4	5							

Крутящий момент зависит от температуры и типа жидкости.
Коэффициент запаса должен составлять 1.4.
При высокой частоте работы крутящий момент может уменьшаться.

Компания оставляет за собой право изменять модели и размеры без уведомления.
Изделия разработаны для промышленного использования и не предназначены для широкого потребления.

Кран шаровой с пневматическим приводом

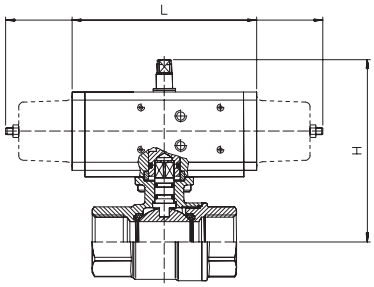

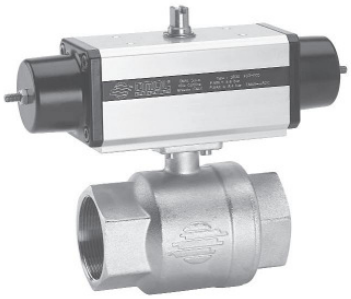

С пневматическим приводом двустороннего действия					
Модель	Привод	DN, мм	L, мм	H, мм	Масса, кг
D101H003	DA008401S	10	70	88	0.61
D101H004	DA008401S	15	70	88	0.559
D101H005	DA015401S	20	114	103.5	1.09
D101H006	DA015401S	25	114	107.5	1.33
D101H007	DA030401S	32	130	131	2.03
D101H008	DA030401S	40	130	138	2.45
D101H009	DA045401S	50	144	150.7	4.64
D101H010	DA090401S	65	168.5	180.5	6.5
D101H011	DA120401S	80	185	211	10.3

С пневматическим приводом одностороннего действия					
Модель	Привод	DN, мм	L, мм	H, мм	Масса, кг
S101H003	SR015401S	10	221	110	1.52
S101H004	SR015401S	15	221	110	1.5
S101H005	SR015401S	20	221	117	1.64
S101H006	SR015401S	25	221	121	1.88
S101H007	SR030401S	32	240	141	2.97
S101H008	SR030401S	40	240	148	3.39
S101H009	SR045401S	50	294	162.5	5.42
S101H009	SR090401S	65	357	209	9.2
S101H009	SR120401S	80	368	231	14.5

Кран шаровой с электрическим приводом

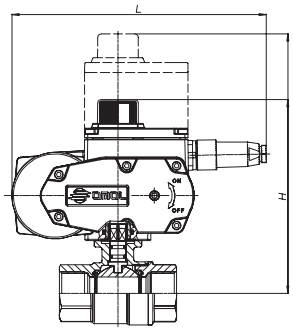

С электрическим приводом Откр./Закр.					
Модель	Привод	DN, мм	L, мм	H, мм	Масса, кг
E10116B03	AE160001	10	158.5	149	3
E10116B04	AE160001	15	158.5	149	3
C101A5E05	EA0035A5C000	20	250	173.3	4
C101A5E06	EA0035A5C000	25	250	177.2	4.25
C101A5E07	EA0035A5C000	32	250	188.5	4.7
C101A5E08	EA0035A5C000	40	250	195	5.1
C101A5G09	EA0070A5C000	50	250	202.3	6.2
C101A5I10	EA0130A5C000	65	279.6	240.6	11.5
C101A5I11	EA0130A5C000	80	279.6	252.1	14.1

С электрическим позиционером					
Модель	Привод	DN, мм	L, мм	H, мм	Масса, кг
M10116C03	AM160002	10	165.8	149	3
M10116C04	AM160002	15	165.8	149	3
M10116C05	AM160002	20	165.8	155.8	3.2
M10116C06	AM160002	25	165.8	159.6	3.4
M101A5E07	EA0035A5C000	32	250	252.5	5.5
M101A5E08	EA0035A5C000	40	250	259	5.9
C101A5G09*	EA0070A5C000	50	250	266.3	7
C101A5I10*	EA0130A5C000	65	279.6	304.6	12.3
C101A5I11*	EA0130A5C000	80	279.6	316.1	14.9

* Позиционер в заказе необходимо указывать дополнительно (см. раздел “Привод электрический Серии EA“, стр. 133)

Компания оставляет за собой право изменять модели и размеры без уведомления.
Изделия разработаны для промышленного использования и не предназначены для широкого потребления.

Кран шаровой 3-ходовой (L-порт) полнопроходной Серия 153

ОБЩИЕ ХАРАКТЕРИСТИКИ

Присоединение	от G3/8 до G3 (внутренняя резьба по UNI/ISO 7/1 Rp, ГОСТ 6211-81)
Условный проход DN	10, 15, 20, 25, 32, 40, 50 мм
Рабочая температура	-20° ... +120°C
Материал	латунь
Рабочее давление	до 16 Бар
Среда применения	вода, воздух, газ, масло, газ, химические и нефтехимические продукты (для неагрессивных сред)

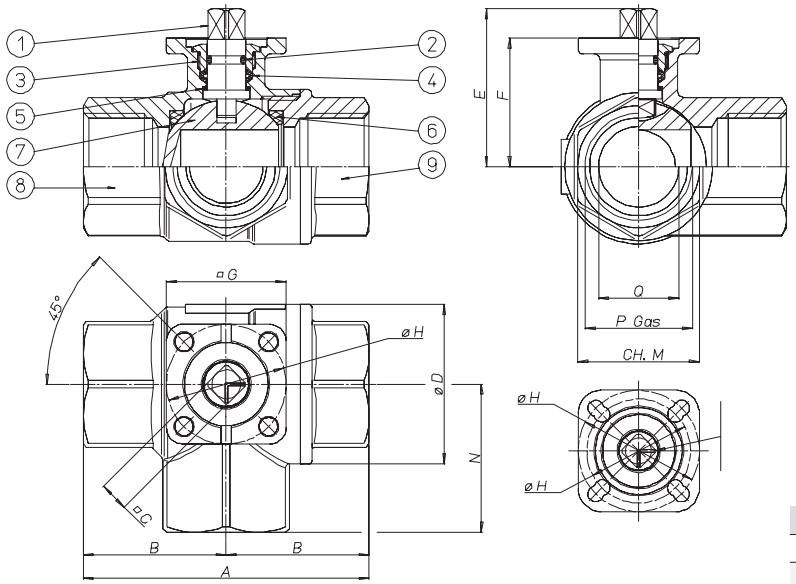

Материалы		
1	Вал	Латунь
2	Уплотнительное кольцо	FKM
3	Гайка	Латунь
4	Уплотнительное кольцо	PTFE
5	Антифрикционное кольцо	PTFE
6	Уплотнение шара	PTFE
7	Шар	Хромированная латунь
8	Корпус	Латунь
9	Корпус	Латунь

Размер	A	B	ØC	ØD	E	F	ØG	ØH	ØL	ch. M	N	P	Q
G3/8	69	34.5	9	31.8	38.4	30.5	36	36	5.5	25	33	G3/8	10
G1/2	69	34.5	9	31.8	38.4	30.5	36	36	5.5	25	33	G1/2	15
G3/4	77	38.5	9	40	45.3	36.3	36	36	5.5	31	38	G3/4	20
G1	89	44.5	9	48	49.2	40.2	36	36	5.5	38	46	G1	25
G1 1/4	103	51.5	9	60	60.5	51.5	42	36/42	5.5	47	54	G1 1/4	32
G1 1/2	114	57	9	70.6	67	58	42	36/42	5.5	54	61	G1 1/2	40
G2	134	67	11	86.5	76.3	65.3	46	42/50	5.5/6.5	66	73	G2	50

Компания оставляет за собой право изменять модели и размеры без уведомления.
Изделия разработаны для промышленного использования и не предназначены для широкого потребления.

Характеристики

Размер	DN 10	DN 15	DN 20	DN 25	DN 32	DN 40	DN 50
Без управления, “L“ - порт	V153N203	V153N204	V153N205	V153N206	V153N207	V153N208	V153N209
Вес, кг	0.38	0.37	0.44	0.77	1.2	1.75	3.85
С рукояткой, “L“ - порт	L153N203	L153N204	L153N205	L153N206	L153N207	L153N208	L153N209
Вес, кг	0.45	0.44	0.51	0.84	1.27	1.82	3,92

ДИАГРАММА ЗАВИСИМОСТИ ТЕМПЕРАТУРЫ ОТ ДАВЛЕНИЯ

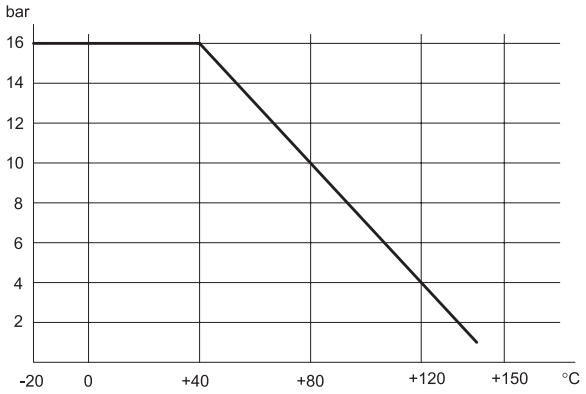

Схемы работы

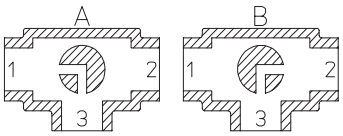

“L“ - порт

Таблица крутящих моментов, Н*м

Условный проход	DN 10	DN 15	DN 20	DN 25	DN 32	DN 40	DN 50
PN 0 бар							
PN 16 бар	4	5	7	10	14	19	27
PN 25 бар							
PN 40 бар							

Крутящий момент зависит от температуры и типа жидкости.
Коэффициент запаса должен составлять 1.4.
При высокой частоте работы крутящий момент может уменьшаться.

Компания оставляет за собой право изменять модели и размеры без уведомления.
Изделия разработаны для промышленного использования и не предназначены для широкого потребления.

Кран шаровой с пневматическим приводом

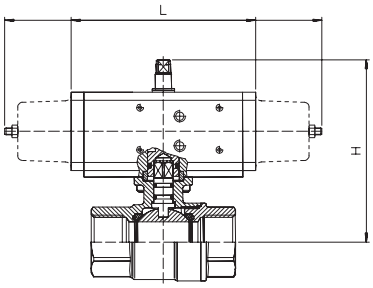

С пневматическим приводом двустороннего действия					
Модель	Привод	DN, мм	L, мм	H, мм	Масса, кг
D153H003	DA008401S	10	70	88	0.67
D153H004	DA008401S	15	70	88	0.66
D153H005	DA015401S	20	114	103.5	1.17
D153H006	DA015401S	25	114	107.5	1.5
D153H007	DA030401S	32	130	131	2.2
D153H008	DA030401S	40	130	138	2.75
D153H009	DA045402S	50	144	150.7	5.1

С пневматическим приводом одностороннего действия					
Модель	Привод	DN, мм	L, мм	H, мм	Масса, кг
S153H003	SR015401S	10	221	110	1.58
S153H004	SR015401S	15	221	110	1.56
S153H005	SR015401S	20	221	117	1.72
S153H006	SR015401S	25	221	121	2
S153H007	SR030402S	32	240	141	3.14
S153H008	SR030402S	40	240	149	3.68
S153H009	SR045401S	50	294	162.5	5.86

Кран шаровой с электрическим приводом

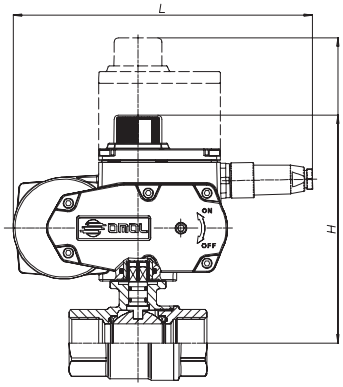

С электрическим приводом Откр./Закр.					
Модель	Привод	DN, мм	L, мм	H, мм	Масса, кг
E15316B03	AE160001	10	158.5	149	3.1
E15316B04	AE160001	15	158.5	149	3.1
C153A5E05	EA0035A5C000	20	250	173.3	4
C153A5E06	EA0035A5C000	25	250	177.2	4.4
C153A5E07	EA0035A5C000	32	250	188.5	4.8
C153A5E08	EA0035A5C000	40	250	195	5.4
C153A5G09	EA0070A5C000	50	250	202.3	7.5

С электрическим позиционером					
Модель	Привод	DN, мм	L, мм	H, мм	Масса, кг
M15316C03	AM160002	10	165.8	149	3.1
M15316C04	AM160002	15	165.8	149	3.1
C153A5E05*	EA0035A5C000	20	250	237.3	4.8
C153A5E06*	EA0035A5C000	25	250	241.2	5.2
C153A5E07*	EA0035A5C000	32	250	252.5	5.6
C153A5E08*	EA0035A5C000	40	250	259	6.2
C153A5G09*	EA0070A5C000	50	250	266.3	8.3

* Позиционер в заказе необходимо указывать дополнительно (см. раздел “Привод электрический Серии EA“, стр. 133)

Компания оставляет за собой право изменять модели и размеры без уведомления.
Изделия разработаны для промышленного использования и не предназначены для широкого потребления.

Кран шаровой 3-ходовой (L, T-порт) полнопроходной Серия 160 и 161

ОБЩИЕ ХАРАКТЕРИСТИКИ

Присоединение	от G1/2 до G2 (внутренняя резьба по UNI/ISO 7/1 Rp, ГОСТ 6211-81)
Условный проход DN	10, 15, 20, 25, 32, 40, 50 мм
Рабочая температура	-20° ... +120°C
Материал	латунь
Рабочее давление	до 40 Бар
Среда применения	вода, воздух, газ, масло, газ, химические и нефтехимические продукты (для неагрессивных сред)

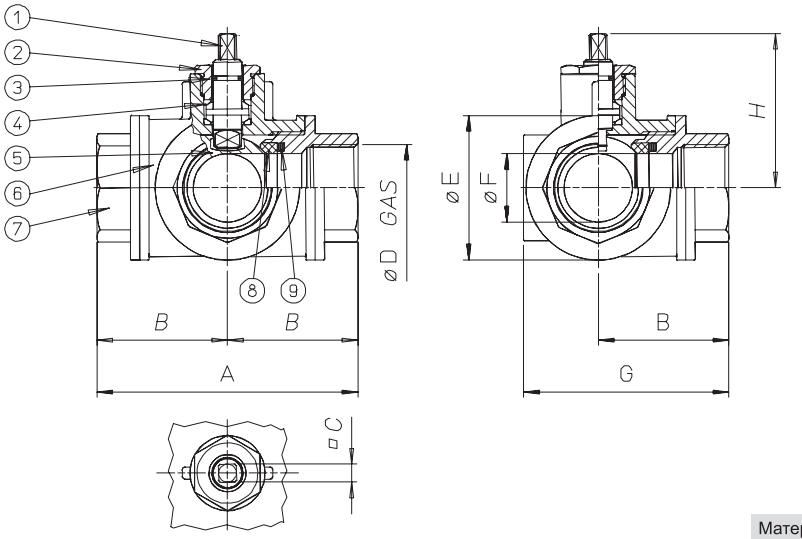

Материалы		
1	Вал	Латунь
2	Гайка	Латунь
3	Уплотнительное кольцо	FKM
4	Уплотнение шара	PTFE
5	Шар	Хромированная латунь
6	Корпус	Латунь
7	Корпус	Латунь
8	Уплотнение	PTFE
9	Уплотнительное кольцо	FKM

Размер	A	B	ØC	ØD	ØE	ØF	G	H
G1/2	80	40	7	G1/2	38	13	61	46.3
G3/4	96	48	10	G3/4	48	18	74	53.5
G1	113	56.5	10	G1	58	23	88	57
G1 1/4	130	65	14	G1 1/4	67	29	99	74.5
G1 1/2	147	73.5	14	G1 1/2	78	35	114	79
G2	169	84.5	17	G2	95	44	132	90.5

Компания оставляет за собой право изменять модели и размеры без уведомления.
Изделия разработаны для промышленного использования и не предназначены для широкого потребления.

ХАРАКТЕРИСТИКИ

Размер	DN 15	DN 20	DN 25	DN 32	DN 40	DN 50
Без управления, порт “T“	V160N204	V160N205	V160N206	V160N207	V160N208	V160N209
Без управления, порт “L“	V161N204	V161N205	V161N206	V161N207	V161N208	V161N209
Вес, кг	0.6	1.1	1.6	2.4	3.4	5.5
С рукояткой, порт “T“	L160N204	L160N205	L160N206	L160N207	L160N208	L160N209
С рукояткой, порт “L“	L161N204	L161N205	L161N206	L161N207	L161N208	L161N209
Вес, кг	0.67	1.18	1.67	2.47	3.47	5.57

ДИАГРАММА ЗАВИСИМОСТИ ТЕМПЕРАТУРЫ ОТ ДАВЛЕНИЯ

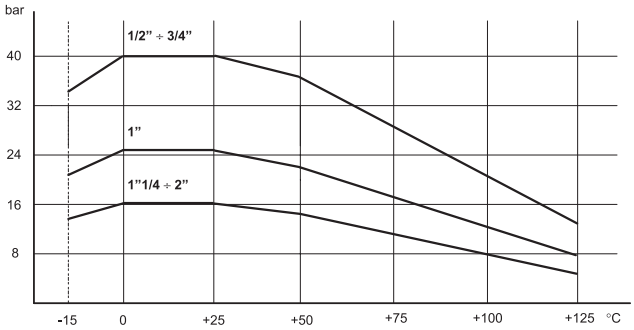

СХЕМА РАБОТЫ

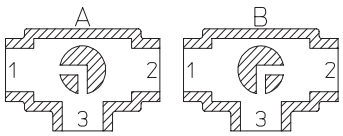

“L“ - порт

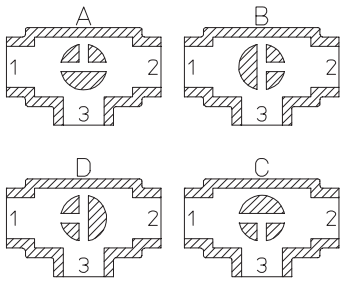

“T“ - порт

Таблица крутящих моментов, Н*м

Условный проход	DN 15	DN 20	DN 25	DN 32	DN 40	DN 50
PN 0 Бар						
PN 16 Бар				31	43	74
PN 25 Бар			20			
PN 40 Бар	8	14				

Крутящий момент зависит от температуры и типа жидкости.
Коэффициент запаса должен составлять 1.4.
При высокой частоте работы крутящий момент может уменьшаться.

Компания оставляет за собой право изменять модели и размеры без уведомления.
Изделия разработаны для промышленного использования и не предназначены для широкого потребления.

Кран шаровой с пневматическим приводом

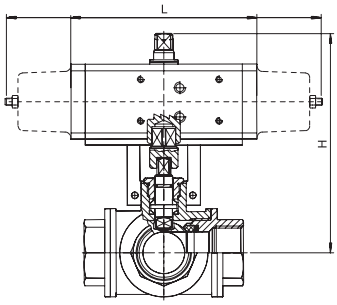

С пневматическим приводом двустороннего действия						
Модель	Привод	Крепление	DN, мм	L, мм	H, мм	Масса, кг
D16 * H004	DA015401S	KCF032430	15	114	124	1.3
D16 * H005	DA030401S	KCF032439	20	130	144.5	2.1
D16 * H006	DA030401S	KCF032439	25	130	150.5	2.7
D16 * K007	DA045402S	KCF042434	32	144	168.3	3.8
D16 * H008	DA060402S	KCF042434	40	152	176	5
D16 * H009	DA120401S	KCF052435	50	184	218	8.4

С пневматическим приводом одностороннего действия						
Модель	Привод	Крепление	DN, мм	L, мм	H, мм	Масса, кг
S16 * H004	SR015401S	KCF032430	15	221	134	2.1
S16 * H005	SR030402S	KCF042372	20	240	154.5	3.3
S16 * H006	SR030402S	KCF042372	25	240	160.5	3.9
S16 * K007	SR045401S	KCF052013	32	294	180.1	5.7
S16 * H008	SR060401S	KCF052013	40	320	202	7.8
S16 * H009	SR120402S	KCF071714	50	395	238	13

* 0 = “T“-порт; 1 = “L“-порт

Кран шаровой с электрическим приводом

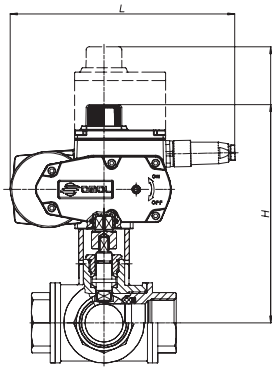

С электрическим приводом Откр./Закр.						
Модель	Привод	Крепление	DN мм	L, мм	H, мм	Масса, кг
C16 * A5G04	EA0035A5C000	KCF052011	15	250	106	4.2
C16 * A5G05	EA0035A5C000	KCF052010	20	250	203	4.7
C16 * A5G06	EA0035A5C000	KCF052010	25	250	209	5.2
C16 * A5G07	EA0070A5C000	KCF052013	32	250	223	6
C16 * A5G08	EA0070A5C000	KCF052013	40	250	236	7
C16 * A5I09	EA0130A5C000	KCF071714	50	280	262.5	13

С электрическим позиционером						
Модель	Привод	Крепление	DN, мм	L, мм	H, мм	Масса, кг
M16 * 16C04	AM160002	KCF052011	15	165.8	175.5	3.5
C16 * A5E05**	EA0035A5C000	KCF052010	20	250	267	5.5
C16 * A5E06**	EA0035A5C000	KCF052010	25	250	273	6
C16 * A5G07**	EA0070A5C000	KCF052013	32	250	287	6.8
C16 * A5G08**	EA0070A5C000	KCF052013	40	250	300	7.8
C16 * A5I09**	EA0130A5C000	KCF071714	50	280	326.5	13.8

* 0 = “T“-порт; 1 = “L“-порт
** Позиционер в заказе необходимо указывать дополнительно (см. раздел “Привод электрический Серии EA“, стр. 133)

Компания оставляет за собой право изменять модели и размеры без уведомления.
Изделия разработаны для промышленного использования и не предназначены для широкого потребления.

Кран шаровой 2-ходовой полнопроходной Серия 400 и 401

ОБЩИЕ ХАРАКТЕРИСТИКИ

Присоединение	от G3/8 до G4 (внутренняя резьба по UNI/ISO 7/1 Rp, ГОСТ 6211-81)
Условный проход DN	10, 15, 20, 25, 32, 40, 50, 65, 80, 100 мм
Рабочая температура	-20° ... +150°C
Материал	Серия 400 - нержавеющая сталь Серия 401 - полированная нержавеющая сталь
Рабочее давление	от 40 до 160 Бар (зависит от DN)
Среда применения	вода, воздух, газ, масло, газ, химические и нефтехимические продукты, агрессивные среды
Уплотнение	PTFE*

* По заказу - PTFE с наполнением стекловолокна; PTFE с наполнением углеграфита

Размер	DN 10	DN 15	DN 20	DN 25	DN 32	DN 40	DN 50	DN 65	DN 80	DN 100
Без управления	V40*H203	V40*H204	V40*H205	V40*H206	V40*H207	V40*H208	V40*H209	---	---	---
Без управления	V40*H203	V40*H204	V40*H205	V40*H206	V40*H207	V40*H208	V40*H209	V419H410	V419H411	V419H412
Вес, кг	0.24	0.32	0.51	0.77	1.27	1.81	3.2	5.47	8.92	15.9
С рукояткой	L40*H203	L40*H204	L40*H205	L40*H206	L40*H207	L40*H208	L40*H209	---	---	---
С рукояткой	L40*N203	L40*N204	L40*N205	L40*N206	L40*N207	L40*N208	L40*N209	L419N410	L419N411	L419N412
Вес, кг	0.31	0.39	0.58	0.87	1.37	2.01	3.4	5.67	9.22	16.4

* 0 = поверхность без дополнительной обработки;
* 1 = поверхность с дополнительной обработкой

ДИАГРАММА ЗАВИСИМОСТИ ТЕМПЕРАТУРЫ ОТ ДАВЛЕНИЯ, ДИАГРАММА РАСХОДА

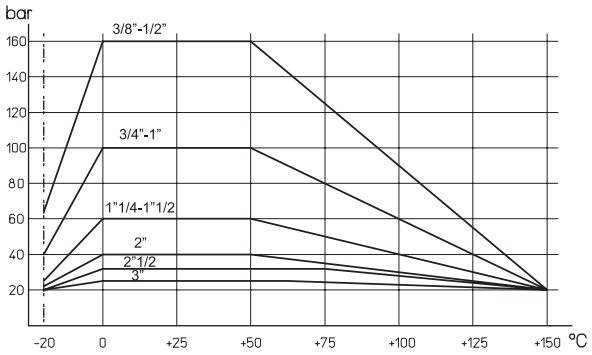

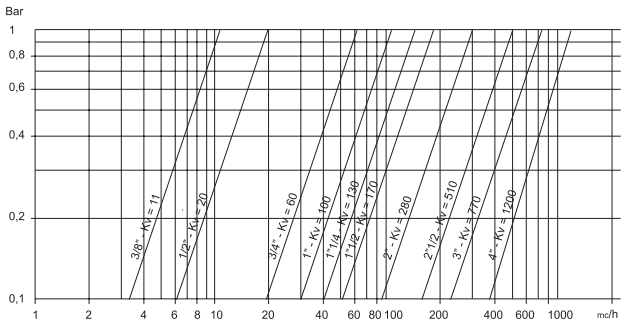

Таблица крутящих моментов, Н*м

Условный проход	DN 10	DN 15	DN 20	DN 25	DN 32	DN 40	DN 50	DN 65	DN 80	DN 100
PN 25 Бар									106	146
PN 32 Бар								76		
PN 40 Бар							56			
PN 60 Бар					28	40				
PN 100 Бар			14	20						
PN 160 Бар	8	10								

Крутящий момент зависит от температуры и типа жидкости. Коэффициент запаса должен составлять 1.4.
При высокой частоте работы крутящий момент может уменьшаться.

Компания оставляет за собой право изменять модели и размеры без уведомления.
Изделия разработаны для промышленного использования и не предназначены для широкого потребления.

РАЗМЕРЫ

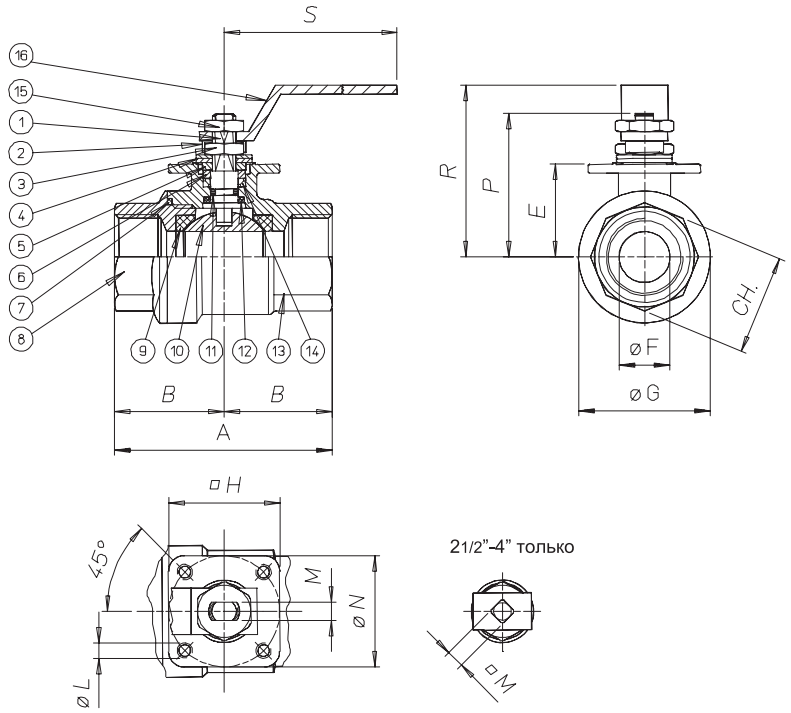

Материалы		
1	Вал	AISI 304
2	Гайка	AISI 304
3	Гайка	AISI 304
4	Пружина	AISI 304
5	Шайба	AISI 304
6	Гайка	AISI 304
7	Уплотнение корпуса	PTFE
8	Корпус	AISI 316
9	Уплотнение шара	PTFE
10	Шар	AISI 316
11	Уплотнительное кольцо	FKM
12	Нижнее уплотнительное кольцо	PTFE
13	Корпус	AISI 316
14	Верхнее уплотнение	PTFE
15	Гайка ручки	AISI 316
16	Ручка	AISI 316

Размер	A	B	ØC	D	ØE	ØF	G	ØH	ØL	M	ØN	CH	P	R	S
3/8”	55	25	3/8”	37	19.5	10	29	36	M5	4	36	21.5	37	52	110
1/2”	65	30	1/2”	42	24.5	15	34	36	M5	4	36	26.5	42	55	110
3/4”	70	35	3/4”	52	30.5	20	42.5	36	M5	6	36	31.5	52	66	140
1”	85	42.5	1”	56	34.5	25	50.5	36	M5	6	36	40.5	56	70	140
1 1/4”	95	47.5	1 1/4”	68	42	32	63	42	M5	8	42	49.5	68	85	180
1 1/2”	105	52.5	1 1/2”	74	48	40	75.5	42	M5	8	42	54.5	74	91	180
2”	125	62.5	2”	87	55	50	91	50	M6	10	50	69.5	87	105	230
2 1/2”	128	64	2 1/2”	109.5	94.5	65	110	90	9	9	70	-	92	110	235
3”	150	75	3”	121	106	80	141	90	9	9	70	-	110	130	285
4”	178	89	4”	135	120	100	160	90	9	9	70	-	120	150	130

Компания оставляет за собой право изменять модели и размеры без уведомления.
Изделия разработаны для промышленного использования и не предназначены для широкого потребления.

Кран шаровой с пневматическим приводом

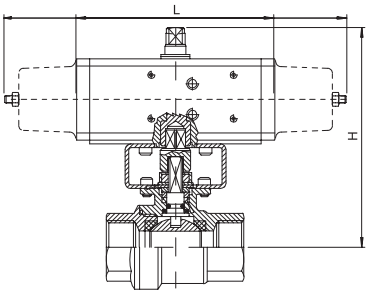

С пневматическим приводом двустороннего действия						
Модель	Привод	Крепление	DN, мм	L, мм	H, мм	Масса, кг
D40 * H003	DA015401S	KCF032562	10	114	133.5	1.1
D40 * H004	DA015401S	KCF032562	15	114	138.5	1.2
D40 * H005	DA030401S	KCF031315	20	130	152.5	1.6
D40 * H006	DA030401S	KCF031315	25	130	156.5	1.9
D40 * A007	DA045402S	KCF042354	32	144	171	2.5
D40 * H008	DA060402S	KCF042354	40	152	181	3.4
D40 * A009	DA090401S	KCF051322	50	169	196	4.8
D419H010	DA120401S	KCF052622	65	184	250.5	5.6
D419A011	DA180401S	---	80	212	232	14.9
D419H012	DA240401S	---	100	242	256	23.4

С пневматическим приводом одностороннего действия						
Модель	Привод	Крепление	DN, мм	L, мм	H, мм	Масса, кг
S40 * H003	SR015401S	KCF032562	10	221	141.5	1.7
S40 * H004	SR015401S	KCF032562	15	221	146.5	1.8
S40* H005	SR030402S	KCF042353	20	240	162.5	2.6
S40 * H006	SR030402S	KCF042353	25	240	166.5	2.9
S40 * A007	SR045401S	KCF051909	32	294	183	3.7
S40 * H008	SR060401S	KCF051909	40	320	207	5.4
S40 * A009	SR090401S	KCF071323	50	357	234	7.7
S419H010	SR120402S	---	65	372	230.5	12.6
S419A011	SR180402S	---	80	436	254	21.3
S419H012	SR240402S	---	100	460	280	29.6

* 0 = поверхность без дополнительной обработки;
* 1 = поверхность с дополнительной обработкой

Кран шаровой с электрическим приводом

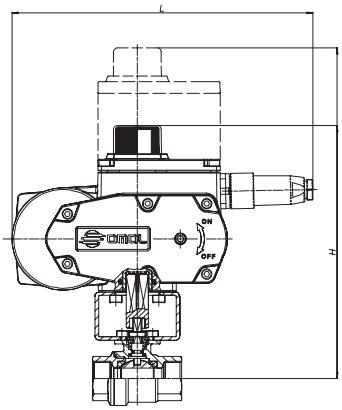

С электрическим приводом Откр./Закр.						
Модель	Привод	Крепление	DN, мм	L, мм	H, мм	Масса, кг
E40 * 16B03	AE160001	KCF051988	10	158.5	181	3.2
E40 * 16B04	AE160001	KCF051988	15	158.5	186	3.3
C40 * A5E05	EA0035A5C000	KCF052756	20	250	207.5	4.1
C40 * A5E06	EA0035A5C000	KCF052756	25	250	211.5	4.4
C40 * A5E07	EA0035A5C000	KCF051909	32	250	219	4.9
C40 * A5E08	EA0070A5C000	KCF051909	40	250	225	5.4
C40 * A5I09	EA0130A5C000	KCF071323	50	280	262.5	10.7
C419A5I10	EA0130A5C000	---	65	280	252.1	13
C419A5K11	EA0240A5C000	---	80	280	263.6	16.4
C419A5K12	EA0240A5C000	---	100	280	277.6	23.4

С электрическим позиционером						
Модель	Привод	Крепление	DN, мм	L, мм	H, мм	Масса, кг
M40 * 16C03	AM160002	KCF051988	10	158.5	181	3.2
M40 * 16C04	AM160002	KCF051988	15	158.5	186	3.3
C40 * A5E05**	EA0035A5C000	KCF052756	20	250	271.5	4.9
C40 * A5E06**	EA0035A5C000	KCF052756	25	250	275.5	5.2
C40 * A5E07**	EA0035A5C000	KCF051909	32	250	283	5.7
C40 * A5G08**	EA0070A5C000	KCF051909	40	250	289	6.2
C40 * A5I09**	EA0130A5C000	KCF071323	50	280	326.5	11.5
C419A5I10**	EA0130A5C000	---	65	280	316.1	13.8
C419A5K11**	EA0240A5C000	---	80	280	327.6	17.2
C419A5K12**	EA0240A5C000	---	100	280	341.6	24.2

* 0 = поверхность без дополнительной обработки;
* 1 = поверхность с дополнительной обработкой
** Позиционер в заказе необходимо указывать дополнительно (см. раздел “Привод электрический Серии EA“, стр. 133)

Компания оставляет за собой право изменять модели и размеры без уведомления.
Изделия разработаны для промышленного использования и не предназначены для широкого потребления.

Кран шаровой Серия 480 - 580

Новинка

» Толщина корпуса в соответствии с ASME B16.34, ASME VIII div.1, EN 12516

» Материалы и давление в соответствии с EN 12516

Сертификация
- ГОСТ 12.2.063-81, ДСТУ 3767-98, ДСТУ ГОСТ 5762-2004
- Директива 97/23 EC PED
- Директива ATEX 94/9/CE (по запросу)
- Отсутствие вредных выбросов в атмосферу UNI EN ISO 15848:2006
- Пожаробезопасность UNI EN ISO 10497:2004 - API6FA:1999

Специальные исполнения и опции (свяжитесь с нашими инженерами):
- Рубашка для обогрева
- Уплотнение PTFE-GF, PTFE-CF
- Полностью заполненное седло PTFE
- Версия с односторонним направлением потока с отверстием для сброса давления

ОБЩИЕ ХАРАКТЕРИСТИКИ

Конструкция	плавающий шар, не выступающий за корпус, полнопроходной
Присоединение фланца	по стандартам EN1092-1 ed. 2008, ANSI; B16.5
Рабочая температура	от -40° до +200° C (см. диаграмму)
Рабочее давление	от 16 до 40 Бар
Присоединение привода	ISO 5211
Материалы	упл. шара, V-образное упл. вала - TFM1600, дополнительное упл. вала - FKM
Антистатическое устройство	EN12662-2

РАСХОДНАЯ ХАРАКТЕРИСТИКА

DN	Kv, м³/ч
15	20
20	60
25	100
32	130
40	170
50	280
65	510
80	770
100	1200
125	1550
150	1775
200	3785

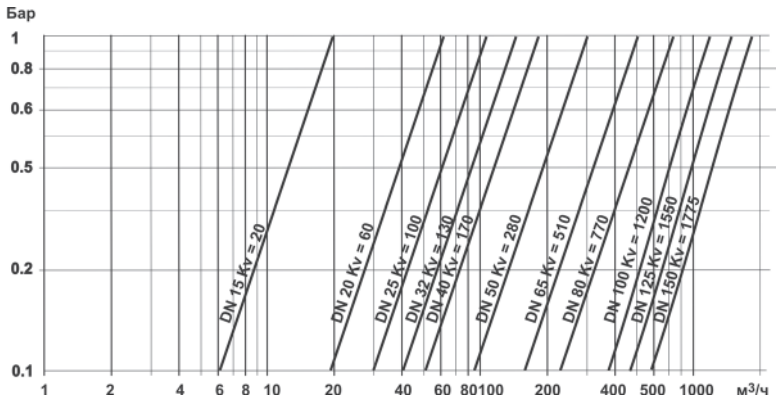

Компания оставляет за собой право изменять модели и размеры без уведомления.
Изделия разработаны для промышленного использования и не предназначены для широкого потребления.

ДИАГРАММА ЗАВИСИМОСТИ ТЕМПЕРАТУРЫ ОТ ДАВЛЕНИЯ

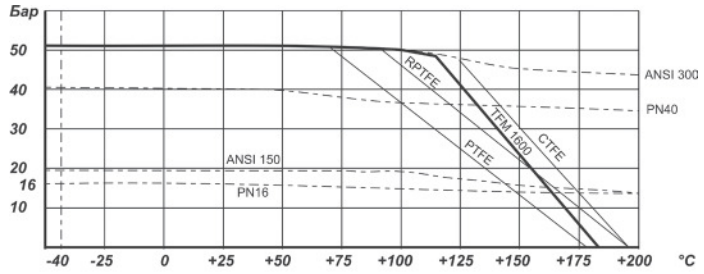

Диаграмма для корпуса из нержавеющей стали

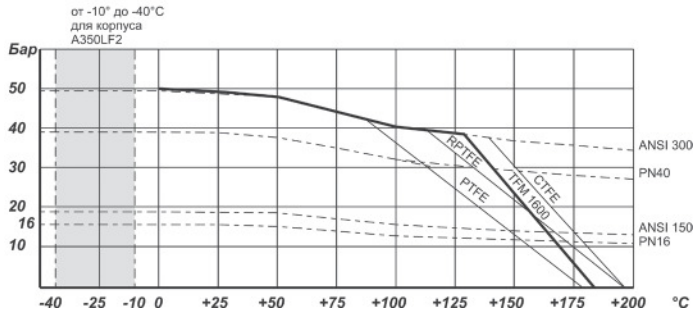

Диаграмма для корпуса из углеродистой стали

МАТЕРИАЛЫ

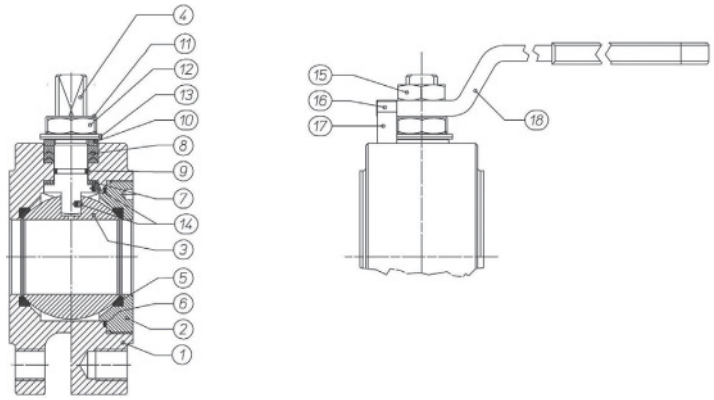

По запросу
(*) – углеродистая сталь A350LF2 для (-40°C)
(**) – нержавеющая сталь A351 CF8M
(***) – нержавеющая сталь AISI316/17-4HP
(x) – нержавеющая сталь AISI304
(xx) – нержавеющая сталь AISI301
(-) – другие материалы по запросу

	Материалы		Корпус из нержавеющей стали	Корпус из углеродистой стали
	Серия		V480/V481	V580/V581
1	Корпус	до DN40	ASTM A182 F316/A479 TP.316(x) (1.4401/x5CrNiMo 17-12-2)	ASTM A105(*)
		с DN40	ASTM A351 CF8M (1.4408/Gx5CrNiMo 19-12-2)	
2	Гайка корпуса	до DN40	ASTM A182 F316/A479 TP.316 (1.4401/x5CrNiMo 17-12-2)	ASTM A105(*)
		с DN40	ASTM A351 CF8M (1.4408/Gx5CrNiMo 19-12-2)	
3	Шар		ASTM A351 CF8M (1.4408/Gx5CrNiMo 19-12-2)	ASTM A351 CF(**) (1.4308/Gx5CrNiMo 19-10)
4	Вал		ASTM A182 F316/A479 TP.316/A564 (17-4PH) (1.4401/x5CrNiMo 17-12-2)	ASTM A182 F6A/A479 TP.410(***) (1.4006/X12C13)
5	Уплотнение шара		TFM 1600 (-)	TFM 1600(-)
6	Уплотнение крышки корпуса		TFM 1600 (-)	TFM 1600(-)
7	Антифрикционная шайба		TFM 1600 (-)	TFM 1600(-)
8	Шевронное V-образное уплотнение штока		TFM 1600 (-)	TFM 1600(-)
9	Уплотнение вала		FKM (*)	FKM(*)
10	Уплотнительная гайка		ASTM A182 F304 7 A479 TP.304 (1.4301/x5CrNi 18-10)	Оцинкованная сталь (x)
11	Фиксатор гайки		AISI304	AISI304
12	Гайка вала		Оцинкованная сталь (x)	Оцинкованная сталь (x)
13	Пружинная шайба		Оцинкованная сталь (xx)	Оцинкованная сталь (xx)
14	Антистатическое устройство		ASTM A182 F316/A479 Tp.316	ASTM A182 F316/A479 Tp.316
15	Фиксирующая гайка		Оцинкованная сталь (x)	Оцинкованная сталь (x)
16	Гайка ограничителя		Оцинкованная сталь	Оцинкованная сталь
17	Ограничитель		Оцинкованная сталь	Оцинкованная сталь
18	Рукоятка		Оцинкованная сталь (x)	Оцинкованная сталь (x)

Компания оставляет за собой право изменять модели и размеры без уведомления.
Изделия разработаны для промышленного использования и не предназначены для широкого потребления.

КОНСТРУКЦИЯ

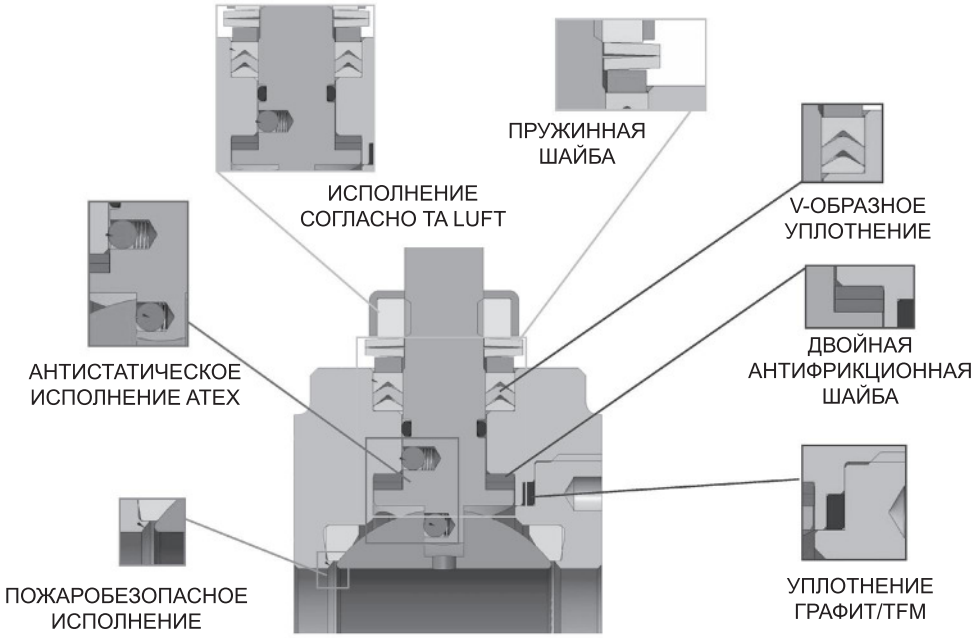

Таблица крутящих моментов, Н*м

Условный проход	DN 15	DN 20	DN 25	DN 32	DN 40	DN 50	DN 65	DN 80	DN 100	DN 125	DN 150	DN 200
PN 16 Бар	8	13	19	28	42	61	85	128	220	245	405	690
PN 25 Бар	9.5	14.5	20	29	43	66	98	158	252	383		
PN 40 Бар	11	16	21	31	44	72	108	165	292	510		

РАЗМЕРЫ

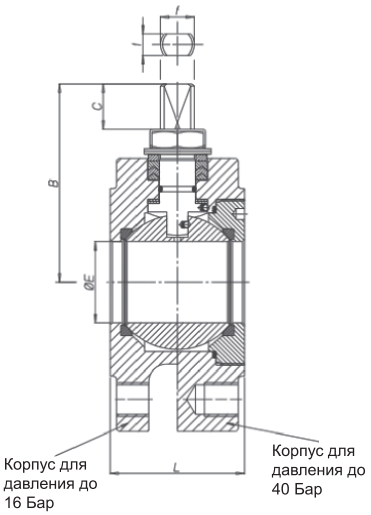

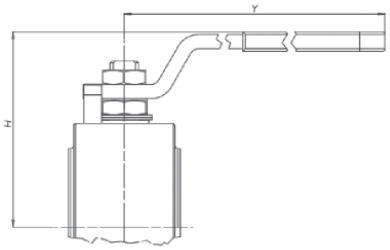

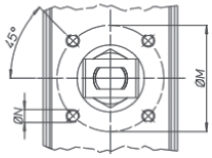

РАЗМЕРЫ									
Размер	ØE	L	B	C	Присоединение привода ISO	ØM	ØN	H	Y
DN15	13	36	52	10	F03	36	M5	70	140
DN20	19	39	55	10	F03	36	M5	73	140
DN25	25	43	68	15	F04	42	M5	86	150
DN32	32	51 или 54	73	15	F04	42	M5	91	150
DN40	38	63	93	21	F05	50	M6	108	275
DN50	51	83	102	21	F05	50	M6	117	275
DN65	64	107	130.5	28	F07	70	M8	142	350
DN80	76	120	137.5	28	F07	70	M8	149	350
DN100	95	152	166	35	F10	102	M10	191	450

Все шаровые краны имеют не выступающий шар, кроме DN32

Компания оставляет за собой право изменять модели и размеры без уведомления.
Изделия разработаны для промышленного использования и не предназначены для широкого потребления.

РАЗМЕРЫ

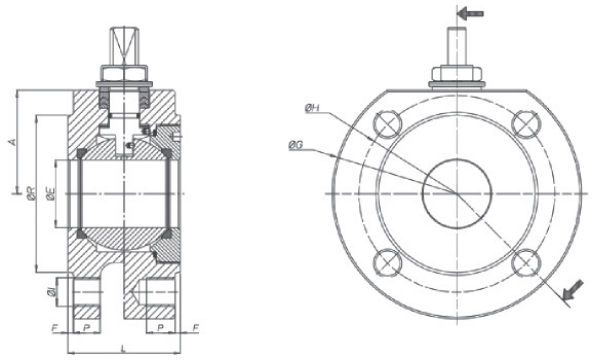

	Корпус нерж. сталь	Корпус углер. сталь	Размер	PN	A	ØG	ØR	F	ØH	N° отверстий	P	Вес, кг	L
Корпус для давления до 16/40 Бар	L/V480B0604	L/V580A0604	DN15	PN 16-40	32	90	45	1	65	4	14	1,4	36
	L/V480BC604	L/V580AC604	DN15	ANSI 150	32	90	45	1	60,5	4	14	1,4	36
	L/V481BC604	L/V581AC604	DN15	ANSI 300	34	90	45	1	66,7	4	14	1,4	36
	L/V480B0605	L/V580AC605	DN20	PN 16-40	35	100	58	2	75	4	14	1,8	39
	L/V480BC605	L/V580AC605	DN20	ANSI 150	35	100	52	1,6	69,8	4	14	1,8	39
	L/V481BC605	L/V581AC605	DN20	ANSI 300	40	110	52	1,6	82,5	4	14	2,1	39
	L/V480B0606	L/V580A0606	DN25	PN 16-40	42	100	68	2	85	4	16	2,5	43
	L/V480BC606	L/V580AC606	DN25	ANSI 150	42	110	60	1,6	79,4	4	16	2,5	43
	L/V481BC606	L/V581AC606	DN25	ANSI 300	45	120	60	1,6	88,9	4	16	2,9	43
	L/V480B0607	L/V580A0607	DN32	PN 16-40	47	130	78	2	100	4	20	4,0	51
	L/V480B067S	L/V580A0607S	DN32	PN 16-40	47	130	78	2	100	4	20	4,3	54
	L/V480BC607	L/V580AC607	DN32	ANSI 150	47	118	72	1,6	88,9	4	20	3,8	54
	L/V481BC607	L/V581AC607	DN32	ANSI 300	47	130	72	1,6	98,4	4	20	4,3	54
	L/V480B0608	L/V580A0608	DN40	PN 16-40	58	140	88	3	110	4	20	5,9	63
	L/V480BC608	L/V580AC608	DN40	ANSI 150	58	127	83	1,6	98,4	4	20	5,1	63
	L/V481BC608	L/V581AC608	DN40	ANSI 300	58	150	82	1,6	114,3	4	25	7,0	63
	L/V480B0609	L/V580A0609	DN50	PN 16-40	67	150	102	3	125	4	20	8,9	83
	L/V480BC609	L/V580AC609	DN50	ANSI 150	67	150	102	1,6	120,6	4	20	9,1	83
	L/V481BC609	L/V581AC609	DN50	ANSI 300	67	160	102	1,6	127,0	8	20	10,4	83
	L/V480B0610	L/V580A0610	DN65	PN16	83	178	122	3	145	4	20	16,2	107
	L/V481B0610	L/V581A0610	DN65	PN 25-40	83	178	122	3	145	8	20	16,1	107
	L/V480BC610	L/V580AC610	DN65	ANSI 150	83	178	122	1,6	139,7	4	20	16,4	107
	L/V481BC610	L/V581AC610	DN65	ANSI 300	89	190	122	1,6	149,2	8	25	18,6	107
	L/V480B0611	L/V580A0611	DN80	PN 16-40	90	190	138	3	160	8	20	20,0	120
	L/V480BC611	L/V580AC611	DN80	ANSI 150	90	190	135	1,6	152,5	4	20	20,4	120
	L/V481BC611	L/V581AC611	DN80	ANSI 300	96	205	138	1,6	168,3	8	25	24,0	120
	L/V480B0612	L/V580A0612	DN100	PN16	101	220	160	3	180	8	20	34,0	152
	L/V481B0612	L/V581A0612	DN100	PN 25-40	105	235	162	3	190	8	25	39,1	152
	L/V480BC612	L/V580AC612	DN100	ANSI 150	101	220	160	1,6	190,5	8	20	34,0	152
	L/V481BC612	L/V581AC612	DN100	ANSI 300	115	250	160	1,6	200,0	8	25	46,4	152
Корпус для давления до 16 Бар	L/V480E0609		DN50	PN16	67	165	102	3	125	4	15	6,3	83
	L/V480EC609		DN50	ANSI 150	67	150	102	1,6	120,6	4	17,4	5,9	83
	L/V480E0610		DN65	PN16	83	185	122	3	145	4	15	9,9	107
	L/V480EC610		DN65	ANSI 150	83	178	122	1,6	139,7	4	20,6	10,6	107
	L/V480E0611		DN80	PN16	90	200	138	3	160	8	17	12,6	120
	L/V480EC611		DN80	ANSI 150	90	190	135	1,6	152,5	4	22,2	13,1	120
	L/V480E0612		DN100	PN16	101	220	160	3	180	8	17	20,0	152
	L/V480EC612		DN100	ANSI 150	101	228	160	1,6	190,5	8	22,2	21,5	152

Компания оставляет за собой право изменять модели и размеры без уведомления.
Изделия разработаны для промышленного использования и не предназначены для широкого потребления.

Кран шаровой с пневматическим приводом двустороннего действия

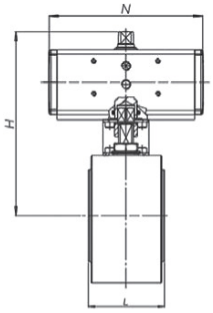

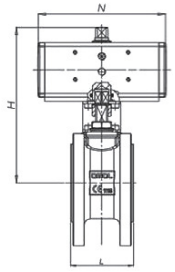

	Корпус нерж. сталь	Корпус углер. сталь	Привод	Крепление	Размер	PN	N	H	Вес, кг	L
Корпус для давления до 16/25/40 Бар	D480BH064	D580AH064	DA015301S	KCF033761	DN15	16	115	144.4	2.5	36
	D481BH064	D581AH064	DA030401S	KCF033761	DN15	25-40	130	152.4	2.7	36
	D480BH065	D580AH0656	DA030401S	KCF033761	DN20	16-40	130	155.4	3.2	39
	D480BH066	D580AH066	DA030401S	KCF033760	DN25	16-40	130	162.4	3.9	43
	D480BH067	D580AH067	DA045402S	KCF043762	DN32	16-40	144	172.4	5.7	51
	D480BH067S	D580AH067S	DA045402S	KCF043762	DN32	16-40	144	172.4	6.0	54
	D480BH068	D580AH068	DA060402S	KCF043763	DN40	16-40	152	198.4	7.7	63
	D480BH069	D580AH069	DA090401S	KCF053764	DN50	16	169	214.5	10.9	83
	D481BH069	D581AH069	DA120401S	KCF053764	DN50	25-40	184	233.4	11.7	83
	D480BH070	D580AH070	DA120401S	KCF053773	DN65	16	184	259.4	19.3	83
	D481BH070	D581AH070	DA180401S	KCF073765	DN65	25-40	212	269	19.8	107
	D480BH071	D580AH071	DA180401S	KCF073765	DN80	16	212	276	23.3	120
	D481BH071	D581AH071	DA240401S	KCF073765	DN80	25-40	242	284.4	25.3	120
	D480BH072	D580AH072	DA360401S	KCF103777	DN100	16	264	329	42.5	152
	D481BH072	D581AH072	DA480401S	KCF103766	DN100	25-40	295	345	47.5	152
Корпус для давления до 16 Бар	D480EH069	-	DA090401S	KCF053764	DN50	16	169	214.5	8.3	83
	D480EH071	-	DA180401S	KCF073765	DN80	16	184	259.4	13.0	107
	D480EH070	-	DA120401S	KCF053773	DN65	16	212	276	15.9	120
	D480EH072	-	DA360401S	KCF103777	DN100	16	264	329	28.5	152

Компания оставляет за собой право изменять модели и размеры без уведомления.
Изделия разработаны для промышленного использования и не предназначены для широкого потребления.

Кран шаровой с пневматическим приводом одностороннего действия

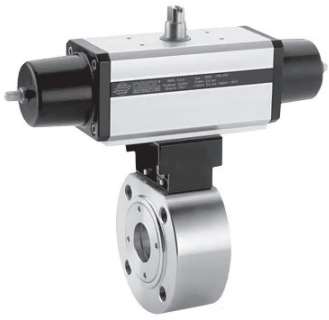

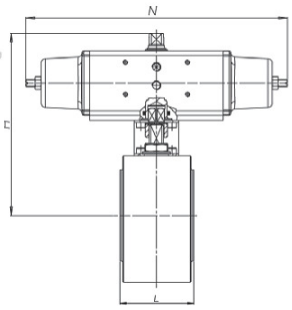

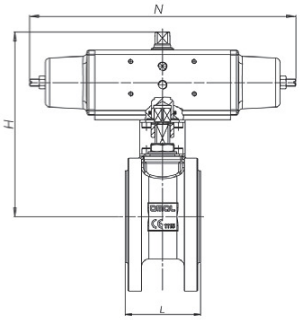

	Корпус нерж. сталь	Корпус углер. сталь	Привод	Крепление	Размер	PN	N	H	Вес, кг	L
Корпус для давления до 16/25/40 Бар	S480BH064	S580AH064	SR015401S	KCF033761	DN15	16	221	152,4	3,0	36
	S481BH064	S581AH064	SR030401S	KCF043767		25-40	240	162,4	3,4	
	S480BH065	S580AH065	SR030402S	KCF043767	DN20	16-40	240	165,4	4,2	39
	S480BH066	S580AH066	SR030402S	KCF043807	DN25	16-40	240	172,4	4,8	43
	S480BH067	S580AH067	SR045401S	KCF053768	DN32	16-40	294	184,5	7,0	51
	S480BH067S	S580AH067S							7,3	54
	S480BH068	S580AH068	SR060401S	KCF053764	DN40	16-40	320	224,4	11,1	63
	S480BH069	S580AH069	SR090401S	KCF073769	DN50	16	357	243	13,5	83
	S481BH069	S581AH069	SR120401S	KCF073769		25-40	372	253,4	15,7	
	S480BH070	S580AH070	SR120401S	KCF073765	DN65	16	372	279,4	22,7	107
	S481BH070	S581AH070	SR180401S	KCF103770		25-40	436	291	25,3	
	S480BH071	S580AH071	SR180401S	KCF103770	DN80	16	436	298	30,0	120
	S481BH071	S581AH071	SR240401S	KCF103770		25-40	456	310	30,8	
	S480BH072	S580AH072	SR360401S	KCF123778	DN100	16	566	359	51,8	152
	S481BH072	S581AH072	SR480401S	KCF123771		25-40	602	371,2	58,2	
Корпус для давления до 16 Бар	S480EH069	-	SR090401S	KCF073769	DN50	16	357	243	10,9	83
	S480EH070	-	SR120401S	KCF073765	DN65	16	372	279,4	16,4	107
	S480EH071	-	SR180401S	KCF103770	DN80	16	436	298	22,6	120
	S480EH072	-	SR360401S	KCF123778	DN100	16	566	359	37,8	152

Компания оставляет за собой право изменять модели и размеры без уведомления.
Изделия разработаны для промышленного использования и не предназначены для широкого потребления.

Кран шаровой с электрическим приводом

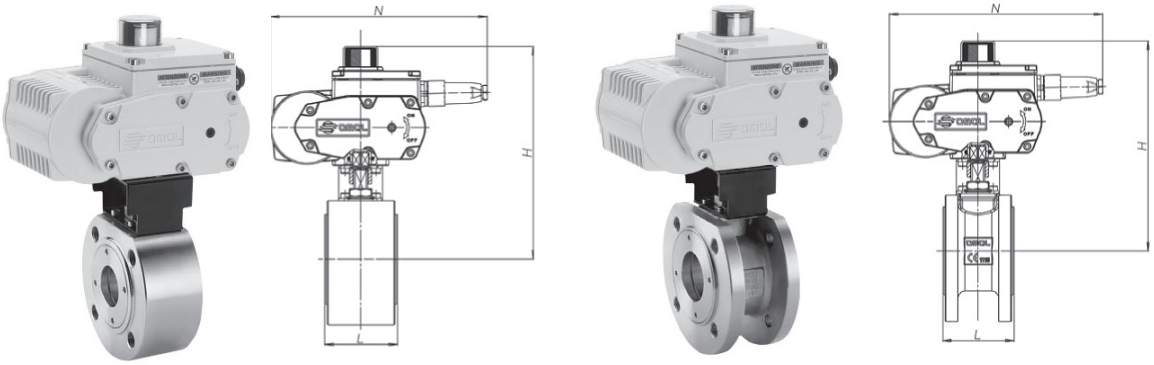

	Корпус нерж. сталь	Корпус углер. сталь	Привод	Крепление	Размер	PN	N	H	Вес, кг	L
Корпус для давления до 16/25/40 Бар	C481BA5E064	C581AA5E064	EA0035A5C000	KCF053775	DN15	16-40	250	209	5.0	36
	C481BA5E065	C581AA5E065	EA0035A5C000	KCF053775	DN20	16-40	250	212	5.4	39
	C481BA5E066	C581AA5E066	EA0035A5C000		DN25	16-40	250	219	6.1	43
	C481BA5G067	C581AA5G067	EA0070A5C000	KCF053768	DN32	16-40	250	224	7.6	51
	C480BA5G067S	C580AA5G067S							7.9	54
	C481BA5G068	C581AA5G068	EA0070A5C000	KCF053764	DN40	16-40	250	245	9.5	63
	C481BA5I069	C581AA5I069	EA0130A5C000	KCF073769	DN50	16-40	280	274.6	16.4	83
	C480BA5I070	C580AA5I070	EA0130A5C000	KCF073765	DN65	16	280	300.6	23.7	107
	C481BA5K070	C581AA5K070	EA0240A5C000	KCF103770		25-40	280	300.6	23.6	
	C481BA5K071	C581AA5K071	EA0240A5C000	KCF103770	DN80	16-40	280	307.6	27.5	120
	E480B16N072	E580A16N072	AE160040	KCE363779	DN100	16	256.5	366	44.5	152
	E481B16N072	E581A16N072	AE160040	KCE363776		25-40	256.5	371	49.5	
Корпус для давления до 16 Бар	C480EA5I069	-	EA0130A5C000	KCF073769	DN50	16	280	274.6	13.8	83
	C480EA5I070	-	EA0130A5C000	KCF073765	DN65	16	280	300.6	17.4	107
	C480EA5K071	-	EA0240A5C000	KCF103770	DN80	16	280	307.6	20.1	120
	E480E16N072	-	AE160040	KCE363779	DN100	16	256.5	366	30.5	152

Компания оставляет за собой право изменять модели и размеры без уведомления.
Изделия разработаны для промышленного использования и не предназначены для широкого потребления.

Кран шаровой
Серия 485 - 585

Новинка

» Толщина корпуса в соответствии с ASME B16.34, ASME VIII div.1, EN 12516

» Материалы и давление в соответствии с EN 12516

Сертификация
- ГОСТ 12.2.063-81, ДСТУ 3767-98, ДСТУ ГОСТ 5762-2004
- Директива 97/23 EC PED
- Директива ATEX 94/9/CE (по запросу)
- Отсутствие вредных выбросов в атмосферу UNI EN ISO 15848:2006
- Пожаробезопасность UNI EN ISO 10497:2004 - API6FA:1999

Специальные исполнения и опции (свяжитесь с нашими инженерами):
- Рубашка для обогрева
- Уплотнение PTFE-GF, PTFE-CF
- Полностью заполненное седло PTFE
- Версия с односторонним направлением потока с отверстием для сброса давления

ОБЩИЕ ХАРАКТЕРИСТИКИ

Конструкция	плавающий шар, не выступающий за корпус, полнопроходной
Присоединение фланца	по стандартам EN1092-1 ed. 2008, ANSI; B16.5
Рабочая температура	от -40° до +200° C (см. диаграмму)
Рабочее давление	от 16 до 40 Бар
Присоединение привода	ISO 5211
Материалы	упл. шара, V-образное упл. вала - TFM1600, доп. упл. вала - FKM
Антистатическое устройство	EN12662-2

РАСХОДНАЯ ХАРАКТЕРИСТИКА

DN	Kv, м³/ч
15	20
20	60
25	100
32	130
40	170
50	280
65	510
80	770
100	1200
125	1550
150	1775
200	3785

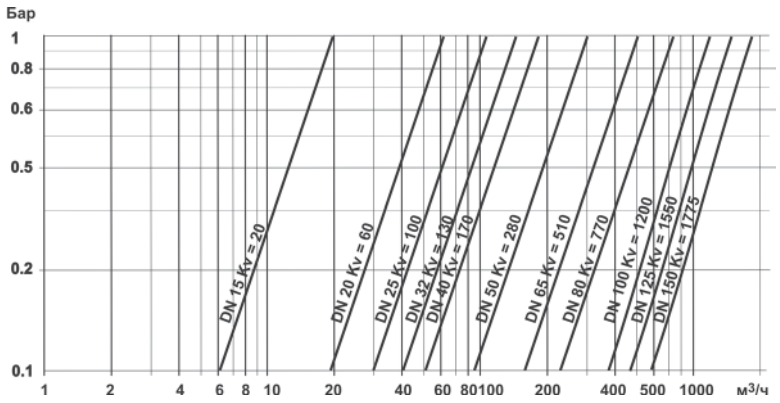

Компания оставляет за собой право изменять модели и размеры без уведомления.
Изделия разработаны для промышленного использования и не предназначены для широкого потребления.

ДИАГРАММА ЗАВИСИМОСТИ ТЕМПЕРАТУРЫ ОТ ДАВЛЕНИЯ

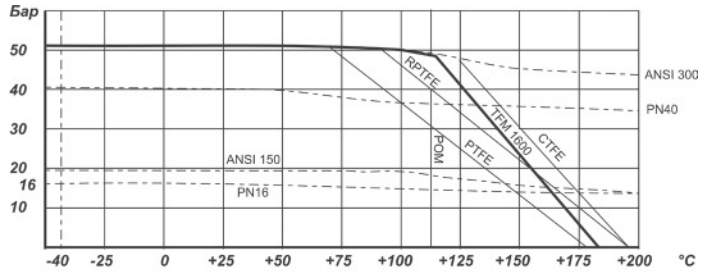

Диаграмма для корпуса из нержавеющей стали

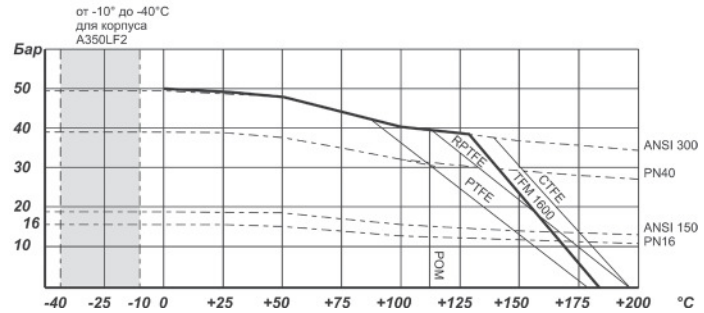

Диаграмма для корпуса из углеродистой стали

МАТЕРИАЛЫ

По запросу
(*) – углеродистая сталь A350LF2 для (-40° C)
(**) – нержавеющая сталь A351 CF8M
(***) – нержавеющая сталь AISI316/17-4HP
(x) – нержавеющая сталь AISI304
(xx) – нержавеющая сталь AISI301
(-) – другие материалы по запросу

	Материалы		Корпус из нерж. стали	Корпус из углер. стали
	Серия		V485/V486	V585/V586
1	Корпус	до DN40	ASTM A182 F316/A479 TP.316(x) (1.4401/x5CrNiMo 17-12-2)	ASTM A105(*)
		с DN40	ASTM A351 CF8M (1.4408/Gx5CrNiMo 19-12-2)	ASTM A105(*)
2	Гайка корпуса	до DN40	ASTM A182 F316/A479 TP.316 (1.4401/x5CrNiMo 17-12-2)	ASTM A105(*)
		с DN40	ASTM A351 CF8M (1.4408/Gx5CrNiMo 19-12-2)	ASTM A105(*)
3	Шар		ASTM A351 CF8M (1.4408/Gx5CrNiMo 19-12-2)	ASTM A351 CF(**) (1.4308/Gx5CrNiMo 19-10)
4	Вал		ASTM A182 F316/A479 TP.316/A564 (17-4PH) (1.4401/x5CrNiMo 17-12-2)	ASTM A182 F6A/A479 TP.410(***) (1.4006/X12C13)
5	Уплотнение шара		TFM 1600	TFM 1600
6	Упл. крышки корпуса		GRAFOIL	GRAFOIL
7	Антифрикционная шайба		TFM 1600(-)	TFM 1600(-)
8	Шевронное V-образное упл. штока		TFM 1600(-)	TFM 1600(-)
9	Уплотнение вала		FKM(*)	FKM(*)
10	Уплотнительная гайка		ASTM A182 F304 7 A479 TP.304 (1.4301/x5CrNi 18-10)	Оцинкованная сталь (x)
11	Фиксатор гайки		AISI304	AISI304
12	Гайка вала		Оцинкованная сталь (x)	Оцинкованная сталь (x)
13	Пружинная шайба		Оцинкованная сталь (xx)	Оцинкованная сталь (xx)
14	Антистатическое устройство		ASTM A182 F316/A479 Tp.316	ASTM A182 F316/A479 Tp.316
15	Фиксирующая гайка		Оцинкованная сталь (x)	Оцинкованная сталь (x)
16	Гайка ограничителя		Оцинкованная сталь	Оцинкованная сталь
17	Ограничитель		Оцинкованная сталь	Оцинкованная сталь
18	Рукоятка		Оцинкованная сталь (x)	Оцинкованная сталь (x)
19	Винт крепления крышки корпуса		Нержавеющая сталь	Оцинкованная сталь

Компания оставляет за собой право изменять модели и размеры без уведомления.
Изделия разработаны для промышленного использования и не предназначены для широкого потребления.

КОНСТРУКЦИЯ

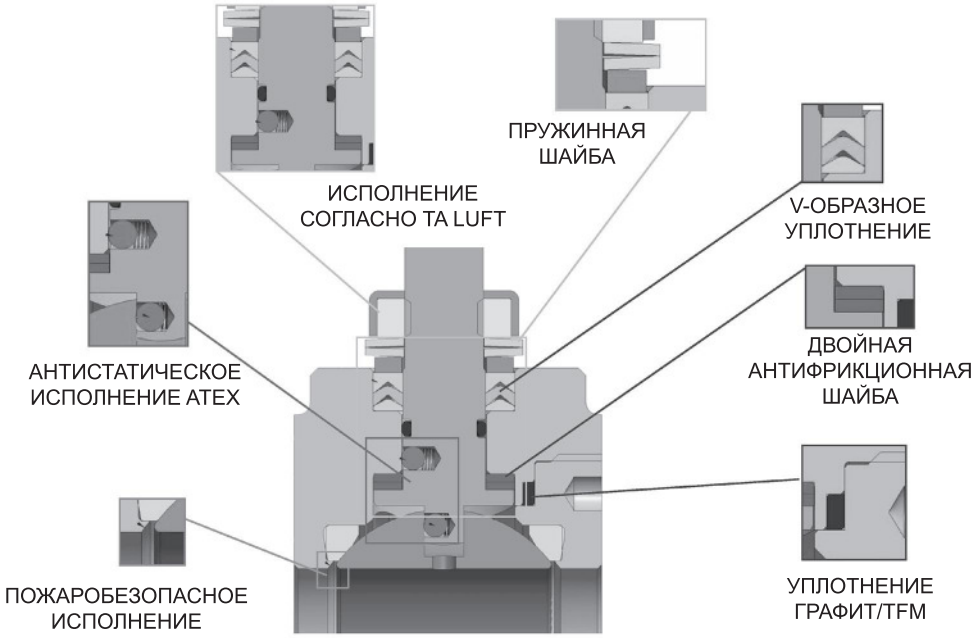

Таблица крутящих моментов, Н*м

Условный проход	DN 15	DN 20	DN 25	DN 32	DN 40	DN 50	DN 65	DN 80	DN 100	DN 125	DN 150	DN 200
PN 16 Бар	8	13	19	28	42	61	85	128	220	245	405	690
PN 25 Бар	9.5	14.5	20	29	43	66	98	158	252	383		
PN 40 Бар	11	16	21	31	44	72	108	165	292	510		

РАЗМЕРЫ

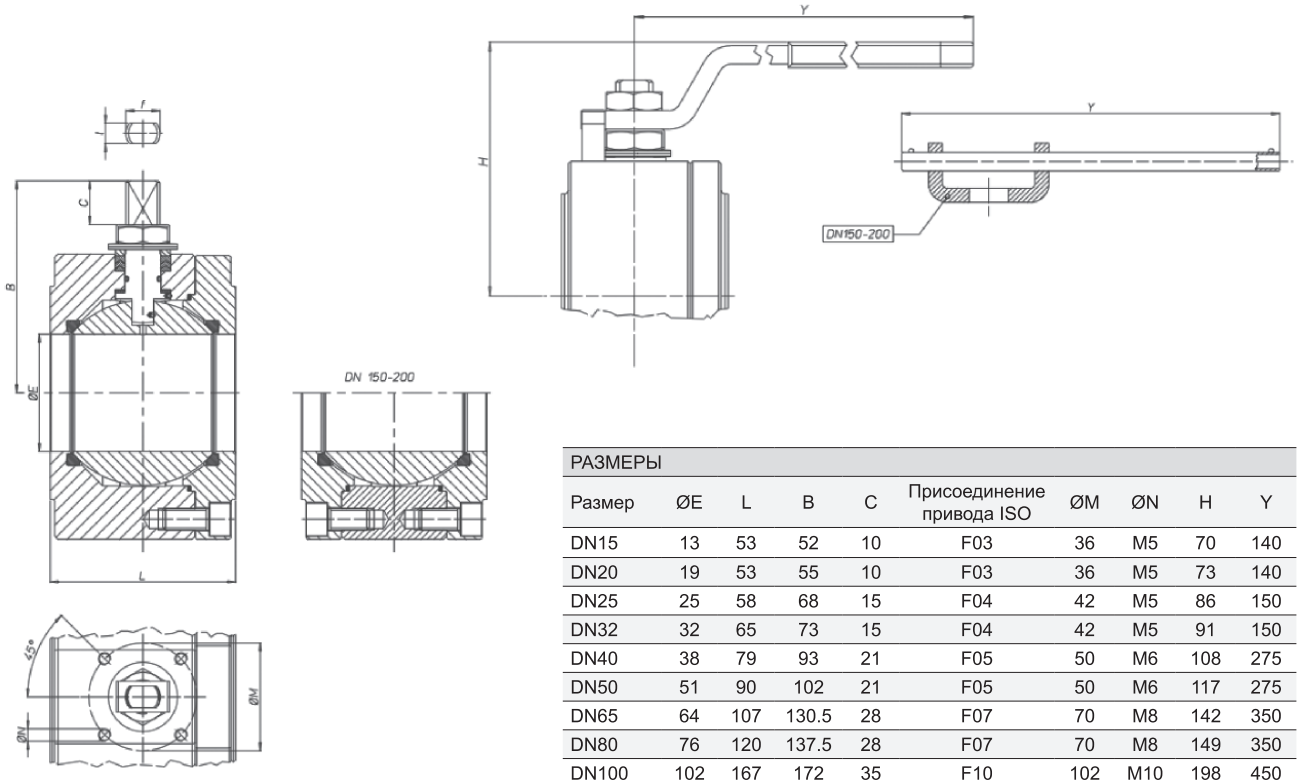

РАЗМЕРЫ									
Размер	ØE	L	B	C	Присоединение привода ISO	ØM	ØN	H	Y
DN15	13	53	52	10	F03	36	M5	70	140
DN20	19	53	55	10	F03	36	M5	73	140
DN25	25	58	68	15	F04	42	M5	86	150
DN32	32	65	73	15	F04	42	M5	91	150
DN40	38	79	93	21	F05	50	M6	108	275
DN50	51	90	102	21	F05	50	M6	117	275
DN65	64	107	130.5	28	F07	70	M8	142	350
DN80	76	120	137.5	28	F07	70	M8	149	350
DN100	102	167	172	35	F10	102	M10	198	450
DN125	118	180	182	35	F10	102	M10	208	450
DN150	152	240	227.5	40.5	F14	140	M16	274	800
DN200	203	314	274	44.8	F14	140	M16	321	800

Компания оставляет за собой право изменять модели и размеры без уведомления.
Изделия разработаны для промышленного использования и не предназначены для широкого потребления.

РАЗМЕРЫ

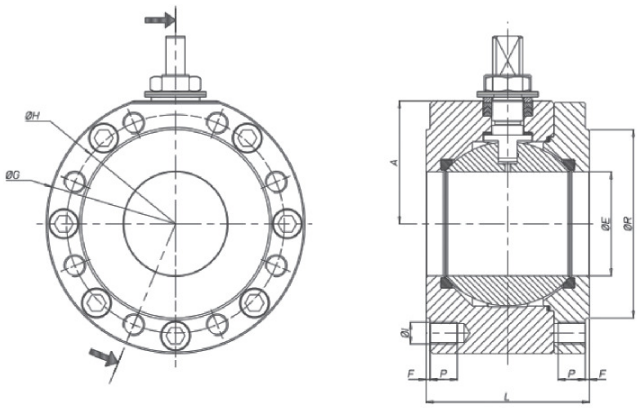

РАЗМЕРЫ												
Корпус нерж. сталь	Корпус углер. сталь	Размер	PN	A	ØG	ØR	F	ØH	Кол-во отверст.	P	Вес, кг	L
L/V485B0604	L/V585A0604	DN15	16-40	32	90	45	2	65	4	15	2.1	53
L/V485B0605	L/V585A0605	DN20	16-40	35	100	58	2	75	4	14	2.4	53
L/V485B0606	L/V585A0606	DN25	16-40	42	110	68	2	85	4	16	3.5	58
L/V485B0607	L/V585A0607	DN32	16-40	47	130	78	2	100	4	20	5.2	65
L/V485B0608	L/V585A0608	DN40	16-40	58	140	88	3	110	4	20	7.5	79
L/V485B0609	L/V585A0609	DN50	16-40	67	150	102	3	125	4	20	9.7	90
L/V485B0610	L/V585A0610	DN65	16	83	178	122	3	145	4	20	16.1	107
L/V486B0610	L/V586A0610	DN65	25-40	83	178	122	3	145	8	20	16.4	107
L/V485B0611	L/V585A0611	DN80	16-40	90	190	138	3	160	8	20	20.2	120
L/V485B0612	L/V585A0612	DN100	16	107	235	158	3	180	8	20	40.4	167
L/V486B0612	L/V586A0612	DN100	25-40	107	235	162	3	190	8	25	40.5	167
L/V485B0613	L/V585A0613	DN125	16	117	250	188	3	210	8	25	48.2	180
L/V486B0613	L/V586A0613	DN125	25-40	125	270	188	3	220	8	30	57.9	180
L/V485B0614	L/V585A0614	DN150	16	154	332	212	3	240	8	25	109.3	240
L/V485B0615	L/V585A0615	DN200	16	188	396	268	3	295	12	30	193.7	314

Кран шаровой с пневматическим приводом двустороннего действия

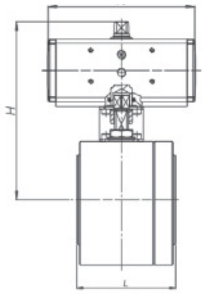

РАЗМЕРЫ									
Корпус нерж. сталь	Корпус углер. сталь	Привод	Крепление	Размер	PN	N	H	Вес, кг	L
D485BH064	D585AH064	DA015401S	KCF033761	DN15	16	115	144.4	3.2	53
D486BH064	D586AH064	DA030401S	KCF033761	DN15	25-40	130	152.4	3.4	53
D485BH065	D585AH065	DA030401S	KCF033761	DN20	16-40	130	155.4	3.8	53
D485BH066	D585AH066	DA030401S	KCF033760	DN25	16-40	130	162.4	3.5	58
D485BH067	D585AH067	DA045402S	KCF043762	DN32	16-40	144	172.7	6.6	65
D485BH068	D585AH068	DA060402S	KCF043763	DN40	16-40	152	198.4	9.2	79
D485BH069	D585AH069	DA090401S	KCF053764	DN50	16	169	214.5	11.7	90
D486BH069	D586AH069	DA120401S	KCF053764		25-40	184	233.5	12.5	
D485BH070	D585AH070	DA120401S	KCF053773	DN65	16	184	259.4	19.5	107
D486BH070	D586AH070	DA180401S	KCF073765		25-40	212	269	19.8	
D485BH071	D585AH071	DA180401S	KCF073765	DN80	16	212	276	23.5	120
D486BH071	D586AH071	DA240401S	KCF073765		25-40	242	284.4	25.5	
D485BH072	D585AH072	DA360401S	KCF073765	DN100	16	264	334	48.9	167
D486BH072	D565AH072	DA480401S	KCF103777		25-40	295	349	50.1	
D485BH073	D585AH073	DA480401S	KCF103777	DN125	16	295	359	57.8	180
D486BH073	D586AH073	DA720401S	KCF123898		25-40	329.5	383	71.9	
D485BH074	D585AH074	DA720401S	KCF123900	DN150	16	435	481	132	240
D485BH075	D585AH075	D1440401S	KCF143902	DN200	16	468	539	220	314

Компания оставляет за собой право изменять модели и размеры без уведомления.
Изделия разработаны для промышленного использования и не предназначены для широкого потребления.

Кран шаровой с пневматическим приводом одностороннего действия

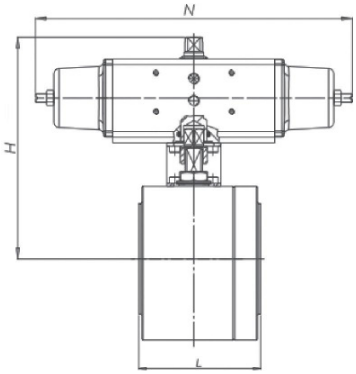

РАЗМЕРЫ									
Корпус нерж. сталь	Корпус углер. сталь	Привод	Крепление	Размер	PN	N	H	Вес, кг	L
S485BH064	S585AH064	SR015401S	KCF033761	DN15	16	221	152.4	3.7	53
S486BH064	S586AH064	SR030401S	KCF043767	DN15	25-40	240	162.4	4.1	
S485BH065	S585AH065	SR030401S	KCF043767	DN20	16-40	240	165.4	4.8	53
S485BH066	S585AH066	SR030401S	KCF043807	DN25	16-40	240	172.4	5.9	58
S485BH067	S585AH067	SR045402S	KCF053768	DN32	16-40	294	184.5	8.2	65
S485BH068	S585AH068	SR060402S	KCF053764	DN40	16-40	320	224.4	12.7	79
S485BH069	S585AH069	SR090401S	KCF073769	DN50	16	357	243	14.2	90
S486BH069	S586AH069	SR120401S	KCF073769		25-40	372	253.4	16.1	
S485BH070	S585AH070	SR120401S	KCF073765	DN65	16	372	279.4	22.9	107
S486BH070	S586AH070	SR180401S	KCF103770		25-40	436	291	25.3	
S485BH071	S585AH071	SR180401S	KCF103770	DN80	16	436	298	30.2	120
S486BH071	S586AH071	SR240401S	KCF133770		25-40	456	310	31	
S485BH072	S585AH072	SR360401S	KCF123778	DN100	16	566	365	58.2	167
S486BH072	S565AH072	SR480401S	KCF123778		25-40	602	377.2	59.6	
S485BH073	S585AH073	SR480401S	KCF123778	DN125	16	602	387.2	67.3	180
S486BH073	S586AH073	SR720401S	KCF143899		25-40	712	421	86.6	
S485BH074	S585AH074	SR720401S	KCF143901	DN150	16	834	613	172.3	240
S485BH075	S585AH075	SR1440E16D8A	KCF163903	DN200	16	975	622.5	265	314

Компания оставляет за собой право изменять модели и размеры без уведомления.
Изделия разработаны для промышленного использования и не предназначены для широкого потребления.

Кран шаровой с электрическим приводом

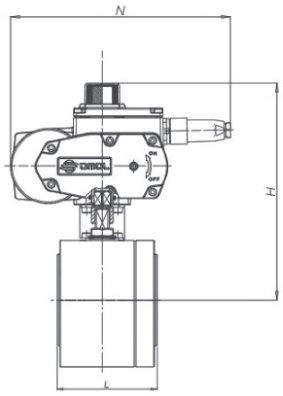

РАЗМЕРЫ									
Корпус нерж. сталь	Корпус углер. сталь	Привод	Крепление	Размер	PN	N	H	Вес, кг	L
C486BA5E064	C586AA5E064	EA0035A5C000	KCF053775	DN15	16-40	250	209	5.7	53
C486BA5E065	C586AA5E065	EA0035A5C000	KCF053775	DN20	16-40	250	212	6.2	53
C486BA5E066	C586AA5E066	EA0035A5C000	KCF053768	DN25	16-40	250	219	7.1	58
C486BA5G067	C586AA5G067	EA0070A5C000	KCF053768	DN32	16-40	250	224	8.8	65
C486BA5G068	C586AA5G068	EA0070A5C000	KCF053764	DN40	16-40	250	245	11.1	79
C486BA5I069	C586AA5I069	EA0130A5C000	KCF073769	DN50	16-40	280	274.6	17	90
C485BA5I070	C585AA5I070	EA0130A5C000	KCF073765	DN65	16	280	300.6	23.9	107
C486BA5K070	C586AA5K070	EA0240A5C000	KCF103770	DN65	25-40	280	300.6	23.6	107
C486BA5K071	C586AA5K071	EA0240A5C000	KCF103770	DN80	16-40	280	307.6	27.7	120
E485B16N072	E585A16N072	AE160040	KCE363779	DN100	16	256.5	372	50.9	167
E486B16N072	E586A16N072	AE160040	KCE363779	DN100	25-40	256.5	372	51	167
E485B16N073	E585A16N073	AE160040	KCE363779	DN125	16	256.5	382	58.7	180
E486B16R073	E586A16R073	AE160060	KCE563907	DN125	25-40	381	439	81	180
E485B16R074	E585A16R074	AE160060	KCE563908	DN150	16	381	488	132	240
E485B16T075	E585A16T075	AE1600100	KCE563909	DN200	16	381	522	205	314

Компания оставляет за собой право изменять модели и размеры без уведомления.
Изделия разработаны для промышленного использования и не предназначены для широкого потребления.

Кран шаровой 2-ходовой полнопроходной Серия 424

ОБЩИЕ ХАРАКТЕРИСТИКИ

Присоединение	от G1/4 до G4 (внутренняя резьба по UNI/ISO 7/1 Rp, ГОСТ 6211-81)
Условный проход DN	8, 10, 15, 20, 25, 32, 40, 50, 65, 80, 100 мм
Рабочая температура	-20° ... +180°C
Материал	нержавеющая сталь
Рабочее давление	64 Бар (зависит от рабочей температуры)
Среда применения	вода, воздух, газ, масло, газ, химические и нефтехимические продукты, агрессивные среды
Уплотнение	PTFE*

* По заказу - PTFE с наполнением стекловолокна;
PTFE с наполнением углеграфита

ДИАГРАММА ЗАВИСИМОСТИ ТЕМПЕРАТУРЫ ОТ ДАВЛЕНИЯ

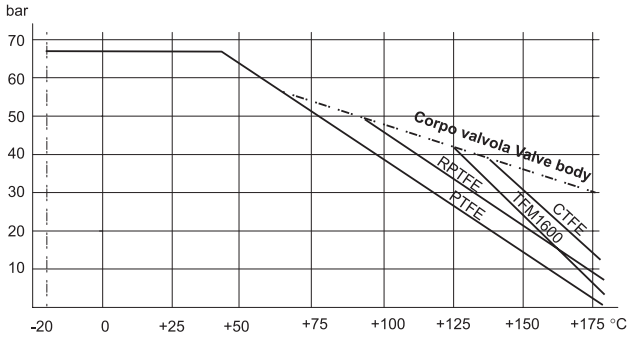

РАСХОДНАЯ ХАРАКТЕРИСТИКА

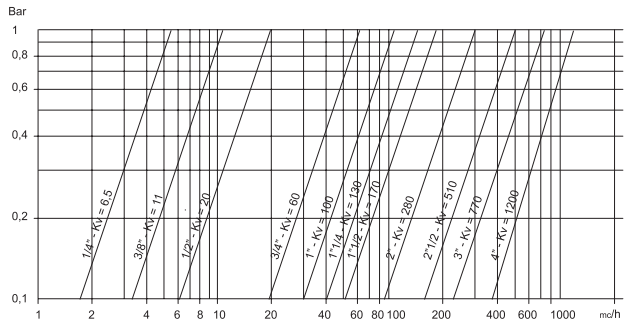

Таблица крутящих моментов, Н*м

Условный проход	DN 8	DN 10	DN 15	DN 20	DN 25	DN 32	DN 40	DN 50	DN 65	DN 80	DN 100
PN 0 Бар											
PN 25 Бар											
PN 40Бар											
PN 64 Бар	6	7	8	10	14	20	29	42	85	146	235

Крутящий момент зависит от температуры и типа жидкости. Коэффициент запаса должен составлять 1.4.
При высокой частоте работы крутящий момент может уменьшаться.

Компания оставляет за собой право изменять модели и размеры без уведомления.
Изделия разработаны для промышленного использования и не предназначены для широкого потребления.

РАЗМЕРЫ

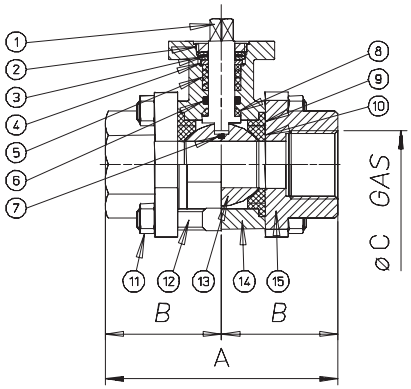

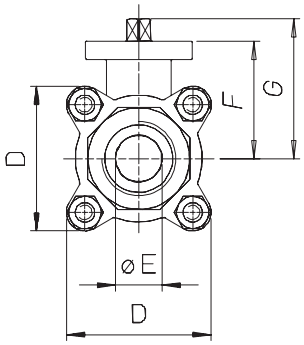

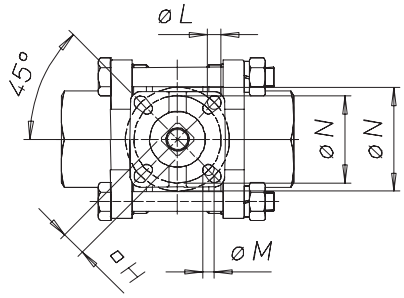

Материалы		
1	Вал	AISI 316
2	Гайка	AISI 304
3	Тарельчатая пружина	AISI 301
4	Уплотнительное кольцо	AISI 304
5	V-образная втулка вала	PTFE
6	Уплотнительное кольцо	FKM
7	Антистатическая прокладка	AISI 316
8	Уплотнение вала	PTFE
9	Уплотнение корпуса	PTFE
10	Уплотнительное шара	PTFE
11	Гайка	AISI 304
12	Болт	AISI 304
13	Шар	AISI 316
14	Корпус	AISI 316
15	Крышка	AISI 316

Размер	A	B	ØC	D	ØE	F	G	ØH	ØL	ØM	ØN
DN8	65	32.5	1/4”	48.8	11.5	42	49	9	6	6	36-42
DN10	65	32.5	3/8”	48.8	12.7	42	49	9	6	6	36-42
DN15	75	37.5	1/2”	48.8	15	42	49	9	6	6	36-42
DN20	80	40	3/4”	50.3	20	45	53	9	6	6	36-42
DN25	90	45	1”	64	25	52	61	9	6	7	42-50
DN32	110	55	1 1/4”	73.4	32	57	66	9	6	7	42-50
DN40	120	60	1 1/2”	82	38	68	79	11	7	9	50-70
DN50	140	70	2”	94.3	50	77	88	11	7	9	50-70
DN65	185	92.5	2 1/2”	165	65	99	113	14	9	11	70-102
DN80	205	102.5	3”	190	80	111	128	17	9	11	70-102
DN100	240	120	4”	240	97	141	163	22	11	11	102-125

Размер	DN 8	DN 10	DN 15	DN 20	DN 25	DN 32	DN 40	DN 50	DN 65	DN 80	DN 100
Без управления	V424H*2	V424H*3	V424H*4	V424H*5	V424H*6	V424H*7	V424H*8	V424H*9	V424H410	V424H411	V424H412
Вес, кг	0.57	0.57	0.67	0.93	1.5	1.9	3.05	4.14	9.6	14	22.5

* = 40 резьбовое присоединение
* = 75 под сварку
* = 77 под сварку

Компания оставляет за собой право изменять модели и размеры без уведомления.
Изделия разработаны для промышленного использования и не предназначены для широкого потребления.

Шаровой кран с пневматическим приводом

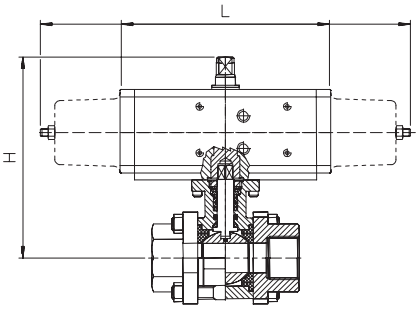

С пневматическим приводом двустороннего действия					
Модель	Привод	DN, мм	L, мм	H, мм	Масса, кг
D424H*2	DA015401S	8	114	117	1.3
D424H*3	DA015401S	10	114	117	1.3
D424H*4	DA015401S	15	114	117	1.4
D424H*5	DA015402S	20	144	120	1.5
D424H*6	DA030402S	25	130	134	2.5
D424H*7	DA030401S	32	130	139	2.9
D424H*8	DA045402S	40	144	156	4.3
D424H*9	DA060402S	50	152	169	5.7
D424H410	DA120401S	65	184	218	12.5
D424H411	DA240401S	80	212	250	17.5
D424H412	DA360401S	100	242	292	28

С пневматическим приводом одностороннего действия					
Модель	Привод	DN, мм	L, мм	H, мм	Масса, кг
S424H*2	SR015401S	8	221	124	1.8
S424H*3	SR015401S	10	221	124	1.8
S424H*4	SR015401S	15	221	124	1.9
S424H*5	SR015401S	20	221	127	2
S424H*6	SR030402S	25	240	144	3.2
S424H*7	SR030402S	32	240	150	3.6
S424H*8	SR045401S	40	294	169	5.4
S424H*9	SR060401S	50	320	197	7.4
S424H410	SR120401S	65	372	238	16.5
S424H411	SR240401S	80	436	274	23.5
S424H412	SR360401S	100	460	322	34

* = 40 резьбовое присоединение
* = 75 под сварку
* = 77 под сварку

Компания оставляет за собой право изменять модели и размеры без уведомления.
Изделия разработаны для промышленного использования и не предназначены для широкого потребления.

Кран шаровой 3-ходовой (межфланцевый) Серия 445

ОБЩИЕ ХАРАКТЕРИСТИКИ

Условный проход DN	15, 20, 25, 32, 40, 50, 65, 80, 100 мм
Рабочая температура	-20° ... +150°C
Материал	нержавеющая сталь
Рабочее давление	до 40 Бар (зависит от рабочей температуры и условного прохода DN)
Среда применения	вода, воздух, газ, масло, газ, химические и нефтехимические продукты, агрессивные среды
Уплотнение	PTFE*

* По заказу - PTFE с наполнением стекловолокна;
PTFE с наполнением углеграфита

ДИАГРАММА ЗАВИСИМОСТИ ТЕМПЕРАТУРЫ ОТ ДАВЛЕНИЯ

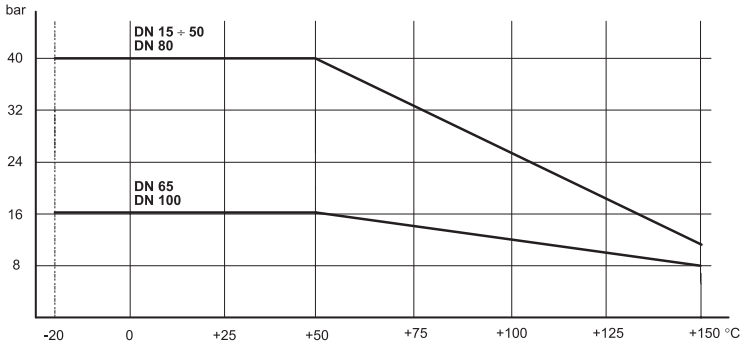

РАСХОДНАЯ ХАРАКТЕРИСТИКА

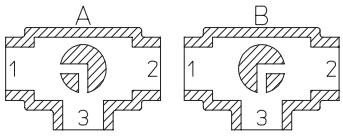

"L" - порт

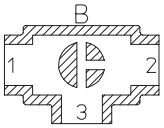

"T" - порт
Входной порт - 3

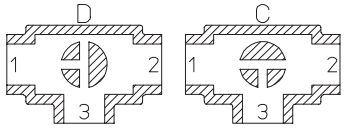

Компания оставляет за собой право изменять модели и размеры без уведомления.
Изделия разработаны для промышленного использования и не предназначены для широкого потребления.

РАЗМЕРЫ

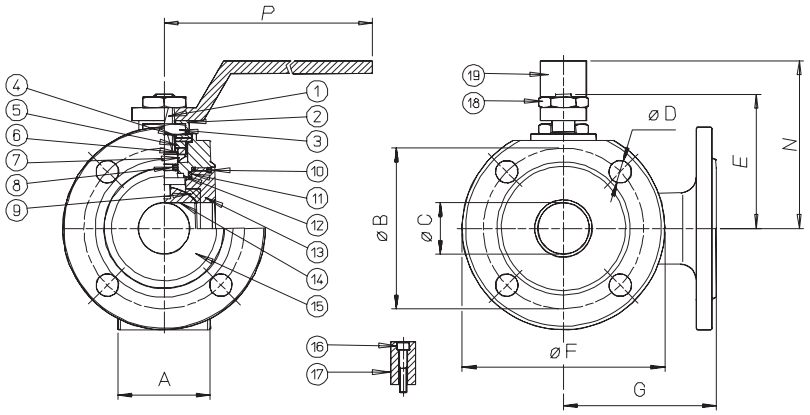

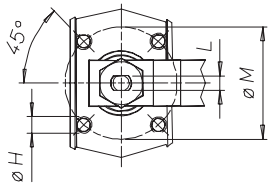

Материалы		
1	Вал	AISI 316
2	Гайка	AISI 304
3	Гайка	AISI 304
4	Пружина	AISI 301
5	Кольцо	AISI 304
6	Гайка	AISI 304
7	Верхнее уплотнение	PTFE
8	Уплотнительное кольцо	FKM
9	Уплотнение шара	PTFE
10	Уплотнительное кольцо	FKM
11	Уплотнение	PTFE
12	Нижнее уплотнение	PTFE
13	Гайка	AISI 316
14	Шар	AISI 316
15	Корпус	AISI 316
16	Винт	AISI 304
17	Винт	AISI 304
18	Гайка ручки	AISI 304
19	Ручка	AISI 304

Размер	A	B	ØC	ØD	E	ØF	G	ØH	L	ØM	N	P
DN15	35	65	10	M12X4	48	90	85	M5	6	36	65	140
DN20	38	75	15	M12X4	51	100	90	M5	6	36	70	140
DN25	43	85	20	M12X4	62.5	110	90	M5	8	42	82	180
DN32	54	100	25	M16X4	67	130	105	M5	8	42	85	180
DN40	66	110	32	M16X4	80	140	120	M6	10	50	102	230
DN50	83	125	40	M16X4	87	150	130	M6	10	50	110	230
DN65	103	145	50	M16X4	119.5	175	150	M8	14	70	137.5	350
DN80	122	160	65	M16X8	129.5	190	175	M8	14	70	150	350
DN100	153	180	78	M16X8	148.5	220	185	M10	16	102	165	508

Размер	DN 15	DN 20	DN 25	DN 32	DN 40	DN 50	DN 65	DN 80	DN 100
Без управления, “L“-порт	V445X604	V445X605	V445X606	V445X607	V445X608	V445X609	V445X610	V445X611	V445X612
Вес, кг	1.2	2	2.65	3.8	5.5	6.2	10	11.2	20.2
С рукояткой, “L“-порт	L445X604	L445X605	L445X606	L445X607	L445X608	L445X609	L445X610	L445X611	L445X612
Вес, кг	1.35	2.15	2.8	4	5.7	6.5	10.3	11.7	20.7

Таблица крутящих моментов, Н*м

Условный проход	DN 15	DN 20	DN 25	DN 32	DN 40	DN 50	DN 65	DN 80	DN 100
PN 0 Бар									
PN 16 Бар							85		212
PN 25 Бар									
PN 40 Бар	8	13	20	30	42	61		128	

Крутящий момент зависит от температуры и типа жидкости. Коэффициент запаса должен составлять 1.4.
При высокой частоте работы крутящий момент может уменьшаться.

Компания оставляет за собой право изменять модели и размеры без уведомления.
Изделия разработаны для промышленного использования и не предназначены для широкого потребления.

Шаровой кран с пневматическим приводом

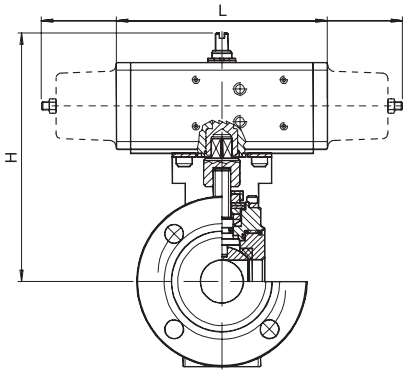

С пневматическим приводом двустороннего действия						
Модель*	Привод	Крепление	DN, мм	L, мм	H, мм	Масса, кг
D445K064	DA015401S	KCF031315	15	114	143	1.96
D445H065	DA030401S	KCF031315	20	130	154	3
D445H066	DA030401S	KCF031317	25	130	159.5	3.65
D445K067	DA045402S	KCF042354	32	144	171.3	5
D445H068	DA060402S	KCF042355	40	152	180	7.11
D445K069	DA090401S	KCF051322	50	168.5	194	6.4
D445H070	DA120401S	KCF051325	65	184	245	12.9
D445K071	DA180401S	KCF071326	80	212.2	264.5	14.6
D445H072	DA360401S	KCF101092	100	264	329	28

С пневматическим приводом одностороннего действия						
Модель	Привод	Крепление	DN, мм	L, мм	H, мм	Масса, кг
S445K064	SR015401S	KCF031315	15	221	151	2.1
S445H065	SR030402S	KCF042353	20	240	164	4
S445H066	SR030402S	KCF042353	25	240	169.5	4.6
S445K067	SR045401S	KCF051909	32	293.5	183	5.55
S445H068	SR060401S	KCF051322	40	320	206	9.1
S445K069	SR090401S	KCF071323	50	357	232.5	7.9
S445H070	SR120401S	KCF071326	65	372	265	16.3
S445K071	SR180401S	KCF101280	80	435.5	297	21.6
S445H072	SR360401S	KCF121065	100	566	359	37.3

* Серия 444 - “T“ - порт

Компания оставляет за собой право изменять модели и размеры без уведомления.
Изделия разработаны для промышленного использования и не предназначены для широкого потребления.

Затвор дисковый поворотный Серия 490 - 493

ОБЩИЕ ХАРАКТЕРИСТИКИ

Рабочая температура	от 0° ... +150°C
Материал	нержавеющая сталь AISI304
Рабочее давление	до 6 Бар
Среда применения	пищевая промышленность
Присоединение	внутренняя резьба по DIN/ISO 228/1 (ГОСТ 6357-81) наружная резьба по DIN 11851 под сварку по DIN 11850-1

РАЗМЕРЫ

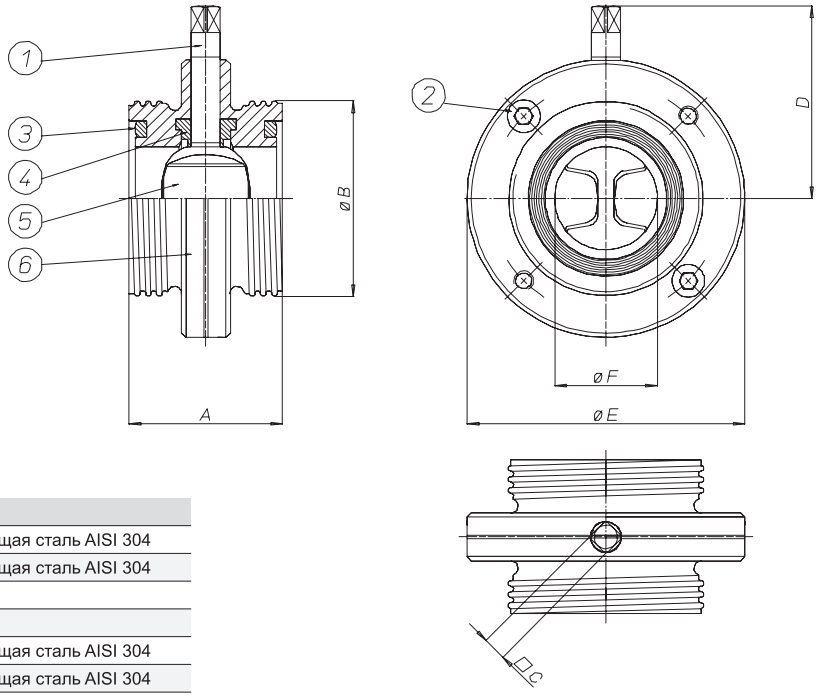

Материалы		
1	Вал	Нержавеющая сталь AISI 304
2	Винт	Нержавеющая сталь AISI 304
3	Уплотнения	Силикон
4	Внутренние уплотнения	Силикон
5	Диск	Нержавеющая сталь AISI 304
6	Корпус	Нержавеющая сталь AISI 304

Размер	A	B	□C	D	ØE	ØF
DN25	68	52X1/6	9	57	79	25
DN32	76	58X1/6	9	62	85	32
DN40	76	65X1/6	9	64	92	40
DN50	80	78X1/6	9	70	105	50
DN65	82	95X1/6	9	80	125	65
DN80	84	110X1/4	11	89	137	80
DN100	88	130X1/4	11	101	157	100

Компания оставляет за собой право изменять модели и размеры без уведомления.
Изделия разработаны для промышленного использования и не предназначены для широкого потребления.

Характеристики

Размер	DN 25	DN 32	DN 40	DN 50	DN 65	DN 80	DN 100
Без управления, DIN ISO 228/1	V490X406	V490X407	V490X408	V490X409	V490X410	V490X411	V490X412
Без управления, DIN 11851	V492X636	V492X637	V492X638	V492X639	V492X640	V492X641	V492X642
Без управления, под сварку	V493X756	V493X757	V493X758	V493X759	V493X760	V493X761	V493X762
Без управления, кламп	V494X006	---	V494X008	V494X009	V494X010	V494X011	V494X012
Вес, кг	0.8	0.9	1.4	1.9	2.2	2.7	4
С рукояткой, DIN ISO 228/1	L490X406	L490X407	L490X408	L490X409	L490X410	L490X411	L490X412
С рукояткой, DIN 11851	L492X636	L492X637	L492X638	L492X639	L492X640	L492X641	L492X642
С рукояткой, под сварку	L493X756	L493X757	L493X758	L493X759	L493X760	L493X761	L493X762
С рукояткой, кламп	L494X006	---	L494X008	L494X009	L494X010	L494X011	L494X012
Вес, кг	0.95	1.05	1.55	2.1	2.4	2.9	4.3

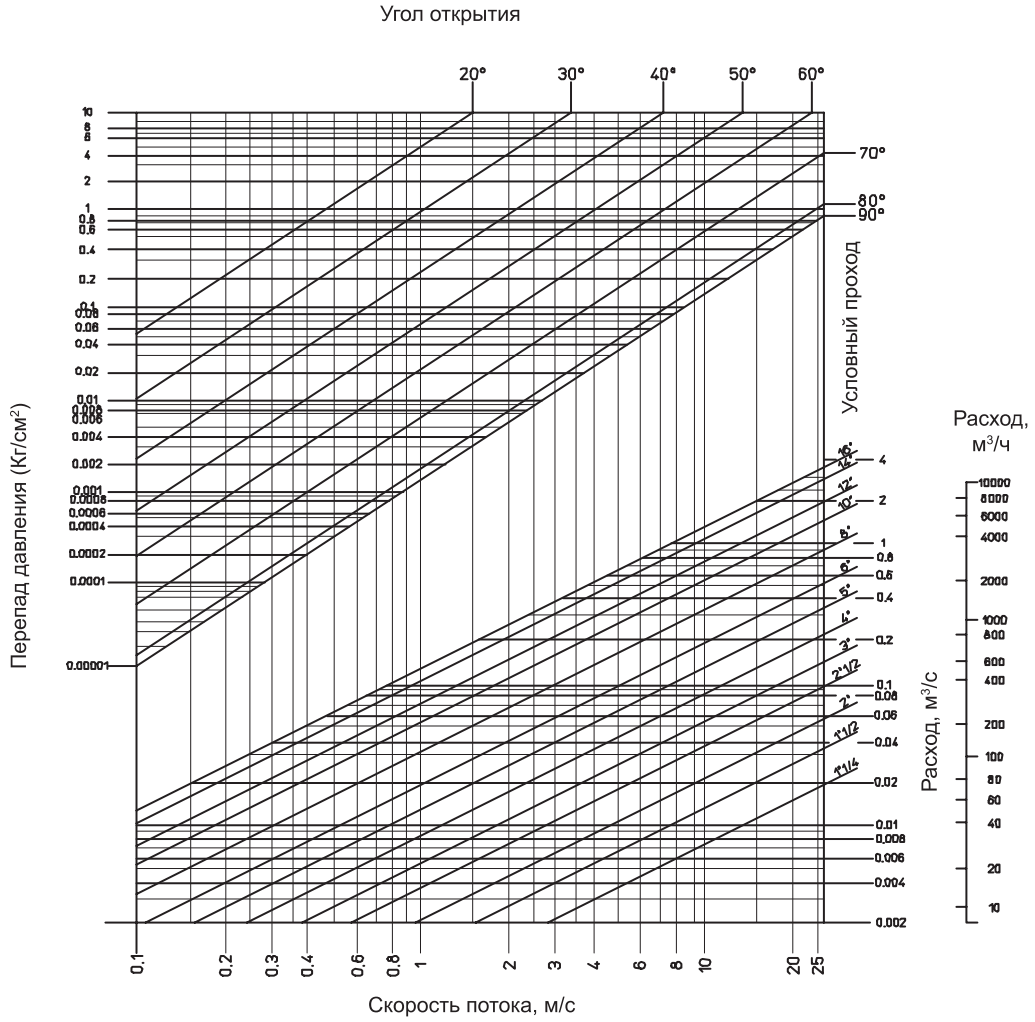

Таблица крутящих моментов, Н*м

Условный проход	DN 10	DN 15	DN 20	DN 25	DN 32	DN 40	DN 50
PN 0 Бар							
PN 6 Бар	7	9	15	18	33	65	71
PN 25 Бар							
PN 40 Бар							

Крутящий момент зависит от температуры и типа жидкости.
Коэффициент запаса должен составлять 1.4.
При высокой частоте работы крутящий момент может уменьшаться.

Компания оставляет за собой право изменять модели и размеры без уведомления.
Изделия разработаны для промышленного использования и не предназначены для широкого потребления.

Затвор дисковый поворотный с пневматическим приводом

С пневматическим приводом двустороннего действия								
Код	F/F GAS	D490H006	D490H007	D490K008	D490H009	D490K010	D490K011	D490K012
Код	F/F DIN	D492H066	D492H067	D492K068	D492H069	D492K070	D492K071	D492K072
Код	под сварку	D493H086	D493H087	D493K088	D493H089	D493K090	D493K091	D493K092
Код	кламп	D494H006	---	D494K088	D494H009	D494K010	D494K011	D494K012
DN	мм	25	32	40	50	65	80	100
L	мм	114	114	114	144	144	152	169
H	мм	120.4	125.5	127.4	141.4	156.7	172.4	187.5
вес	кг	1.7	1.8	2.1	2.9	3.5	4.5	5.9
Привод		DA015401S	DA015401S	DA015401S	DA030401S	DA045402S	DA060401S	DA09401S
Крепление		KCF032252	KCF032252	KCF032252	KCF032252	KCF042254	KCF043376	KCF052256

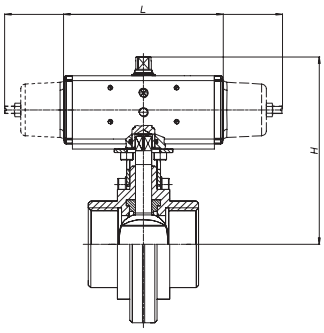

С пневматическим приводом одностороннего действия								
Код	F/F GAS	S490H006	S490H007	S490K008	S490H009	S490K010	S490K011	S490K012
Код	F/F DIN	S492H066	S492H067	S492K068	S492H069	S492K070	S492K071	S492K072
Код	под сварку	S493H086	S493H087	S493K088	S493H089	S493K090	S493K091	S493K092
Код	кламп	S494H006	---	S494K008	S494H009	S494K010	S494K011	S494K012
DN	мм	25	32	40	50	65	80	100
L	мм	221	221	221	240	294	320	357
H	мм	128.4	133.4	135.4	151.4	168.5	194.4	216
вес	кг	2.3	2.4	2.6	3.8	4.7	9.4	10.6
Привод		SR015401S	SR015401S	SR015401S	DA030402S	DA045402S	DA060401S	DA090401S
Крепление		KCF032252	KCF032252	KCF032252	KCF042253	KCF0522545	KCF053106	KCF072257

С электрическим приводом								
Код	F/F GAS	C490A5E06	C490A5E07	C490A5E08	C490A5E09	C490A5G10	C490A5G11	C490A5I12
Код	F/F DIN	C492A5E66	C492A5E67	C492A5E68	C492A5E69	C492A5G70	C492A5G71	C492A5I72
Код	под сварку	C493A5E86	C493A5E87	C493A5E88	C493A5E89	C493A5G90	C493A5G91	C493A5I92
Код	кламп	C494A5E06	---	C494A5E08	C494A5E09	C494A5G10	C494A5G11	C494A5I12
DN	мм	25	32	40	50	65	80	100
L	мм	250	250	250	250	250	250	280
H	мм	185	190	192	198	208	215	247.6
вес	кг	4.4	4.5	5	5.5	5.8	8.2	11.5
Привод		EA0035A5C00	EA0035A5C00	EA0035A5C00	EA0035A5C00	EA0070A5C00	EA0700A5C00	EA0130A5C00
Крепление		KCF052255	KCF052255	KCF052255	KCF052255	KCF052255	KCF053106	KCF052257

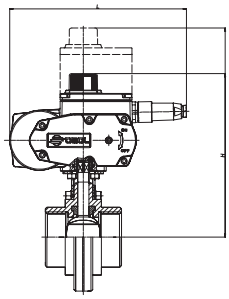

С электрическим позиционером								
Код	F/F GAS	C490A5E06*	C490A5E07*	C490A5E08*	C490A5E09*	C490A5G10*	C490A5I11*	C490A5I12*
Код	F/F DIN	C492A5E66*	C492A5E67*	C492A5E68*	C492A5E69*	C492A5G70*	C492A5I71*	C492A5I72*
Код	под сварку	C493A5E86*	C493A5E87*	C493A5E88*	C493A5E89*	C493A5G90*	C493A5I91*	C493A5I92*
Код	кламп	C494A5E06*	---	C494A5E08*	C494A5E09*	C494A5G10*	C494A5G11*	C494A5I12*
DN	мм	25	32	40	50	65	80	100
L	мм	250	250	250	250	250	250	280
H	мм	249	254	256	259	272	279	311.6
вес	кг	4.4	4.5	5	5.5	5.8	8.2	11.5
Привод		EA0035A5C00	EA0035A5C00	EA0035A5C00	EA0035A5C00	EA0070A5C00	EA0130A5C00	EA0130A5C00
Крепление		KCF052255	KCF052255	KCF052255	KCF052255	KCF052255	KCF053106	KCF052257

* Позиционер в заказе необходимо указывать дополнительно (см. раздел “Привод электрический Серии EA“, стр. 133)

Компания оставляет за собой право изменять модели и размеры без уведомления.
Изделия разработаны для промышленного использования и не предназначены для широкого потребления.

Дисковые поворотные затворы

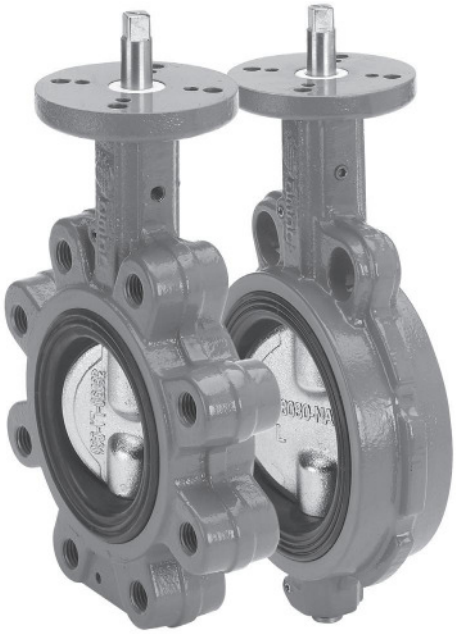

Дисковые поворотные затворы ОМАЛ доступны от DN40 до DN600 и предназначены для широкого промышленного применения.

» Установка встык в соответсвии с EN558-1 Серии 20

» Герметичность при 16 Бар в соответствии с EN558-1 класс А

» Внутреннее уплотнение (вулканизированное на жёсткой основе) исключает какой-либо контакт корпуса затвора со средой

» Конструкция уплотнения обеспечивает отличное сцепление с корпусом затвора и обеспечивает великолепную герметичность фланцев без дополнительных уплотнений

» Форма диска обеспечивает герметичность, уменьшает требуемый крутящий момент и износ уплотнения

» Опорные втулки вала изготовлены из фторопласта

» Соединение вала с диском реализовано при помощи двух валов (большее проходное сечение, Kv) выполнено без дополнительного крепежа (резьбы, болтов, штифтов), что уменьшает риск коррозии

» Верхний фланец затвора соответствует стандарту ISO 5211

» Все детали защищены от коррозии

» Рабочая температура: от -10° до +250°C

Компания оставляет за собой право изменять модели и размеры без уведомления.
Изделия разработаны для промышленного использования и не предназначены для широкого потребления.

ОСНОВНЫЕ ПРЕИМУЩЕСТВА

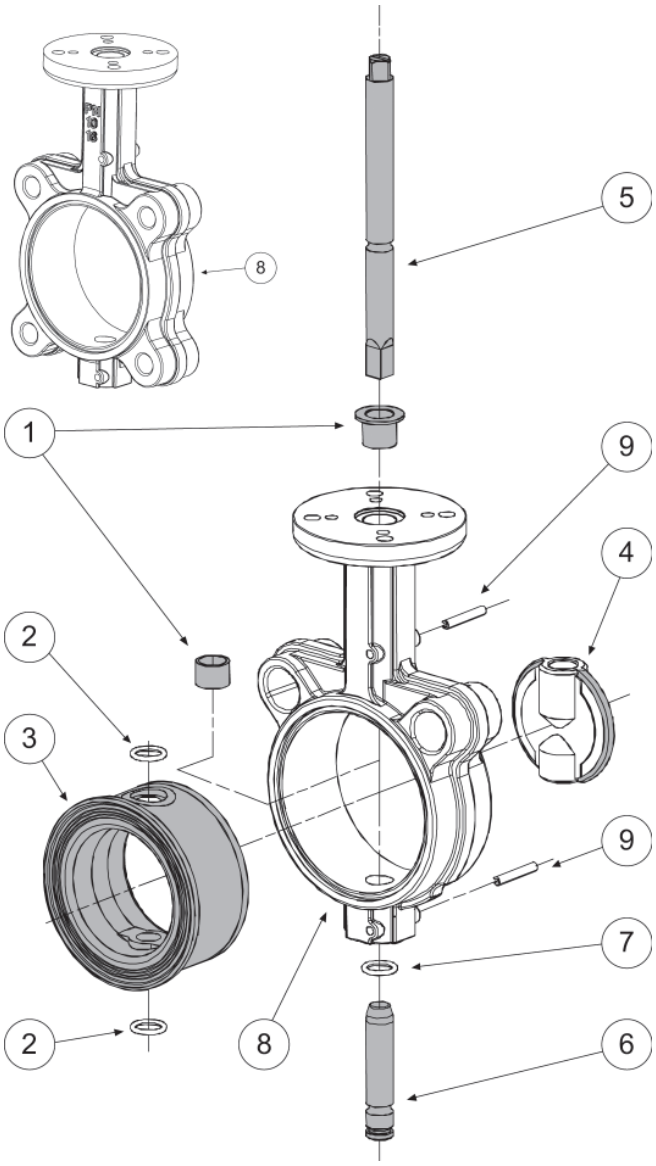

» Втулки вала позволяют идеально отцентрировать вал с диском для сведения трения до минимума

» Уплотнение вулканизировано на жёсткой основе

» Вал состоит из двух частей, что позволяет увеличить проходное сечение

» Диск специально обработан и отполирован для лучшей герметичности и снижения трения

Материалы		
1	Подшипник скольжения вала	PTFE
2	Круглое уплотнительное кольцо	EPDM-NBR
3	Уплотнение	EPDM-NBR-FKM
4	Диск	A 536 65-45-12 ASTM (GGG50) - A743 (CF-8M) ASTM (AISI 316) - чугун GGG50 или нержавеющая сталь AISI 316
5	Верхний вал	A 176 (420) ASTM A 176-99 (AISI 420) - нержавеющая сталь AISI 420
6	Нижний вал	A 176 (420) ASTM A 176-99 (AISI 420) - нержавеющая сталь AISI 420
7	Нижнее уплотнительное кольцо	EPDM-NBR
8	Корпус	A 536 65-45-12 ASTM (GGG50) - чугун GGG50
9	Упругий штифт	Никелированная сталь

Компания оставляет за собой право изменять модели и размеры без уведомления.
Изделия разработаны для промышленного использования и не предназначены для широкого потребления.

ДИАГРАММА РАСХОДА

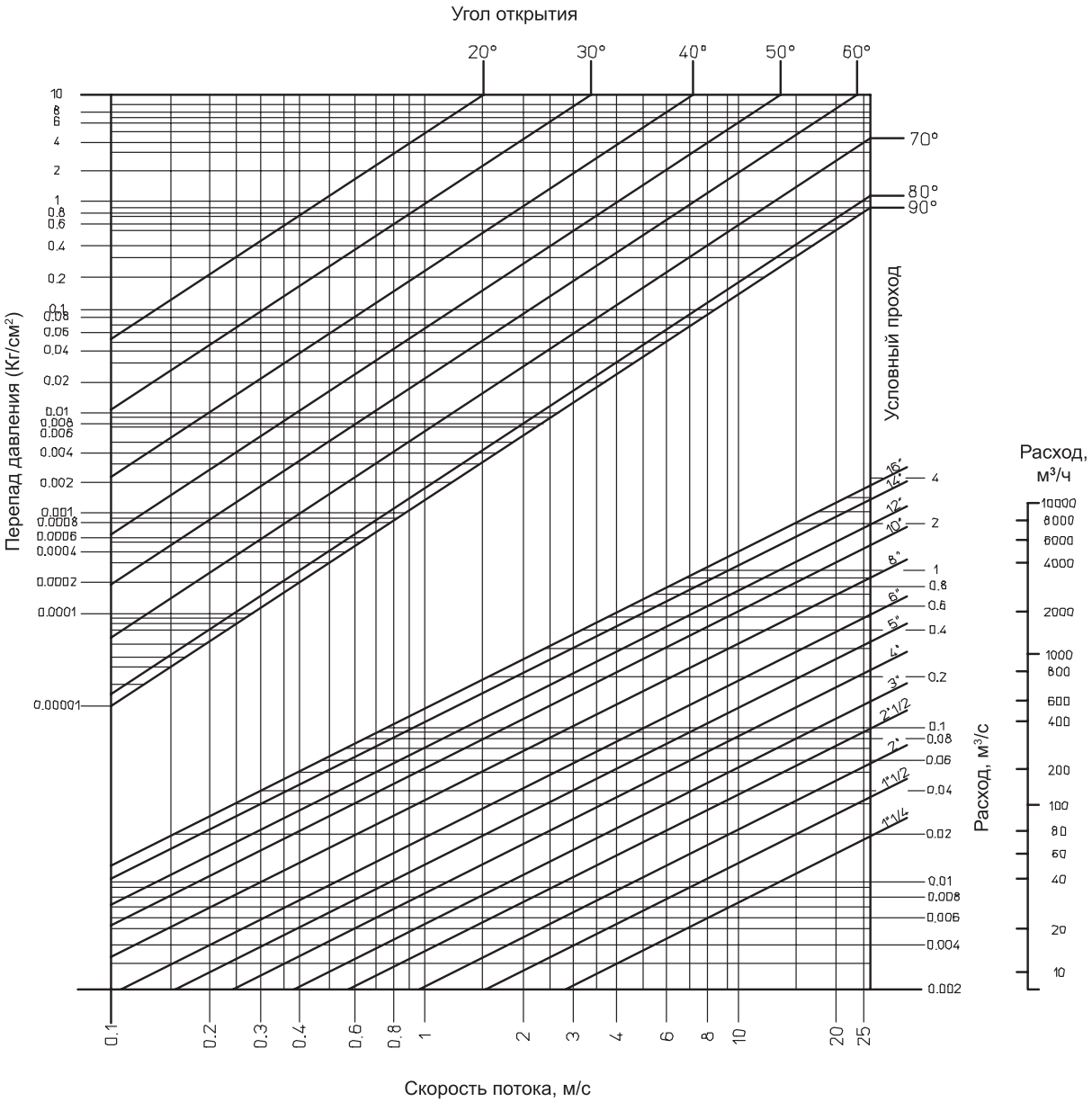

Kv - это коэффициент с размерностью м³/ч, отражающий расход воды при +15°C через клапан при перепаде давления на входе и выходе в 1 Бар.

Компания оставляет за собой право изменять модели и размеры без уведомления.
Изделия разработаны для промышленного использования и не предназначены для широкого потребления.

Характеристики материалов

Материалы/уплотнения	Свойства	Сфера применения
Cast iron A536 65-45-12 - серый чугун	Механическое сопротивление лучше, чем у нержавеющей стали	Стандартно применяется для изготовления корпуса и диска
Carbon steel WCB – углеродистая сталь	Отличные механические свойства	Для применения в тяжелых условиях
Bronze -Aluminium – бронза-алюминий	Хорошее сопротивление к коррозии	Коррозионные жидкости, морская вода
Rilsan coated – покрытие рилсаном	Отличное сопротивление к коррозии	Стандартно применяется для изготовления корпуса и диска
Stainless steel AISI 304 – нержавеющая сталь AISI 304	Среднее сопротивление к коррозии	Для применения в пищевой, химической и фармацевтической промышленности
Stainless steel AISI 316 – нержавеющая сталь AISI 316	Отличное сопротивление к коррозии	Для применения в пищевой, химической и фармацевтической промышленности
EPDM	Температура: - предельная от -40° до +150°C - рабочая от -40° до +135°C Не предназначен для использования с углеводородами	Вода (мягкая, морская, гликолевая, техническая), пар, озон, животные и растительные жиры, нормальных и разбавленные кислоты, уксусная кислота, спирты, каустическая сода.
NBR	Отличные механические свойства, совместимо с минеральными маслами, некоторыми углеводородами и алифатическими растворителями. Температура: - предельная от -23° до +100°C - рабочая от -23° до +82°C Несовместим с: ацетоном, кетоном, солями азотной кислоты и хлорированными углеводородами	Для применения в нормальных условиях, сжатый воздух, холодная вода, гидравлические жидкости, метан, бутан, бензин, морская вода. Абразивные материалы, переносимые пневмотранспортом.
White NBR	Отличные механические свойства, совместимо с минеральными маслами, некоторыми углеводородами и алифатическими растворителями. Температура: - предельная от -23° до +100°C Несовместим с: ацетоном, кетоном, солями азотной кислоты и хлорированными углеводородами рабочая от -23° до +82°C	Для применения в нормальных условиях, сжатый воздух, холодная вода, гидравлические жидкости, метан, бутан, бензин, морская вода. Пищевая промышленность. Абразивные материалы, переносимые пневмотранспортом.
Potable water White NBR	Для применения на питьевой воде. Температура: - предельная от -23° до +100°C - рабочая от -23° до +82°C Несовместим с: ацетоном, кетоном, солями азотной кислоты и хлорированными углеводородами	Для применения в нормальных условиях, сжатый воздух, холодная питьевая вода, гидравлические жидкости, метан, бутан, бензин, морская вода. Пищевая промышленность. Абразивные материалы, переносимые пневмотранспортом.
Carbox NBR	Отличные механические свойства, совместимо с минеральными маслами, некоторыми углеводородами и алифатическими растворителями. Температура: - предельная от -23° до +100°C - рабочая от -23° до +82°C Несовместим с: ацетоном, кетоном, солями азотной кислоты и хлорированными углеводородами	Для применения на сильно абразивных жидкостях и сыпучих материалах
HNBR	Отличные механические свойства, совместимо с минеральными маслами, некоторыми углеводородами и алифатическими растворителями. Температура: - предельная от -40° до +120°C - рабочая от -30° до +100°C Несовместим с: ацетоном, кетоном, солями азотной кислоты и хлорированными углеводородами	Для применения в нормальных условиях, сжатый воздух, холодная вода, гидравлические жидкости, метан, бутан, бензин, морская вода. Абразивные материалы, переносимые пневмотранспортом.
FKM	Отличное сопротивление к свету, теплу, окружающей среде, бензольной кислоте. Газонепроницаемый. Не предназначен для использования с паром и горячей водой. Температура: - предельная от -30° до +250°C - рабочая от -10° до +190°C	Растворители(кроме уксусного), твердые углеводороды, кислоты, гидравлические жидкости, масла
Silikone	Отличное механическое и химическое сопротивление к пару и перегретой воде Температура: - предельная от -50° до +200°C - рабочая от -50° до +160°C	Горячий воздух и инертные газы (до 180°), перегретая вода, пар. Для применения в пищевой промышленности
PTFE	Отличное химическое сопротивление к растворителям и к продуктам коррозии. Не совместим с абразивными жидкостями, щелочными металлами (калий и натрий), газообразным фтором. Температура: от -20° до +150°C	Для применения в пищевой и химической промышленности с высоко коррозионными продуктами.

Компания оставляет за собой право изменять модели и размеры без уведомления.
Изделия разработаны для промышленного использования и не предназначены для широкого потребления.

Затвор дисковый поворотный Серия 270 - 474

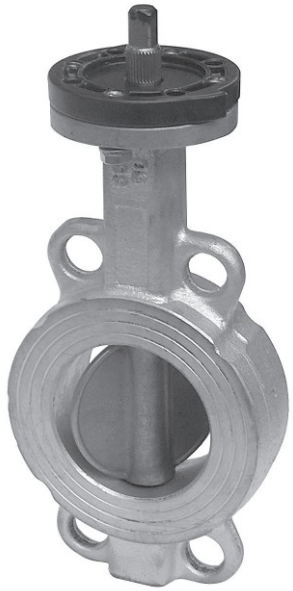

ОБЩИЕ ХАРАКТЕРИСТИКИ

Условный проход	от DN40 до DN200 - PN10-PN16, ANSI150
Рабочая температура	от -50° до +100°C
Материал	Серия 270 - корпус, диск - чугун Серия 474 - корпус, диск - нержавеющая сталь
Рабочее давление	16 Бар
Среда применения	абразивные среды, цемент, песок, глинозём и т.д.
Потеря герметичности (протечки)	1,5-2%

* По заказу - DN40 до DN400 с рабочей температурой от -50° до 500°C

Компания оставляет за собой право изменять модели и размеры без уведомления.
Изделия разработаны для промышленного использования и не предназначены для широкого потребления.

Характеристики

Размер		DN 40	DN 50	DN 65	DN 80	DN 100	DN 125	DN 150	DN 200
Без управления	270	V270XM68	V270XM69	V270XM70	V270XM71	V270XM72	V270XM73	V270XM74	V270XM75
Без управления	474	V474XM68	V474XM69	V474XM70	V474XM71	V474XM72	V474XM73	V474XM74	V474XM75
Вес, кг		2.7	4.2	5.2	5.8	7.3	8.9	9.9	16
С рукояткой	270	V270LM68	V270LM69	V270LM70	V270LM71	V270LM72	V270LM73	V270LM74	V270LM75
С рукояткой	474	V474LM68	V474LM69	V474LM70	V474LM71	V474LM72	V474LM73	V474LM74	V474LM75
Вес, кг		3	4.5	5.5	6.3	7.8	9.4	10.4	19.9
С редуктором	270	V270RM68	V270RM69	V270RM70	V270RM71	V270RM72	V270RM73	V270RM74	V270RM75
С редуктором	474	V474RM68	V474RM69	V474RM70	V474RM71	V474RM72	V474RM73	V474RM74	V474RM75
Вес, кг		3.2	4.7	5.7	6.6	8.1	9.7	10.7	20.3

Затворы дисковые поворотные с пневматическим приводом

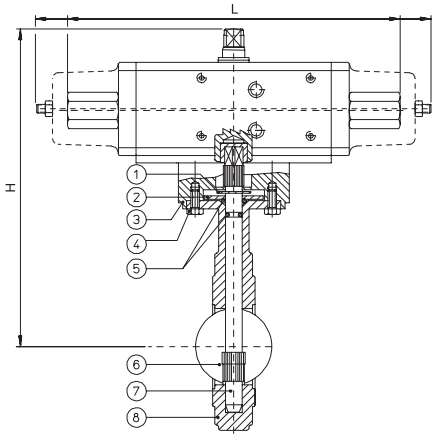

С пневматическим приводом двустороннего действия						
Модель	Привод	Крепление	DN, мм	L, мм	H, мм	Масса, кг
D*XM68	DA015411S	KCF032498	40	160	234	3.5
D*XM69	DA015411S	KCF032498	50	160	250	5
D*XM70	DA015411S	KCF030923	65	160	265	6
D*XM71	DA030411S	KCF030883	80	177	283	6.8
D*XM72	DA030411S	KCF030883	100	177	303	8.3
D*XM73	DA030411S	KCF030920	125	177	322	9.9
D*XM74	DA030411S	KCF030920	150	177	332	10.9
D*XM75	DA060412S	KCF042581	200	198	372	17.7

С пневматическим приводом одностороннего действия						
Модель	Привод	Крепление	DN, мм	L, мм	H, мм	Масса, кг
S*XM68	SR015401S	KCF032498	40	221	243	4
S*XM69	SR015401S	KCF032498	50	221	259	5.5
S*XM70	SR015401S	KCF030923	65	221	265	6.5
S*XM71	SR030402S	KCF042579	80	240	268	6.8
S*XM72	SR030402S	KCF042579	100	240	288	9.3
S*XM73	SR030402S	KCF042580	125	240	322	10.8
S*XM74	SR030402S	KCF042580	150	240	332	11.8
S*XM75	SR060401S	KCF050925	200	320	398	19.6

*Серия 270 - корпус и диск - чугун
Серия 474 - корпус и диск - нержавеющая сталь

Материалы		
1	Прокладка	Сталь, покрытая никелем
2	Шайба	Сталь, покрытая никелем
3	Проставка	Окрашеный алюминий
4	Винты	Сталь, покрытая никелем
5	Уплотнительное кольцо	FKM
6	Диск	Чугун GGG50 - нержавеющая сталь AISI 316
7	Вал	AISI 420 - AISI 304
8	Корпус	Чугун GGG50 - нержавеющая сталь AISI 316

Компания оставляет за собой право изменять модели и размеры без уведомления.
Изделия разработаны для промышленного использования и не предназначены для широкого потребления.

Затвор дисковый поворотный межфланцевый Серия 375 - 376 - 377

ОБЩИЕ ХАРАКТЕРИСТИКИ

Рабочая температура	EPDM от -40° до +135°C NBR от -23° до +82°C FKM от -10° до +190°C* PTFE от -25° до +150°C* * - от DN40 до DN300
Рабочее давление	PN 16 - от DN40 до DN300 PN 10 - от DN350 до DN600
Стандарт фланца	PN10-PN16, ANSI150 от D40 до DN300, PN10 - от DN350 до DN600
Герметичность	по EN12266 класс

* По заказу - SILICONE от -50° до +160°C
NBR CARBOX от -10° до +82°C
NBR WHITE для пищевой промышленности от -23° до +82°C
HNBR от -30° до +100°C

РЕМОНТНЫЕ КОМПЛЕКТЫ

Размер	Код уплотнения EPDM	Код уплотнения NBR	Код уплотнения FKM
DN40	8200EP68	8200NB68	8200VT68
DN50	8200EP69	8200NB69	8200VT69
DN65	8200EP70	8200NB70	8200VT70
DN80	8200EP71	8200NB71	8200VT71
DN100	8200EP72	8200NB72	8200VT72
DN125	8200EP73	8200NB73	8200VT73
DN150	8200EP74	8200NB74	8200VT74
DN200	8200EP75	8200NB75	8200VT75
DN250	8200EP76	8200NB76	8200VT76
DN300	8200EP77	8200NB77	8200VT77
DN350	8200EP78	8200NB78	8200VT78
DN400	8200EP79	8200NB79	8200VT79
DN450	8200EP80	8200NB80	8200VT80
DN500	8200EP81	8200NB81	8200VT81
DN600	8200EP82	8200NB82	

Компания оставляет за собой право изменять модели и размеры без уведомления.
Изделия разработаны для промышленного использования и не предназначены для широкого потребления.

Характеристики

ДИСК	ЧУГУН			AISI 316				Бронза - алюминий	
Размер	EPDM	NBR	FKM	EPDM	NBR	FKM	PTFE	EPDM	NBR
DN 40	V375XE68	V375XN68	V375XV68	V376XE68	V376XN68	V376XV68	V376XV68	V377XE68	V377XN68
DN 50	V375XE69	V375XN69	V375XV69	V376XE69	V376XN69	V376XV69	V376XV69	V377XE69	V377XN69
DN 65	V375XE70	V375XN70	V375XV70	V376XE70	V376XN70	V376XV70	V376XV70	V377XE70	V377XN70
DN 80	V375XE71	V375XN71	V375XV71	V376XE71	V376XN71	V376XV71	V376XV71	V377XE71	V377XN71
DN 100	V375XE72	V375XN72	V375XV72	V376XE72	V376XN72	V376XV72	V376XV72	V377XE72	V377XN72
DN 125	V375XE73	V375XN73	V375XV73	V376XE73	V376XN73	V376XV73	V376XV73	V377XE73	V377XN73
DN 150	V375XE74	V375XN74	V375XV74	V376XE74	V376XN74	V376XV74	V376XV74	V377XE74	V377XN74
DN 200	V375XE75	V375XN75	V375XV75	V376XE75	V376XN75	V376XV75	V376XV75	V377XE75	V377XN75
DN 250	V375XE76	V375XN76	V375XV76	V376XE76	V376XN76	V376XV76	V376XV76	V377XE76	V377XN76
DN 300	V375XE77	V375XN77	V375XV77	V376XE77	V376XN77	V376XV77	V376XV77	V377XE77	V377XN77
DN 350	V375KE78	V375KN78	---	V376KE78	V376KN78	---	---	V377KE78	V377KN78
DN 400	V375KE79	V375KN79	---	V376KE79	V376KN79	---	---	V377KE79	V377KN79
DN 450	V375KE80	V375KN80	---	V376KE80	V376KN80	---	---	V377KE80	V377KN80
DN 500	V375KE81	V375KN81	---	V376KE81	V376KN81	---	---	V377KE81	V377KN81
DN 600	V375KE82	V375KN82	---	V376KE82	V376KN82	---	---	V377KE82	V377KN82

DN 40-300

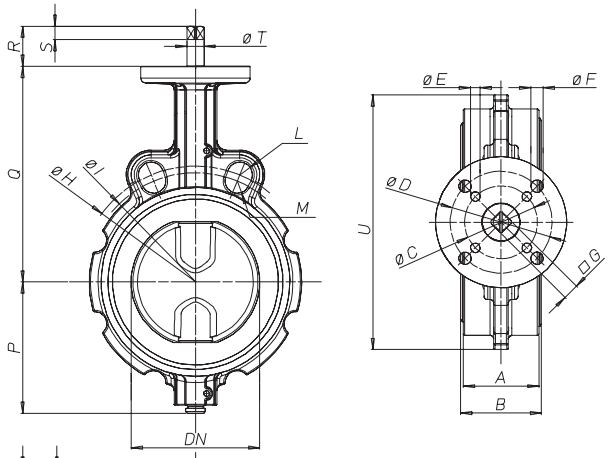

DN 80

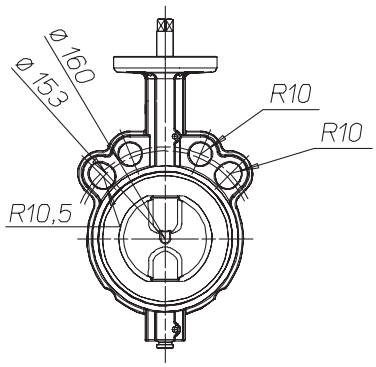

DN 350-600

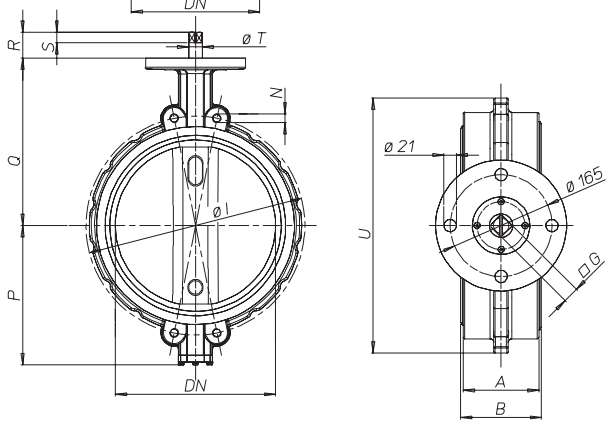

G' - для затворов с пневматическим приводом PN10

Размер	A	B	ØC	ØD	ØE	ØF	G	G'	ØH	ØI	L	M	N	P	Q	R	R'	S	S'	T	U
DN40	33	36	50	70	6.5	8.5	9		110	98.5	R10	R9		70	125	31		9		14.2	116
DN50	43	46	50	70	6.5	8.5	9		125	121	R10	R10.5		80	140	31		9		14.2	128
DN65	46	49	50	70	6.5	8.5	11	9	145	140	R10	R10.5		86	152	33	31	11	9	14.2	128
DN80	46	49	50	70	6.5	8.5	11	9						95.5	159	33	31	11	9	14.2	153
DN100	52	56	50	70	6.5	8.5	11		191	180	R10.5	R10		108	178	33		11		14.2	175
DN125	56	59	70		8.5		14	11	216	210	R12.5	R10		124.5	190.5	36	33	14	11	19	197
DN150	56	59	70		8.5		14		242	240	R12.5	R12		137	203	36		14		19	222
DN200	60	64	70		8.5		17		299	295	R12.5	R12		166	238	39		17		22.2	279
DN250	68	72	102	125	11	13	22	17	362	350	R14	R13.5		199	268	55	50	22	17	28.5	340
DN300	78	81.5	102	125	11	13	22		432	400	R14	R13.5		234	306	55		22		28.5	410
DN350	78	82						22		460			M20	293	352		55		22	28.5	446
DN400	102	105						27		515			M24	325	388		60		27	36.5	508
DN450	114	118						27		565			M24	348	415		60		27	36.5	543
DN500	127	130.5						36		620			M24	386.5	441		70		36	48.5	600
DN600	154	158						36		725			M24	447.5	505		70		36	48.5	718

Компания оставляет за собой право изменять модели и размеры без уведомления.
Изделия разработаны для промышленного использования и не предназначены для широкого потребления.

Затвор дисковый поворотный с ручным приводом

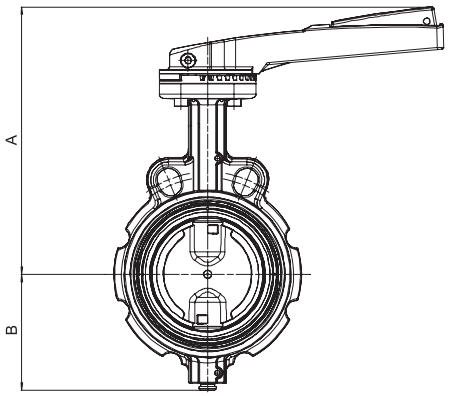

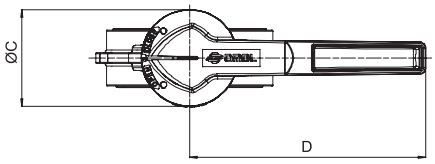

Особенности рукоятки

» Десятипозиционная рукоятка

» Материал: окрашенный алюминий

» Вес: от 0,3 до 0,9 кг

Размер	A	B	ØC	D	Вес, кг
DN40	188	70	90	160	2.2
DN50	203	80	90	160	3.0
DN65	225	86	90	220	3.8
DN80	230	95.5	90	220	4.0
DN100	250	108	90	220	5.1
DN125	277	124.5	90	350	7.8
DN150	290	137	90	350	9.2
DN200	325	166	90	350	13.3
DN250	390	199	175	500	25.1
DN300	426	234	175	500	34.5

ДИСК	ЧУГУН			AISI 316				БРОНЗА-АЛЮМИНИЙ		РУЧКА
Размер	EPDM	NBR	FKM	EPDM	NBR	FKM	PTFE	EPDM	NBR	
DN 40	L375XE68	L375XN68	L375XV68	L376XE68	L376XN68	L376XV68	L376XT68	L377XE68	L377XN68	KLW37569
DN 50	L375XE69	L375XN69	L375XV69	L376XE69	L376XN69	L376XV69	L376XT69	L377XE69	L377XN69	KLW37569
DN 65	L375XE70	L375XN70	L375XV70	L376XE70	L376XN70	L376XV70	L376XT70	L377XE70	L377XN70	KLW37570
DN 80	L375XE71	L375XN71	L375XV71	L376XE71	L376XN71	L376XV71	L376XT71	L377XE71	L377XN71	KLW37570
DN 100	L375XE72	L375XN72	L375XV72	L376XE72	L376XN72	L376XV72	L376XT72	L377XE72	L377XN72	KLW37570
DN 125	L375XE73	L375XN73	L375XV73	L376XE73	L376XN73	L376XV73	L376XT73	L377XE73	L377XN73	KLW37573
DN 150	L375XE74	L375XN74	L375XV74	L376XE74	L376XN74	L376XV74	L376XT74	L377XE74	L377XN74	KLW37573
DN 200	L375XE75	L375XN75	L375XV75	L376XE75	L376XN75	L376XV75	L376XT75	L377XE75	L377XN75	KLW37575
DN 250	L375XE76	L375XN76	L375XV76	L376XE76	L376XN76	L376XV76	L376XT76	L377XE76	L377XN76	KLW37576
DN 300	L375XE77	L375XN77	L375XV77	L376XE77	L376XN77	L376XV77	L376XT77	L377XE77	L377XN77	KLW37576

Таблица крутящих моментов, Н*м

Условный проход	DN 40	DN 50	DN 65	DN 80	DN 100	DN 125	DN 150	DN 200	DN 250	DN 300	DN 350	DN 400	DN 450	DN 500	DN 600
PN 10 Бар	15	15	17	19	27	36	54	109	145	218	340	510	680	1020	1300
PN 16 Бар	18	18	25	27	35	52	72	142	170	250					

Крутящий момент зависит от температуры и типа жидкости.
Коэффициент запаса должен составлять 1.4.
При высокой частоте работы крутящий момент может уменьшаться.

Компания оставляет за собой право изменять модели и размеры без уведомления.
Изделия разработаны для промышленного использования и не предназначены для широкого потребления.

Затвор дисковый с редуктором

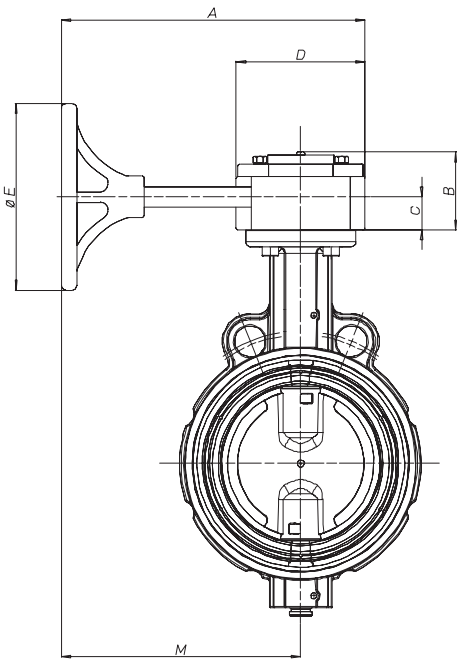

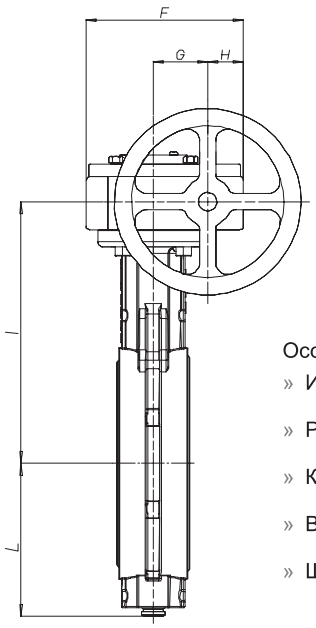

Особенности редуктора:

- Индикатор положения
- Регулировка ±5%
- Корпус - чугун GGG40
- Вал - сталь
- Штурвал - окрашенный алюминий

Размер	A	B	C	D	ØE	F	G	H	I	L	M	Вес, кг
DN40	245	64	27	106	152	128.5	45	30	166.5	73	192	5.9
DN50	245	64	27	106	152	128.5	45	30	166.5	73	192	6.7
DN65	245	64	27	106	152	128.5	45	30	179.5	80	192	7.4
DN80	245	64	27	106	152	128.5	45	30	186	86	192	7.6
DN100	245	64	27	106	152	128.5	45	30	178	103.5	192	8.7
DN125	245	64	27	106	152	128.5	45	30	217.5	118	192	11.2
DN150	245	64	27	106	152	128.5	45	30	230	132	192	12.5
DN200	320	80	34	155	320	180	66	36	272.5	162.5	243	23.6
DN250	320	80	34	155	320	180	66	36	302.5	194.5	243	34.2
DN300	320	80	34	155	320	180	66	36	340.5	226.5	243	43.7
DN350	418	118	56.5	260	302	289	120	39	408.5	293	288	78.1
DN400	418	118	56.5	260	302	289	120	39	444.5	325	288	99.3
DN450	418	118	56.5	260	302	289	120	39	471.5	348	288	116
DN500	410	159	119	260	400	310	120	60	560	386.5	280	155.5
DN600	410	159	119	260	400	310	120	60	624	447.5	280	217.5

ДИСК	ЧУГУН			AISI 316				БРОНЗА-АЛЮМИНИЙ		ПРИВОД
Размер	EPDM	NBR	FKM	EPDM	NBR	FKM	PTFE	EPDM	NBR	
DN 40	R375XE68	R375XN68	R375XV68	R376XE68	R376XN68	R376XV68	R376XT68	R377XE68	R377XN68	RW006W69
DN 50	R375XE69	R375XN69	R375XV69	R376XE69	R376XN69	R376XV69	R376XT69	R377XE69	R377XN69	RW006W69
DN 65	R375XE70	R375XN70	R375XV70	R376XE70	R376XN70	R376XV70	R376XT70	R377XE70	R377XN70	RW006W70
DN 80	R375XE71	R375XN71	R375XV71	R376XE71	R376XN71	R376XV71	R376XT71	R377XE71	R377XN71	RW006W70
DN 100	R375XE72	R375XN72	R375XV72	R376XE72	R376XN72	R376XV72	R376XT72	R377XE72	R377XN72	RW006W70
DN 125	R375XE73	R375XN73	R375XV73	R376XE73	R376XN73	R376XV73	R376XT73	R377XE73	R377XN73	RW006W73
DN 150	R375XE74	R375XN74	R375XV74	R376XE74	R376XN74	R376XV74	R376XT74	R377XE74	R377XN74	RW006W73
DN 200	R375XE75	R375XN75	R375XV75	R376XE75	R376XN75	R376XV75	R376XT75	R377XE75	R377XN75	RW007W75
DN 250	R375XE76	R375XN76	R375XV76	R376XE76	R376XN76	R376XV76	R376XT76	R377XE76	R377XN76	RW007W76
DN 300	R375XE77	R375XN77	R375XV77	R376XE77	R376XN77	R376XV77	R376XT77	R377XE77	R377XN77	RW007W76
DN 350	R375KE78	R375KN78	---	R376KE78	R376KN78	---	---	R377KE78	R377KN78	RW008W78
DN 400	R375KE79	R375KN79	---	R376KE79	R376KN79	---	---	R377KE79	R377KN79	RW008W79
DN 450	R375KE80	R375KN80	---	R376KE80	R376KN80	---	---	R377KE80	R377KN80	RW008W79
DN 500	R375KE81	R375KN81	---	R376KE81	R376KN81	---	---	R377KE81	R377KN81	RW008W81
DN 600	R375KE82	R375KN82	---	R376KE82	R376KN82	---	---	R377KE82	R377KN82	RW008W81

Компания оставляет за собой право изменять модели и размеры без уведомления.
Изделия разработаны для промышленного использования и не предназначены для широкого потребления.

Затвор дисковый с пневматическим приводом PN10

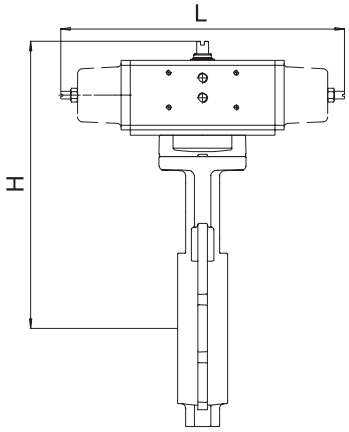

С ПНЕВМАТИЧЕСКИМ ПРИВОДОМ ДВУСТОРОННЕГО ДЕЙСТВИЯ															
	DN 40	DN 50	DN 65	DN 80	DN 100	DN 125	DN 150	DN 200	DN 250	DN 300	DN 350	DN 400	DN 450	DN 500	DN 600
L ,мм	168	168	168	168	182	190	225	268	314	336	365	401	445	529	581
H, мм	228	242	256	261	286	303	323	387	438	488	545	599	631	690	766
Вес, кг	3	4.5	4.7	4.7	6	8.8	10.4	16.1	28.6	40	59.6	84.4	103.1	138.3	206

С ПНЕВМАТИЧЕСКИМ ПРИВОДОМ ОДНОСТОРОННЕГО ДЕЙСТВИЯ															
	DN 40	DN 50	DN 65	DN 80	DN 100	DN 125	DN 150	DN 200	DN 250	DN 300	DN 350	DN 400	DN 450	DN 500	DN 600
L, мм	240	240	240	240	294	320	357	436	456	656	602	712	767	975	975
H, мм	238	252	265	271	298	329	351	409	461	518	568	637	676	788.5	852.5
Вес, кг	4	4.8	5.5	5.7	7.2	10.7	13.2	22.1	34.3	48.7	70.4	99.1	123.5	189.6	251.6

КОРПУС - ЧУГУН										
ДИСК	ЧУГУН			AISI 316				БРОНЗА-АЛЮМИНИЙ		ПРИВОД
Размер	EPDM	NBR	FKM	EPDM	NBR	FKM	PTFE	EPDM	NBR	
DN 40	D375XE68	D375XN68	D375XV68	D376XE68	D376XN68	D376XV68	D376XT68	D377XE68	D377XN68	DA 30
	S375XE68	S375XN68	S375XV68	S376XE68	S376XN68	S376XV68	S376XT68	S377XE68	S377XN68	SR 30
DN 50	D375KE69	D375KN69	D375KV69	D376KE69	D376KN69	D376KV69	D376KT69	D377KE69	D377KN69	DA 30
	S375KE69	S375KN69	S375KV69	S376KE69	S376KN69	S376KV69	S376KT69	S377KE69	S377KN69	SR 30
DN 65	D375KE70	D375KN70	D375KV70	D376KE70	D376KN70	D376KV70	D376KT70	D377KE70	D377KN70	DA 30
	S375KE70	S375KN70	S375KV70	S376KE70	S376KN70	S376KV70	S376KT70	S377KE70	S377KN70	SR 30
DN 80	D375KE71	D375KN71	D375KV71	D376KE71	D376KN71	D376KV71	D376KT71	D377KE71	D377KN71	DA 30
	S375KE71	S375KN71	S375KV71	S376KE71	S376KN71	S376KV71	S376KT71	S377KE71	S377KN71	SR 30
DN 100	D375KE72	D375KN72	D375KV72	D376KE72	D376KN72	D376KV72	D376KT72	D377KE72	D377KN72	DA 45
	S375KE72	S375KN72	S375KV72	S376KE72	S376KN72	S376KV72	S376KT72	S377KE72	S377KN72	SR 45
DN 125	D375KE73	D375KN73	D375KV73	D376KE73	D376KN73	D376KV73	D376KT73	D377KE73	D377KN73	DA 60
	S375KE72	S375KN72	S375KV72	S376KE73	S376KN73	S376KV73	S376KT73	S377KE73	S377KN73	SR 60
DN 150	D375KE74	D375KN74	D375KV74	D376KE74	D376KN74	D376KV74	D376KT74	D377KE74	D377KN74	DA 90
	S375KE74	S375KN74	S375KV74	S376KE74	S376KN74	S376KV74	S376KT74	S377KE74	S377KN74	SR 90
DN 200	D375KE75	D375KN75	D375KV75	D376KE75	D376KN75	D376KV75	D376KT75	D377KE75	D377KN75	DA 180
	S375KE75	S375KN75	S375KV75	S376KE75	S376KN75	S376KV75	S376KT75	S377KE75	S377KN75	SR 180
DN 250	D375KE76	D375KN76	D375KV76	D376KE76	D376KN76	D376KV76	D376KT76	D377KE76	D377KN76	DA 240
	S375KE76	S375KN76	S375KV76	S376KE76	S376KN76	S376KV76	S376KT76	S377KE76	S377KN76	SR 240
DN 300	D375KE77	D375KN77	D375KV77	D376KE77	D376KN77	D376KV77	D376KT77	D377KE77	D377KN77	DA 360
	S375KE77	S375KN77	S375KV77	S376KE77	S376KN77	S376KV77	S376KT77	S377KE77	S377KN77	SR 360
DN 350	D375KE78	D375KN78	---	D376KE78	D376KN78	---	---	D377KE78	D377KN78	DA 480
	S375KE78	S375KN78	---	S376KE78	S376KN78			S377KE78	S377KN78	SR 480
DN 400	D375KE79	D375KN79	---	D376KE79	D376KN79	---	---	D377KE79	D377KN79	DA 720
	S375KE79	S375KN79	---	S376KE79	S376KN79			S377KE79	S377KN79	SR 720
DN 450	D375KE80	D375KN80	---	D376KE80	D376KN80	---	---	D377KE80	D377KN80	DA 960
	S375KE80	S375KN80	---	S376KE80	S376KN80			S377KE80	S377KN80	SR 960
DN 500	D375KE81	D375KN81	---	D376KE81	D376KN81	---	---	D377KE81	D377KN81	DA 1440
	S375KE81	S375KN81	---	S376KE81	S376KN81			S377KE81	S377KN81	SR 1920
DN 600	D375KE82	D375KN82	---	D376KE82	D376KN82	---	---	D377KE82	D377KN82	DA 1920
	S375KE82	S375KN82	---	S376KE82	S376KN82			S377KE82	S377KN82	SR 1920

Компания оставляет за собой право изменять модели и размеры без уведомления.
Изделия разработаны для промышленного использования и не предназначены для широкого потребления.

Затвор дисковый с пневматическим приводом PN16

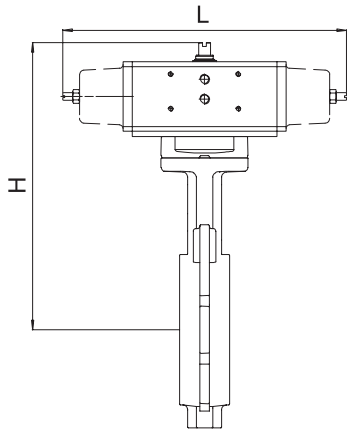

С ПНЕВМАТИЧЕСКИМ ПРИВОДОМ ДВУСТОРОННЕГО ДЕЙСТВИЯ										
	DN 40	DN 50	DN 65	DN 80	DN 100	DN 125	DN 150	DN 200	DN 250	DN 300
L, мм	168	168	182	182	190	225	240	314	336	365
H, мм	242	242	260	267	290	310	342	397	449	500
Вес, кг	3	3.8	4.8	5	6.3	9.1	11.4	18	30.55	41.2

С ПНЕВМАТИЧЕСКИМ ПРИВОДОМ ОДНОСТОРОННЕГО ДЕЙСТВИЯ										
	DN 40	DN 50	DN 65	DN 80	DN 100	DN 125	DN 150	DN 200	DN 250	DN 300
L, мм	240	240	394	394	320	357	368	456	566	602
H, мм	252	252	272	279	316	339	362	421	479	523
Вес, кг	4	4.8	5.9	6.1	8.3	11.8	15.3	23.7	39.2	52

ДИСК	ЧУГУН			AISI 316				БРОНЗА-АЛЮМИНИЙ		ПРИВОД
Размер	EPDM	NBR	FKM	EPDM	NBR	FKM	PTFE	EPDM	NBR	
DN 40	D375XE68	D375XN68	D375XV68	D376XE68	D376XN68	D376XV68	D376XT68	D377XE68	D377XN68	DA 30
	S375XE68	S375XN68	S375XV68	S376XE68	S376XN68	S376XV68	S376XT68	S377XE68	S377XN68	SR 30
DN 50	D375XE69	D375XN69	D375XV69	D376XE69	D376XN69	D376XV69	D376XT69	D377XE69	D377XN69	DA 30
	S375XE69	S375XN69	S375XV69	S376XE69	S376XN69	S376XV69	S376XT69	S377XE69	S377XN69	SR 30
DN 65	D375XE70	D375XN70	D375XV70	D376XE70	D376XN70	D376XV70	D376XT70	D377XE70	D377XN70	DA 45
	S375XE70	S375XN70	S375XV70	S376XE70	S376XN70	S376XV70	S376XT70	S377XE70	S377XN70	SR 45
DN 80	D375XE71	D375XN71	D375XV71	D376XE71	D376XN71	D376XV71	D376XT71	D377XE71	D377XN71	DA 45
	S375XE71	S375XN71	S375XV71	S376XE71	S376XN71	S376XV71	S376XT71	S377XE71	S377XN71	SR 45
DN 100	D375XE72	D375XN72	D375XV72	D376XE72	D376XN72	D376XV72	D376XT72	D377XE72	D377XN72	DA 60
	S375XE72	S375XN72	S375XV72	S376XE72	S376XN72	S376XV72	S376XT72	S377XE72	S377XN72	SR 60
DN 125	D375XE73	D375XN73	D375XV73	D376XE73	D376XN73	D376XV73	D376XT73	D377XE73	D377XN73	DA 90
	S375XE72	S375XN72	S375XV72	S376XE72	S376XN72	S376XV72	S376XT72	S377XE73	S377XN73	SR 90
DN 150	D375XE74	D375XN74	D375XV74	D376XE74	D376XN74	D376XV74	D376XT74	D377XE74	D377XN74	DA 180
	S375XE74	S375XN74	S375XV74	S376XE74	S376XN74	S376XV74	S376XT74	S377XE74	S377XN74	SR 180
DN 200	D375XE75	D375XN75	D375XV75	D376XE75	D376XN75	D376XV75	D376XT75	D377XE75	D377XN75	DA 240
	S375XE75	S375XN75	S375XV75	S376XE75	S376XN75	S376XV75	S376XT75	S377XE75	S377XN75	SR 240
DN 250	D375XE76	D375XN76	D375XV76	D376XE76	D376XN76	D376XV76	D376XT76	D377XE76	D377XN76	DA 360
	S375XE76	S375XN76	S375XV76	S376XE76	S376XN76	S376XV76	S376XT76	S377XE76	S377XN76	SR 360
DN 300	D375XE77	D375XN77	D375XV77	D376XE77	D376XN77	D376XV77	D376XT77	D377XE77	D377XN77	DA 480
	S375XE77	S375XN77	S375XV77	S376XE77	S376XN77	S376XV77	S376XT77	S377XE77	S377XN77	SR 480

Компания оставляет за собой право изменять модели и размеры без уведомления.
Изделия разработаны для промышленного использования и не предназначены для широкого потребления.

Затвор дисковый поворотный с электрическим приводом

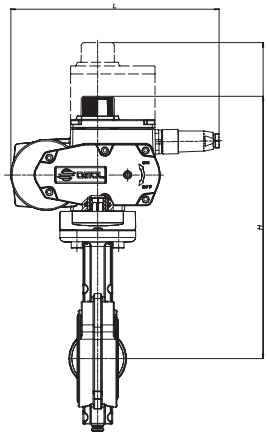

С ЭЛЕКТРИЧЕСКИМ ПРИВОДОМ															
	DN 40	DN 50	DN 65	DN 80	DN 100	DN 125	DN 150	DN 200	DN 250	DN 300	DN 350	DN 400	DN 450	DN 500	DN 600
L, мм	213	213	213	213	213	213	261.1	256.5	381	381	381	381	381	381	381
H, мм	284.1	298.8	311.5	317.8	336.9	349.6	383	418	485.4	573.5	619	655	682	717	781
Вес, кг	5.6	3.8	4.8	5	6.3	9.1	11.4	18	30.55	41.2	72.7	93.9	110.6	141.1	203.1

С ЭЛЕКТРИЧЕСКИМ ПОЗИЦИОНЕРОМ															
	DN 40	DN 50	DN 65	DN 80	DN 100	DN 125	DN 150	DN 200	DN 250	DN 300	DN 350	DN 400	DN 450	DN 500	DN 600
L, мм	213	213	213	213	213	213	261.1	261.1	381	381	381	381	381	381	381
H, мм	347.9	362.6	375.3	381.6	400.7	413.4	446.8	481.8	305.5	573.5	619	655	682	717	781
Вес, кг	6.3	7.1	7.8	8	9.3	11.7	16.4	20.8	46.1	55.6	74	95.2	111.9	141.4	203.4

ДИСК	ЧУГУН			AISI 316				БРОНЗА-АЛЮМИНИЙ		ПРИВОД
Размер	EPDM	NBR	FKM	EPDM	NBR	FKM	PTFE	EPDM	NBR	
DN 40	C375EA5E68	C375NA5E68	C375VA5E68	C376EA5E68	C376NA5E68	C376VA5E68	C376TA5E68	C377EA5E68	C377NA5E68	EA 35
DN 50	C375EA5E69	C375NA5E69	C375VA5E69	C376EA5E69	C376NA5E69	C376VA5E69	C376TA5E69	C377EA5E69	C377NA5E69	EA 35
DN 65	C375EA5E70	C375NA5E70	C375VA5E70	C376EA5E70	C376NA5E70	C376VA5E70	C376TA5E70	C377EA5E70	C377NA5E70	EA 35
DN 80	C375EA5E71	C375NA5E71	C375VA5E71	C376EA5E71	C376NA5E71	C376VA5E71	C376TA5E71	C377EA5E71	C377NA5E71	EA 35
DN 100	C375EA5G72	C375NA5G72	C375VA5G72	C376EA5G72	C376NA5G72	C376VA5G72	C376TA5G72	C377EA5G72	C377NA5G72	EA 70
DN 125	C375EA5G73	C375NA5G73	C375VA5G73	C376EA5G73	C376NA5G73	C376VA5G73	C376TA5G73	C377EA5G73	C377NA5G73	EA 70
DN 150	C375EA5I74	C375NA5I74	C375VA5I74	C376EA5I74	C376NA5I74	C376VA5I74	C376TA5I74	C377EA5I74	C377NA5I74	EA 130
DN 200	C375EA5K75	C375NA5K75	C375VA5K75	C376EA5K75	C376NA5K75	C376VA5K75	C376TA5K75	C377EA5K75	C377NA5K75	EA 240
DN 250	E375E16N76	E375N16N76	E375V16N76	E376E16N76	E376N16N76	E376V16N76	E376T16N76	E377E16N76	E377N16N76	AE 400
	M375E16P76	M375N16P76	M375V16P76	M376E16P76	M376N16P76	M376V16P76	M376T16P76	M377E16P76	M377N16P76	AM 500
DN 300	E375E16R77	E375N16R77	E375V16R77	E376E16R77	E376N16R77	E376V16R77	E376T16R77	E377E16R77	E377N16R77	AE 600
	M375E16P77	M375N16P77	M375V16P77	M376E16P77	M376N16P77	M376V16P77	M376T16P77	M377E16P77	M377N16P77	AM 500
DN 350	E375E16T78	E375N16T78	---	E376E16T78	E376N16T78	---	---	E377E16T78	E377N16T78	AE 1000
	M375E16T78	M375N16T78	---	M376E16T78	M376N16T78	---	---	M377E16T78	M377N16T78	AM 1000
DN 400	E375E16T79	E375N16T79	---	E376E16T79	E376N16T79	---	---	E377E16T79	E377N16T79	AE 1000
	M375E16T79	M375N16T79	---	M376E16T79	M376N16T79	---	---	M377E16T79	M377N16T79	AM 1000
DN 450	E375E16T80	E375N16T80	---	E376E16T80	E376N16T80	---	---	E377E16T80	E377N16T80	AE 1000
	M375E16T80	M375N16T80	---	M376E16T80	M376N16T80	---	---	M377E16T80	M377N16T80	AM 1000
DN 500	E375E16V81	E375N16V81	---	E376E16V81	E376N16V81	---	---	E377E16V81	E377N16V81	AE 1500
	M375E16V81	M375N16V81	---	M376E16V81	M376N16V81	---	---	M377E16V81	M377N16V81	AM 1500
DN 600	E375E16X78	E375N16X82	---	E376E16X82	E376N16X82	---	---	E377E16X82	E377N16X82	AE 2000
	M375E16X78	M375N16X82	---	M376E16X82	M376N16X82	---	---	M377E16X82	M377N16X82	AM 2000

* Позиционер заказывается отдельно

Компания оставляет за собой право изменять модели и размеры без уведомления.
Изделия разработаны для промышленного использования и не предназначены для широкого потребления.

Затвор дисковый поворотный Серия 385 - 386 - 387

ОБЩИЕ ХАРАКТЕРИСТИКИ

Рабочая температура	EPDM от -40° до +135°C NBR от -23° до +82°C FKM от -10° до +190°C* PTFE от -25° до +150°C* * - от DN40 до DN300
Рабочее давление	PN16 - от DN40 до DN150 PN16 или PN10 - от DN200 до DN300
Стандарт фланца	PN10 - PN16, ANSI150 от DN40 до DN150, PN10 или PN16 - от DN200 до DN300

* По заказу - SILICONE от -50° до +160°C
NBR CARBOX от -10° до +82°C
NBR WHITE для пищевой промышленности от -23° до +82°C
HNBR от -30° до +100°C

РЕМОНТНЫЕ КОМПЛЕКТЫ

Размер	Код уплотнения EPDM	Код уплотнения NBR	Код уплотнения FKM
DN40	8200EP68	8200NB68	8200VT68
DN50	8200EP69	8200NB69	8200VT69
DN65	8200EP70	8200NB70	8200VT70
DN80	8200EP71	8200NB71	8200VT71
DN100	8200EP72	8200NB72	8200VT72
DN125	8200EP73	8200NB73	8200VT73
DN150	8200EP74	8200NB74	8200VT74
DN200	8200EP75	8200NB75	8200VT75
DN250	8200EP76	8200NB76	8200VT76
DN300	8200EP77	8200NB77	8200VT77
DN350	8200EP78	8200NB78	8200VT78
DN400	8200EP79	8200NB79	8200VT79
DN450	8200EP80	8200NB80	8200VT80
DN500	8200EP81	8200NB81	8200VT81
DN600	8200EP82	8200NB82	8200VT82

Компания оставляет за собой право изменять модели и размеры без уведомления.
Изделия разработаны для промышленного использования и не предназначены для широкого потребления.

ХАРАКТЕРИСТИКИ

ДИСК	ЧУГУН			AISI 316				БРОНЗА-АЛЮМИНИЙ	
Размер	EPDM	NBR	FKM	EPDM	NBR	FKM	PTFE	EPDM	NBR
DN 40 PN10-16	V385XE68	V385XN68	V385XV68	V386XE68	V386XN68	V386XV68	V386XT68	V387XE68	V387XN68
DN 50 PN10-16	V385XE69	V385XN69	V385XV69	V386XE69	V386XN69	V386XV69	V386XT69	V387XE69	V387XN69
DN 65 PN10-16	V385XE70	V385XN70	V385XV70	V386XE70	V386XN70	V386XV70	V386XT70	V387XE70	V387XN70
DN 80 PN10-16	V385XE71	V385XN71	V385XV71	V386XE71	V386XN71	V386XV71	V386XT71	V387XE71	V387XN71
DN 100 PN10-16	V385XE72	V385XN72	V385XV72	V386XE72	V386XN72	V386XV72	V386XT72	V387XE72	V387XN72
DN 125 PN10-16	V385XE73	V385XN73	V385XV73	V386XE73	V386XN73	V386XV73	V386XT73	V387XE73	V387XN73
DN 150 PN10-16	V385XE74	V385XN74	V385XV74	V386XE74	V386XN74	V386XV74	V386XT74	V387XE74	V387XN74
DN 200 PN16	V385FE75	V385FN75	V385FV75	V386FE75	V386FN75	V386FV75	V386FT75	V387FE75	V387FN75
DN 250 PN16	V385FE76	V385FN76	V385FV76	V386FE76	V386FN76	V386FV76	V386FT76	V387FE76	V387FN76
DN 300 PN16	V385FE77	V385FN77	V385FV77	V386FE77	V386FN77	V386FV77	V386FT77	V387FE77	V387FN77
DN 450 PN10	V385KE75	V385KN75	V385KV75	V386KE75	V386KN75	V386KV75	V386KT75	V387KE75	V387KN75
DN 500 PN10	V385KE76	V385KN76	V385KV76	V386KE76	V386KN76	V386KV76	V386KT76	V387KE76	V387KN76
DN 600 PN10	V385KE77	V385KN77	V385KV77	V386KE77	V386KN77	V386KV77	V386KT77	V387KE77	V387KN77

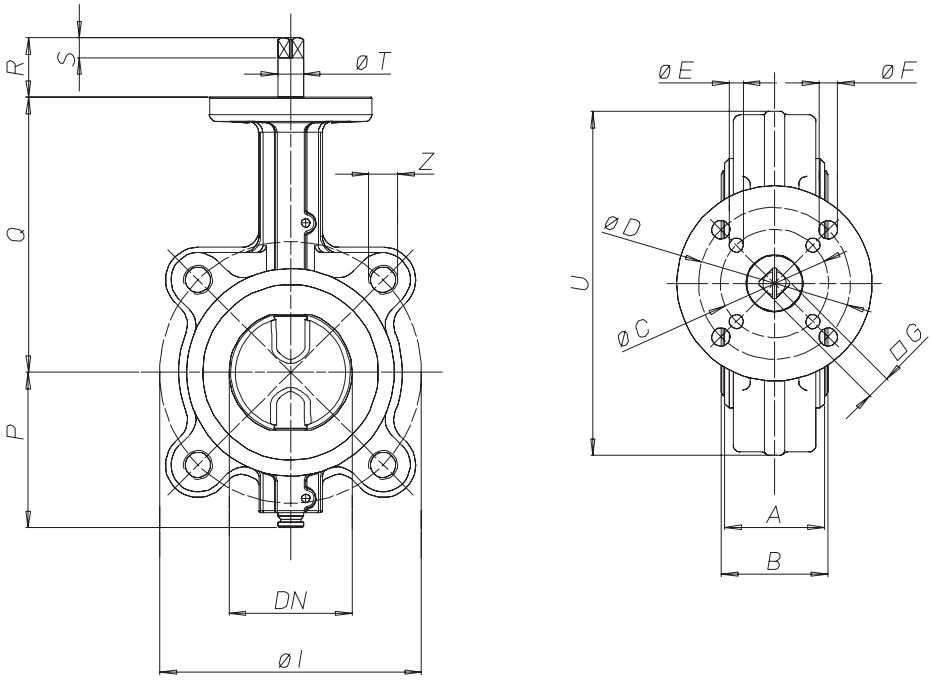

Размер	A	B	ØC	ØD	ØE	ØF	G	I	P	Q	R	S	T	U	Z	кол-во отверстий
DN 40 PN10-16	33	36	50	70	6.5	8.5	9	110	70	125	31	9	14.2	118	M16	4
DN 50 PN10-16	43	46	50	70	6.5	8.5	9	125	80	140	31	9	14.2	125	M16	4
DN 65 PN10-16	46	49	50	70	6.5	8.5	11	145	86	152	33	11	14.2	139	M16	4
DN 80 PN10-16	46	49	50	70	6.5	8.5	11	160	95.5	159	33	11	14.2	184	M16	8
DN100 PN10-16	52	56	50	70	6.5	8.5	11	180	108	178	33	11	14.2	204	M16	8
DN125 PN10-16	56	59	70		8.5		14	210	124.5	190.5	36	14	19	230	M16	8
DN150 PN10-16	56	59	70		8.5		14	240	137	203	36	14	19	266	M20	8
DN 200 PN 16	60	64	70		8.5		17	295	166	238	39	17	22.2	329	M20	12
DN 250 PN 16	68	72	102	125	11	13	22	355	199	268	55	22	28.5	395	M24	12
DN 300 PN 16	78	81.5	102	125	11	13	22	410	234	306	55	22	28.5	448	M24	12
DN 200 PN 10	60	64	70		8.5		17	295	166	238	39	17	22.2	318	M20	8
DN 250 PN 10	68	72	102	125	11	13	17	350	199	268	50	17	28.5	395	M20	12
DN 300 PN 10	78	81.5	102	125	11	13	22	400	234	306	55	22	28.5	448	M20	12

Компания оставляет за собой право изменять модели и размеры без уведомления.
Изделия разработаны для промышленного использования и не предназначены для широкого потребления.

Затвор дисковый с ручным приводом

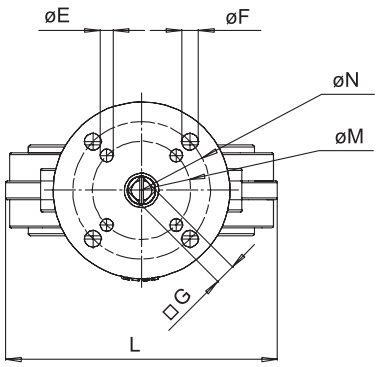

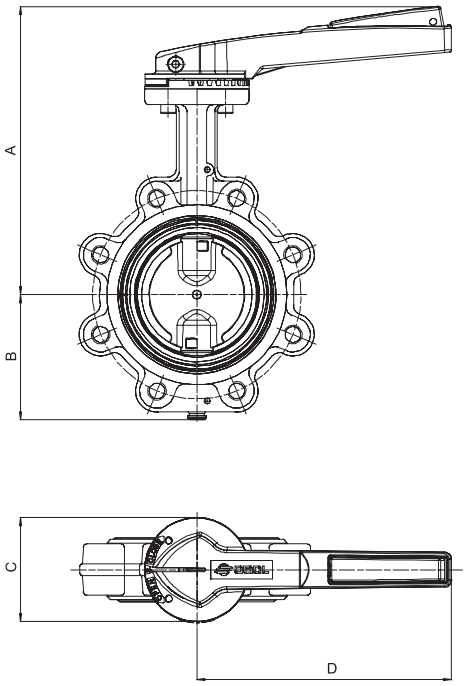

Особенности рукоятки

» Десятипозиционная рукоятка

» Материал: окрашенный алюминий

» Вес: от 0,3 до 0,9 кг

Размер	A	B	ØC	D	Вес, кг
DN40	188	70	90	160	2.5
DN50	203	80	90	160	3.4
DN65	225	86	90	220	4.3
DN80	230	95.5	90	220	5.5
DN100	250	108	90	220	6.6
DN125	277	124.5	90	350	9
DN150	290	137	90	350	11.4
DN200	325	166	90	350	17.5
DN250	390	199	175	500	26.8
DN300	426	234	175	500	41.8

ДИСК	ЧУГУН			AISI 316				БРОНЗА-АЛЮМИНИЙ		РУЧКА
Размер	EPDM	NBR	FKM	EPDM	NBR	FKM	PTFE	EPDM	NBR	
DN 40 PN 10-16	L385XE68	L385XN68	L385XV68	L386XE68	L386XN68	L386XV68	L386XT68	L387XE68	L377XN68	KLW37569
DN 50 PN 10-16	L385XE69	L385XN69	L385XV69	L386XE69	L386XN69	L386XV69	L386XT69	L387XE69	L377XN69	KLW37569
DN 65 PN 10-16	L385XE70	L385XN70	L385XV70	L386XE70	L386XN70	L386XV70	L386XT70	L387XE70	L377XN70	KLW37570
DN 80 PN 10-16	L385XE71	L385XN71	L385XV71	L386XE71	L386XN71	L386XV71	L386XT71	L387XE71	L377XN71	KLW37570
DN100 PN 10-16	L385XE72	L385XN72	L385XV72	L386XE72	L386XN72	L386XV72	L386XT72	L387XE72	L377XN72	KLW37570
DN125 PN 10-16	L385XE73	L385XN73	L385XV73	L386XE73	L386XN73	L386XV73	L386XT73	L387XE73	L377XN73	KLW37573
DN150 PN 10-16	L385XE74	L385XN74	L385XV74	L386XE74	L386XN74	L386XV74	L386XT74	L387XE74	L377XN74	KLW37573
DN200 PN 16	L385FE75	L385FN75	L385FV75	L386FE75	L386FN75	L386FV75	L386FT75	L387FE75	L387FN75	KLW37575
DN250 PN 16	L385FE76	L385FN76	L385FV76	L386FE76	L386FN76	L386FV76	L386FT76	L387FE76	L387FN76	KLW37576
DN300 PN 16	L385FE77	L385FN77	L385FV77	L386FE77	L386FN77	L386FV77	L386FT77	L387FE77	L387FN77	KLW37576
DN200 PN 10	L385KE75	L385KN75	L385KV75	L386KE75	L386KN75	L386KV75	L386KT75	L387KE75	L387KN75	KLW37575
DN250 PN 10	L385KE76	L385KN76	L385KV76	L386KE76	L386KN76	L386KV76	L386KT76	L387KE76	L387KN76	KLW37576
DN300 PN 10	L385KE77	L385KN77	L385KV77	L386KE77	L386KN77	L386KV77	L386KT77	L387KE77	L387KN77	KLW37576

Таблица крутящих моментов, Н*м

Условный проход	DN 40	DN 50	DN 65	DN 80	DN 100	DN 125	DN 150	DN 200	DN 250	DN 300
PN 10 Бар	15	15	17	19	27	36	54	109	145	218
PN 16 Бар	18	18	25	27	35	52	72	142	170	250

Крутящий момент зависит от температуры и типа жидкости.
Коэффициент запаса должен составлять 1.4.
При высокой частоте работы крутящий момент может уменьшиться.

Компания оставляет за собой право изменять модели и размеры без уведомления.
Изделия разработаны для промышленного использования и не предназначены для широкого потребления.

Затвор дисковый поворотный с редуктором

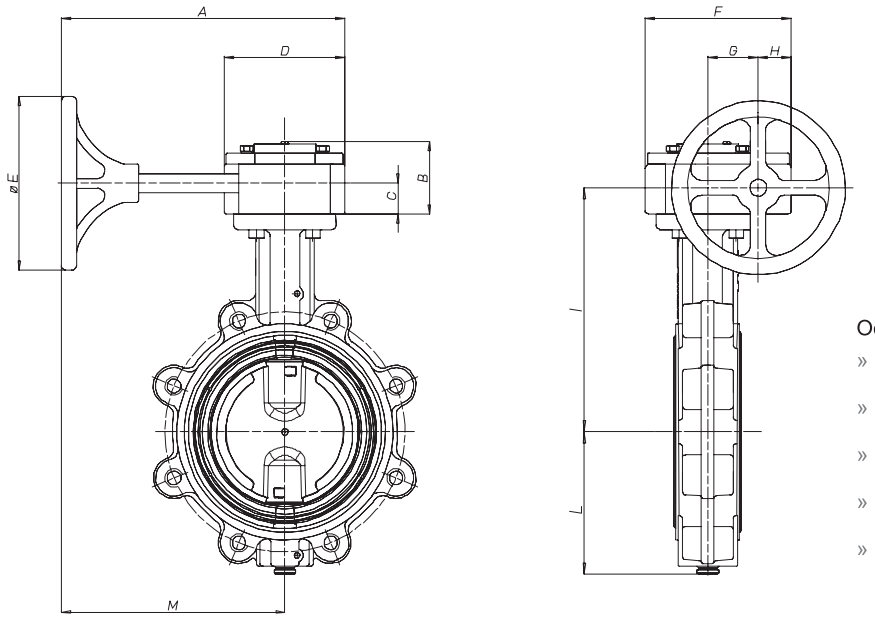

Особенности редуктора:

- » Индикатор положения
- » Регулировка ±5%
- » Корпус - чугун GGG40
- » Вал - сталь
- » Штурвал - окрашенный алюминий

Размер	A	B	C	D	ØE	F	G	H	I	L	M	Вес, кг
DN 40 PN10-16	245	64	27	106	152	128.5	45	30	166.5	73	192	6.2
DN 50 PN10-16	245	64	27	106	152	128.5	45	30	166.5	73	192	7.1
DN 65 PN10-16	245	64	27	106	152	128.5	45	30	179.5	80	192	7.9
DN 80 PN10-16	245	64	27	106	152	128.5	45	30	186	86	192	9.1
DN100 PN10-16	245	64	27	106	152	128.5	45	30	178	103.5	192	10.2
DN125 PN10-16	245	64	27	106	152	128.5	45	30	217.5	118	192	12.3
DN150 PN10-16	245	64	27	106	152	128.5	45	30	230	132	192	14.7
DN 200 PN 16	320	80	34	155	320	180	66	36	272.5	162.5	243	27.8
DN 250 PN 16	320	80	34	155	320	180	66	36	302.5	194.5	243	36
DN 300 PN 16	320	80	34	155	302	180	66	36	340.5	226.5	243	51.3
DN 200 PN 10	320	80	34	155	320	180	66	36	272.5	162.5	243	27.8
DN 250 PN 10	320	80	34	155	320	180	66	36	302.5	194.5	243	36
DN 300 PN 10	320	80	34	155	302	180	66	36	340.5	226.5	243	51.3

ДИСК	ЧУГУН			AISI 316				БРОНЗА-АЛЮМИНИЙ		РУЧКА
Размер	EPDM	NBR	FKM	EPDM	NBR	FKM	PTFE	EPDM	NBR	
DN 40 PN 10-16	R385XE68	R385XN68	R385XV68	R386XE68	R386XN68	R386XV68	R386XT68	R387XE68	R387XN68	RW006W69
DN 50 PN 10-16	R385XE69	R385XN69	R385XV69	R386XE69	R386XN69	R386XV69	R386XT69	R387XE69	R387XN69	RW006W69
DN 65 PN 10-16	R385XE70	R385XN70	R385XV70	R386XE70	R386XN70	R386XV70	R386XT70	R387XE70	R387XN70	RW006W70
DN 80 PN 10-16	R385XE71	R385XN71	R385XV71	R386XE71	R386XN71	R386XV71	R386XT71	R387XE71	R387XN71	RW006W70
DN100 PN 10-16	R385XE72	R385XN72	R385XV72	R386XE72	R386XN72	R386XV72	R386XT72	R387XE72	R387XN72	RW006W70
DN125 PN 10-16	R385XE73	R385XN73	R385XV73	R386XE73	R386XN73	R386XV73	R386XT73	R387XE73	R387XN73	RW006W73
DN150 PN 10-16	R385XE74	R385XN74	R385XV74	R386XE74	R386XN74	R386XV74	R386XT74	R387XE74	R387XN74	RW006W73
DN200 PN 16	R385FE75	R385FN75	R385FV75	R386FE75	R386FN75	R386FV75	R386FT75	R387FE75	R387FN75	RW007W75
DN250 PN 16	R385FE76	R385FN76	R385FV76	R386FE76	R386FN76	R386FV76	R386FT76	R387FE76	R387FN76	RW007W76
DN300 PN 16	R385FE77	R385FN77	R385FV77	R386FE77	R386FN77	R386FV77	R386FT77	R387FE77	R387FN77	RW007W76
DN200 PN 10	R385KE75	R385KN75	R385KV75	R386KE75	R386KN75	R386KV75	R386KT75	R387KE75	R387KN75	RW007W75
DN250 PN 10	R385KE76	R385KN76	R385KV76	R386KE76	R386KN76	R386KV76	R386KT76	R387KE76	R387KN76	RW007W76
DN300 PN 10	R385KE77	R385KN77	R385KV77	R386KE77	R386KN77	R386KV77	R386KT77	R387KE77	R387KN77	RW007W76

Компания оставляет за собой право изменять модели и размеры без уведомления.
Изделия разработаны для промышленного использования и не предназначены для широкого потребления.

Затвор дисковый поворотный с пневматическим приводом

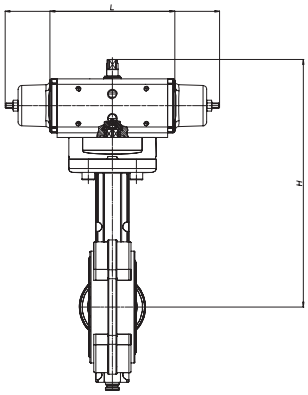

С ПНЕВМАТИЧЕСКИМ ПРИВОДОМ ДВУСТОРОННЕГО ДЕЙСТВИЯ													
	DN 40 PN10-16	DN 50 PN10-16	DN 65 PN10-16	DN 80 PN10-16	DN 100 PN10-16	DN 125 PN10-16	DN 150 PN10-16	DN 200 PN16	DN 250 PN16	DN 300 PN16	DN 200 PN10	DN 250 PN10	DN 300 PN10
L, мм	168	168	182	182	190	225	240	314	336	365	268	314	336
H, мм	242	242	260	267	290	310	342	397	449	500	387	438	488
Вес, кг	3.3	4.2	5	6.2	7.6	9.9	12.6	22.2	32.3	48.8	20.3	30.4	47.6
Вес, кг	3	3.8	4.5	4.7	6	8.8	10.4	16.1	28.6	40	84.4	103.1	138.3

С ПНЕВМАТИЧЕСКИМ ПРИВОДОМ ОДНОСТОРОННЕГО ДЕЙСТВИЯ													
	DN 40	DN 50	DN 65	DN 80	DN 100	DN 125	DN 150	DN 200	DN 250	DN 300	DN 200 PN10	DN 250 PN10	DN 300 PN10
L, мм	240	240	294	294	320	357	368	456	566	602	436	456	566
H, мм	252	252	272	279	316	339	362	421	479	523	408	461	518
Вес, кг	4.3	5.2	6	7.2	8.7	11.9	15.4	27.9	41	59.6	26.3	36.1	56.3

ДИСК	ЧУГУН			AISI 316				БРОНЗА-АЛЮМИНИЙ		РУЧКА
Размер	EPDM	NBR	FKM	EPDM	NBR	FKM	PTFE	EPDM	NBR	
DN 40 PN 10-16	D385XE68	D385XN68	D385XV68	D386XE68	D386XN68	D386XV68	D386XT68	D387XE68	D387XN68	DA 30
	S385XE68	S385XN68	S385XV68	S386XE68	S386XN68	S386XV68	S386XT68	S387XE68	S387XN68	SR 30
DN 50 PN 10-16	D385XE69	D385XN69	D385XV69	D386XE69	D386XN69	D386XV69	D386XT69	D387XE69	D387XN69	DA 30
	S385XE69	S385XN69	S385XV69	S386XE69	S386XN69	S386XV69	S386XT69	S387XE69	S387XN69	SR 30
DN 65 PN 10-16	D385XE70	D385XN70	D385XV70	D386XE70	D386XN70	D386XV70	D386XT70	D387XE70	D387XN70	DA 45
	S385XE70	S385XN70	S385XV70	S386XE70	S386XN70	S386XV70	S386XT70	S387XE70	S387XN70	SR 45
DN 80 PN 10-16	D385XE71	D385XN71	D385XV71	D386XE71	D386XN71	D386XV71	D386XT71	D387XE71	D387XN71	DA 45
	S385XE71	S385XN71	S385XV71	S386XE71	S386XN71	S386XV71	S386XT71	S387XE71	S387XN71	SR 45
DN 100 PN 10-16	D385XE72	D385XN72	D385XV72	D386XE72	D386XN72	D386XV72	D386XT72	D387XE72	D387XN72	DA 60
	S385XE72	S385XN72	S385XV72	S386XE72	S386XN72	S386XV72	S386XT72	S387XE72	S387XN72	SR 60
DN 125 PN 10-16	D385XE73	D385XN73	D385XV73	D386XE73	D386XN73	D386XV73	D386XT73	D387XE73	D387XN73	DA 90
	S385XE73	S385XN73	S385XV73	S386XE73	S386XN73	S386XV73	S386XT73	S387XE73	S387XN73	SR 90
DN 150 PN 10-16	D385XE74	D385XN74	D385XV74	D386XE74	D386XN74	D386XV74	D386XT74	D387XE74	D387XN74	DA 120
	S385XE74	S385XN74	S385XV74	S386XE74	S386XN74	S386XV74	S386XT74	S387XE74	S387XN74	SR 120
DN 200 PN 16	D385FE75	D385FN75	D385FV75	D386FE75	D386FN75	D386FV75	D386FT75	D387FE75	D387FN75	DA 240
	S385FE75	S385FN75	S385FV75	S386FE75	S386FN75	S386FV75	S386FT75	S387FE75	S387FN75	SR 240
DN 250 PN 16	D385FE76	D385FN76	D385FV76	D386FE76	D386FN76	D386FV76	D386FT76	D387FE76	D387FN76	DA 360
	S385XE76	S385XN76	S385FV76	S386FE76	S386FN76	S386FV76	S385FT76	S387FE76	S387FN76	SR 360
DN 300 PN 16	D385FE77	D385FN77	D385FV77	D386FE77	D386FN77	D386FV77	D386FT77	D387FE77	D387FN77	DA 480
	S385XE77	S385XN77	S385FV77	S386FE77	S386FN77	S386FV77	S386FT77	S387FE77	S387FN77	SR 480
DN 200 PN 10	D385KE75	D385KN75	D385KV75	D386KE75	D386KN75	D386KV75	D386KT75	D387KE75	D387KN75	DA 180
	S385KE75	S385KN75	S385KV75	S386KE75	S386KN75	S386KV75	S386KT75	S387KE75	S387KN75	SR 180
DN 250 PN 10	D385KE76	D385KN76	D385KV76	D386KE76	D386KN76	D386KV76	D386KT76	D387KE76	D387KN76	DA 240
	S385KE76	S385KN76	S385KV76	S386KE76	S386KN76	S386KV76	S386KT76	S387KE76	S387KN76	SR 240
DN 300 PN 10	D385KE77	D385KN77	D385KV77	D386KE77	D386KN77	D386KV77	D386KT77	D387KE77	D387KN77	DA 360
	S385KE77	S385KN77	S385KV77	S386KE77	S386KN77	S386KV77	S386KT77	S387KE77	S387KN77	SR 360

Компания оставляет за собой право изменять модели и размеры без уведомления.
Изделия разработаны для промышленного использования и не предназначены для широкого потребления.

Затвор дисковый поворотный с электрическим приводом

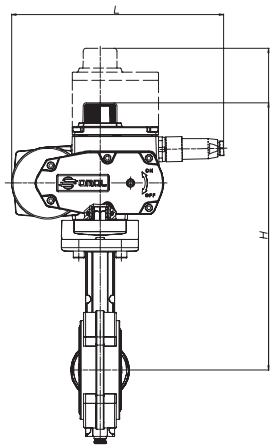

С ЭЛЕКТРИЧЕСКИМ ПРИВОДОМ ОТКР./ЗАКР

	DN 40 PN10-16	DN 50 PN10-16	DN 65 PN10-16	DN 80 PN10-16	DN 100 PN10-16	DN 125 PN10-16	DN 150 PN10-16	DN 200 PN16	DN 250 PN16	DN 300 PN16	DN 200 PN10	DN 250 PN10	DN 300 PN10
L, мм	213	213	213	213	213	213	229.5	229.5	256.5	381	229.5	229.5	256.5
H, мм	284.1	298.8	314.2	317.8	336.9	349.6	383	418	459	573.5	418	459	524.5
Вес, кг	6	6.9	7.6	8.8	10.2	12.2	18	24.4	33.2	60.9	24.4	34.1	49.4
Вес, кг	3	3.8	4.5	4.7	6	8.8	10.4	16.1	28.6	40	84.4	103.1	138.3

С ЭЛЕКТРИЧЕСКИМ ПОЗИЦИОНЕРОМ

	DN 40	DN 50	DN 65	DN 80	DN 100	DN 125	DN 150	DN 200	DN 250	DN 300	DN 200 PN10	DN 250 PN10	DN 300 PN10
L, мм	213	213	213	213	213	213	229.5	229.5	381	381	229.5	229.5	381
H, мм	347.9	362.6	378	381.6	400.7	413.4	446.8	481.8	535.4	573.5	481.8	522.8	573.5
Вес, кг	6.6	7.5	8.3	9.5	10.8	12.9	18.6	25	47.9	63.2	25	33.2	63.2

ДИСК	ЧУГУН			AISI 316				БРОНЗА-АЛЮМИНИЙ		ПРИВОД
Размер	EPDM	NBR	FKM	EPDM	NBR	FKM	PTFE	EPDM	NBR	
DN 40 PN10-16	C385EA5E68	C385NA5E68	C385VA5E68	C386EA5E68	C386NA5E68	C386VA5E68	C386TA5E68	C387EA5E68	C387NA5E68	EA 35
DN 50 PN10-16	C385EA5E69	C385NA5E69	C385VA5E69	C386EA5E69	C386NA5E69	C386VA5E69	C386TA5E69	C387EA5E69	C387NA5E69	EA 35
DN 65 PN10-16	C385EA5E70	C385NA5E70	C385VA5E70	C386EA5E70	C386NA5E70	C386VA5E70	C386TA5E70	C387EA5E70	C387NA5E70	EA 35
DN 80 PN10-16	C385EA5E71	C385NA5E71	C385VA5E71	C386EA5E71	C386NA5E71	C386VA5E71	C386TA5E71	C387EA5E71	C387NA5E71	EA 35
DN 100 PN10-16	C385EA5G72	C385NA5G72	C385VA5G72	C386EA5G72	C386NA5G72	C386VA5G72	C386TA5G72	C387EA5G72	C387NA5G72	DA 70
DN 125 PN10-16	C385EA5G73	C385NA5G73	C385VA5G73	C386EA5G73	C386NA5G73	C386VA5G73	C386TA5G73	C387EA5G73	C387NA5G73	DA 130
DN 150 PN10-16	C385EA5I74	C385NA5I74	C385VA5I74	C386EA5I74	C386NA5I74	C386VA5I74	C386TA5I74	C387EA5I74	C387NA5I74	DA 130
DN 200 PN16	C385EFA5K75	C385NFA5K75	C385VFA5K75	C386EFA5K75	C386NFA5K75	C386VFA5K75	C386TFA5K75	C387EFA5K75	C387EFA5K75	DA 240
DN 250 PN16	E385EF16N76	E385NF16N76	E385VF16N76	E386EF16N76	E386NF16N76	E386VF16N76	E386TF16N76	E387EF16N76	E387NF16N76	AE 400
	M385EF16P76	M385NF16P76	M385VF16P76	M386EF16P76	M386NF16P76	M386VF16P76	M386TF16P76	M387EF16P76	M387NF16P76	AM 500
DN 300 PN16	E385EF16R77	E385NF16R77	E385VF16R77	E386EF16R77	E386NF16R77	E386VF16R77	E386TF16R77	E387EF16R77	E387NF16R77	AE 400
	M385EF16P77	M385NF16P77	M385VF16P77	M386EF16P77	M386NF16P77	M386VF16P77	M386TF16P77	M387EF16P77	M387NF16P77	AM 500
DN 200 PN10	C385EFA5K75	C385EFA5K75	C385EFA5K75	C386EKA5K75	C386NKA5K75	C386VKA5K75	C386TKA5K75	C387EKA5K75	C387NKA5K75	EA 240
DN 250 PN10	C385EKA5K76	C385NKA5K76	C385VKA5K76	C386EKA5K76	C386NKA5K76	C386VKA5K76	C386TKA5K76	C387EKA5K76	C387NKA5K76	EA 240
DN 300 PN10	E385EK16N77	E385NK16N77	E385VF16N77	E386EK16N77	E386NK16N77	E386VK16N77	E386TK16N77	E387EK16N77	E387NK16N77	AE 400
	M385EK16P77	M385NK16P77	M385NK16P77	M386EK16P77	M386NK16P77	M386NK16P77	E386TK16P77	M387EK16P77	E387NK16P77	AM 500

Компания оставляет за собой право изменять модели и размеры без уведомления.
Изделия разработаны для промышленного использования и не предназначены для широкого потребления.

Затвор дисковый поворотный межфланцевый Серия 678

ОБЩИЕ ХАРАКТЕРИСТИКИ

Условный проход DN	10, 15, 20, 25, 32, 40, 50, 65, 80, 100, 125, 150, 200, 250, 300 мм
Рабочая температура	от 0° до +60°C
Материал	ПВХ*
Рабочее давление	до 10 Бар (в зависимости от DN и Рабочей температуры)
Среда применения	химическая, все виды жидкостей, совместимых с ПВХ

*По заказу: корпус - PP-H, PV DF ; NBR, FPM - уплотнения

РЕМОНТНЫЕ КОМПЛЕКТЫ

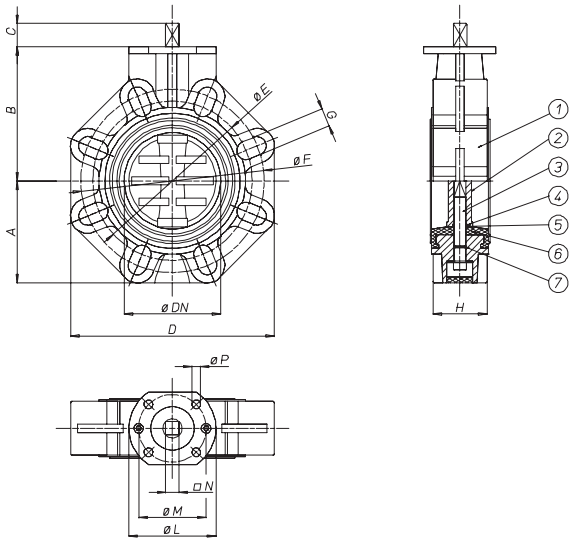

Материалы		
1	Корпус	PP-GP
2	Диск	PVC-C
3	Уплотнение	EPDM или FPM
4	Уплотнительное кольцо	EPDM или FPM
5	Кольцо	PTFE
6	Уплотнение	EPDM или FPM
7	Уплотнительное кольцо	EPDM или FPM

Размер	PN	A	B	C	D	E	F	G	H	L	M	N	P	Кол-во отверстий
DN40	16	106	48	24	132	99	109	19	33	90	50	11	7	4
DN50	16	112	58	24	147	115	125.5	19	43	90	50	11	7	4
DN65	10	119	68	24	165	128	144	19	46	90	50/70	11	7/9	4
DN80	10	133	81	248	185	145	160	19	49	90	70	14	9	8
DN100	10	147	95	28	211	165	190	19	56	90	70	14	9	8
DN125	10	167	108	31	240	204	215	23	64	90	70	17	9	8
DN150	10	180	122	31	268	230	242	23	70	90	70	17	9	8
DN200	10	227	149	36	323	280	298	23	71	175	102	22	11	8
DN250	10	248	198	41	405	335	362	25.4	114	175	102	27	11	12
DN300	8	305	233	41	475	390	432	29	114	175	102	27	11	12

Компания оставляет за собой право изменять модели и размеры без уведомления.
Изделия разработаны для промышленного использования и не предназначены для широкого потребления.

Размер	DN 40	DN 50	DN 65	DN 80	DN 100	DN 125	DN 150	DN 200	DN 250	DN 300
Без управления	V678PE68	V678PE69	V678PE70	V678PE71	V678PE72	V678PE73	V678PE74	V678PE75	V678PE76	V678PE77
Вес, кг	0.6	0.8	1	1.4	1.75	2.55	3.3	6	12	19
С рукояткой	L678PE68	L678PE69	L678PE70	L678PE71	L678PE72	L678PE73	L678PE74	L678PE75		
Вес, кг	0.9	1	1.47	1.87	2.22	3.1	3.85	6.75		

ДИАГРАММА ЗАВИСИМОСТИ ТЕМПЕРАТУРЫ ОТ ДАВЛЕНИЯ

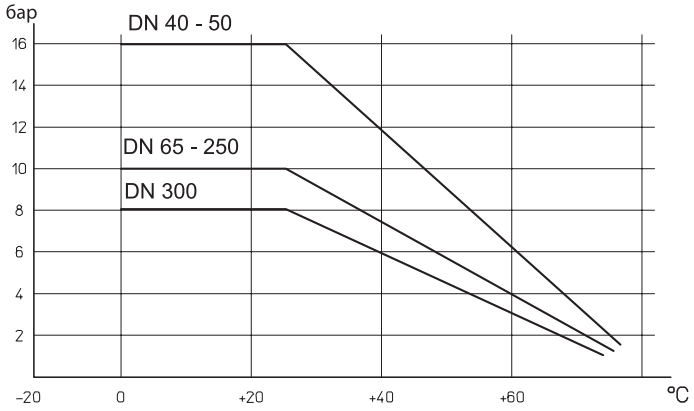

Таблица крутящих моментов, Н*м

Условный проход	DN 40	DN 50	DN 65	DN 80	DN 100	DN 125	DN 150	DN 200	DN 250	DN 300
PN 0 Бар										
PN 10 Бар			11	21	32	45	64	168	171	502
PN 16 Бар	9	10								
PN 40 Бар										

Крутящий момент зависит от температуры и типа жидкости.
Коэффициент запаса должен составлять 1.4.
При высокой частоте работы крутящий момент может уменьшиться.

Затвор дисковый поворотный с пневматическим приводом

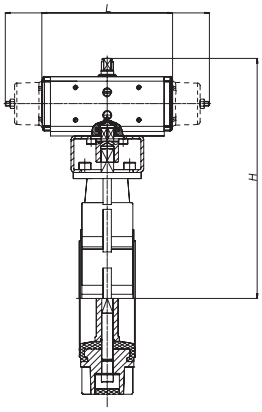

С пневматическим приводом двустороннего действия

Модель	Привод	Крепление	DN, мм	L, мм	H, мм	Масса, кг
D678PE68	DA015401S	KCF033203	40	114	160.4	1.3
D678PE69	DA015401S	KCF033203	50	114	170.4	1.5
D678PE70	DA015401S	KCF033203	65	114	180.4	1.7
D678PE71	DA030401S	KCF033205	80	130.2	201.4	2.4
D678PE72	DA045401S	KCF043014	100	144.1	220.7	3
D678PE73	DA060402S	KCF043206	125	152	238.4	4.11
D678PE74	DA090401S	KCF053020	150	168.6	259.5	5.15
D678PE75	DA120401S	KCF053208	200	183.9	305.4	8.8
D678PE76	DA240401S	KCF073209	250	241.8	394.4	17.3
D678PE77	DA360401S	KCF103210	300	264	441	26.2

С пневматическим приводом одностороннего действия

Модель	Привод	Крепление	DN, мм	L, мм	H, мм	Масса, кг
S678PE68	SR015401S	KCF033203	40	221	168.4	1.9
S678PE69	SR015401S	KCF033203	50	221	178.4	2.1
S678PE70	SR015401S	KCF033203	65	221	188.4	2.3
S678PE71	SR030401S	KCF043014	80	240.2	211.4	3.4
S678PE72	SR045401S	KCF053019	100	293.6	204.5	4.15
S678PE73	SR060402S	KCF053020	125	319.5	264.4	6
S678PE74	SR090401S	KCF073021	150	357	260	7.9
S678PE75	SR120401S	KCF073202	200	368.2	325.4	12.7
S678PE76	SR240401S	KCF103210	250	456	418	23
S678PE77	SR360401S	KCF123207	300	565.5	423	34.9

Компания оставляет за собой право изменять модели и размеры без уведомления.
Изделия разработаны для промышленного использования и не предназначены для широкого потребления.

Пневматический привод двустороннего действия Серия DA

ОБЩИЕ ХАРАКТЕРИСТИКИ

Рабочая температура	от 0° до +80°C, от -20° до +80°C при сухом воздухе (до +150°C по заказу)
Рабочее давление	5,6 Бар, максимальное давление - 8,4 Бар
Крутящий момент	от 8 Н*м до 3 840 Н*м
Угол поворота	90°
Присоединение	под Namur либо ISO 5559/I ISO 1 с помощью монтажной плиты
Управление	сжатым очищенным воздухом, без смазки

РЕМОНТНЫЕ КОМПЛЕКТЫ

КОД ПРИВОДА	КОД УПЛОТНЕНИЯ
DA008401	KGDI0010
DA015401S	KGDI0012
DA030401S	KGDI0014
DA045401S	KGDI0015
DA060401S	KGDI0016
DA090401S	KGDI0017
DA120401S	KGDI0018
DA180401S	KGDI0019
DA240401S	KGDI0020
DA360401S	KGDI0021
DA480401S	KGDI0022
DA720401S	KGDI0023
DA960401S	KGDI0024
D1440401	KGDI0025
D1920401	KGDI0026
DA2880	KGDI1035
DA3840	KGDI0030
DA5760	KGDI2035

Компания оставляет за собой право изменять модели и размеры без уведомления.
Изделия разработаны для промышленного использования и не предназначены для широкого потребления.

Диаграмма крутящего момента

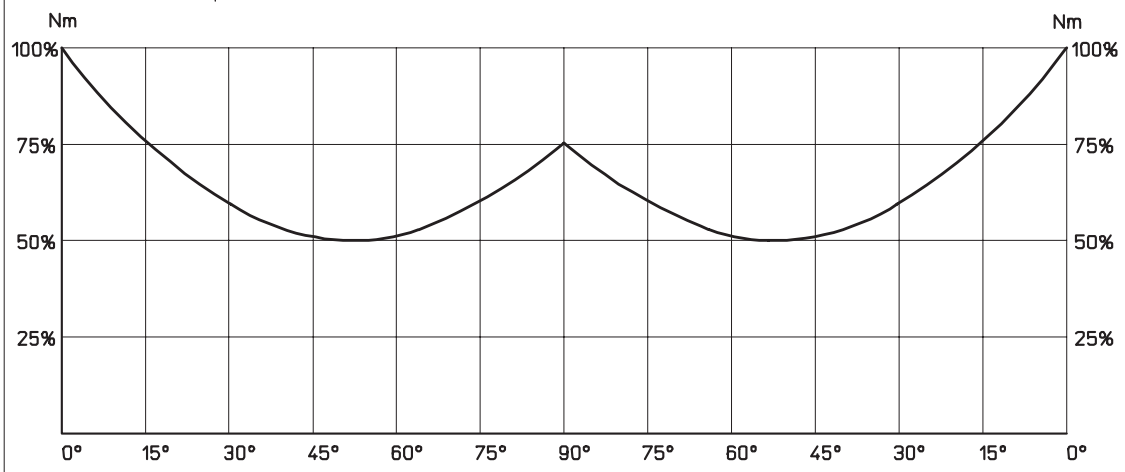

Размер	α°	3 Бар	4 Бар	5 Бар	5,6 Бар	6 Бар	7 Бар	8 Бар
DA 8	0°	4.3	5.7	7.1	8.0	8.6	10.0	11.4
	45°	2.1	2.8	3.6	4.0	4.3	5.0	5.7
	90°	4.3	5.7	7.1	8.0	8.6	10.0	11.4
DA 15	0°	8.0	10.7	13.4	15.0	16.1	18.8	21.4
	50°	4.0	5.4	6.7	7.5	8.0	9.4	10.7
	90°	6.0	8.1	10.1	11.3	12.1	14.1	16.1
DA 30	0°	16.1	21.4	26.8	30.0	32.1	37.5	42.9
	45°	8.0	10.7	13.4	15.0	16.1	18.8	21.4
	90°	12.0	16.1	20.1	22.5	24.1	28.1	32.1
DA 45	0°	24.0	32.1	40.2	45.0	48.3	56.4	64.2
	45°	12.0	16.2	20.1	22.5	24.0	28.2	32.1
	90°	18.0	24.3	30.3	34.0	36.3	42.3	48.3
DA 60	0°	32.1	42.9	53.6	60.0	64.3	75.0	85.7
	45°	16.1	21.4	26.8	30.0	32.1	37.5	42.9
	90°	24.1	32.1	40.2	45.0	48.2	56.3	64.3
DA 90	0°	48.0	64.2	80.4	90.0	96.6	112.8	128.4
	45°	24.0	32.4	40.2	45.0	48.0	56.4	64.2
	90°	36.0	48.6	60.6	68.0	72.6	84.6	96.6
DA 120	0°	64.3	85.7	107.1	120.0	128.6	150.0	171.4
	45°	32.1	42.9	53.6	60.0	64.3	75.0	85.7
	90°	48.2	64.3	80.4	90.0	96.4	112.5	128.6
DA 180	0°	96.0	128.4	160.8	180.0	193.2	225.6	264.8
	45°	48.0	64.8	80.4	90.0	96.0	112.8	128.4
	90°	72.0	97.2	121.2	135.0	145.2	169.2	193.2
DA 240	0°	128.6	171.4	214.3	240.0	257.1	300.0	342.9
	45°	64.3	85.7	107.1	120.0	128.6	150.0	171.4
	90°	96.4	128.6	160.7	180.0	192.9	225.0	257.1
DA 360	0°	192.0	256.8	321.6	360.0	386.4	451.2	513.6
	45°	96.0	129.6	160.8	180.0	192.0	225.6	264.8
	90°	144.0	194.4	242.4	270.0	290.4	338.4	386.4
DA 480	0°	257.1	342.9	428.6	480.0	514.3	600.0	685.7
	45°	128.6	171.4	214.3	240.0	257.1	300.0	342.9
	90°	192.9	257.1	321.4	360.0	385.7	450.0	514.3
DA 720	0°	384.0	513.6	643.2	720.0	772.8	902.4	1027.2
	45°	192.0	259.2	321.6	360.0	384.0	451.2	529.6
	90°	288.0	388.8	484.8	540.0	580.8	676.8	772.8
DA 960	0°	514.3	685.7	857.1	960.0	1028.6	1200.0	1371.4
	45°	257.1	342.9	428.6	480.0	514.3	600.0	685.7
	90°	385.7	514.3	642.9	720.0	771.4	900.0	1028.6
DA 1440	0°	768.0	1027.2	1286.4	1440.0	1545.6	1804.8	2057.4
	45°	384.0	518.4	643.2	720.0	768.0	902.4	1059.2
	90°	576.0	777.6	969.9	1080.0	1161.6	1353.6	1545.6
DA 1920	0°	1028.6	1371.4	1714.3	1920.0	2057.1	2400.0	2742.9
	45°	514.3	685.8	857.1	960.0	1028.6	1200.0	1371.4
	90°	771.4	1028.6	1285.7	1440.0	1542.9	1800.0	2057.1
DA 2880	0°	1543	2057	2571.4	2880	3085.7	3600	4114.3
	45°	771.4	1028.6	1285.7	1440	1543	1800	2057.1
	90°	1157	1543	1928.6	2160	2314.3	2700	3085.7
DA 3840	0°	2050	2840	3425	3840.0	4110	4800.0	5485
	45°	1025	1370	1710	1920.0	2055	2400.0	2740
	90°	1540	2055	2570	2880.0	3085	3600.0	4014
DA 5760	0°	3085.7	4114.3	5143	5760	6171.4	7200	8228.6
	45°	1542.3	2057	2571.4	2880	3085.7	3600	4114.3
	90°	2314.3	3085.7	3857.1	4320	4628.6	5400	6171.4

Компания оставляет за собой право изменять модели и размеры без уведомления.
Изделия разработаны для промышленного использования и не предназначены для широкого потребления.

Размеры DA 8 - DA 360

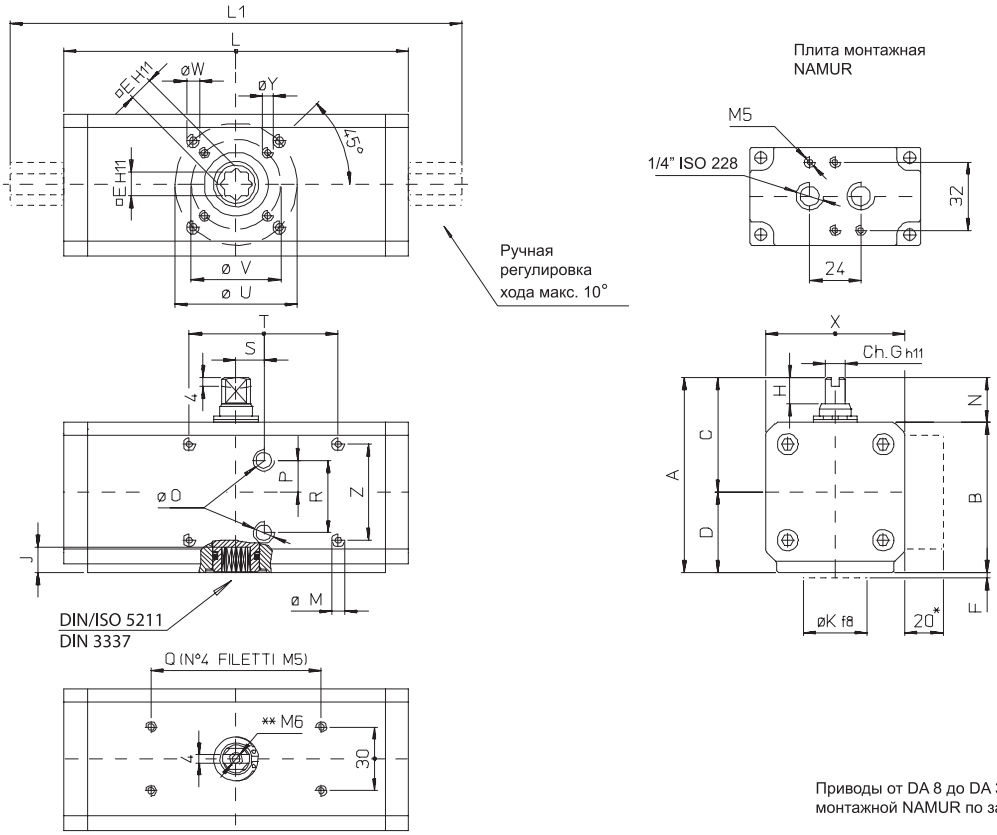

Приводы от DA 8 до DA 360 комплектуются плитой монтажной NAMUR по заказу

ТАБЛИЦА РАЗМЕРОВ

КОД	DA008401S	DA015401S	DA030401S	DA045401S	DA045402S	DA060401S	DA060402S	DA090401S	DA120401S	DA180401S	DA240401S	DA360401S
код с регул. 10°	---	DA015411S	DA030411S	DA045411S	DA045412S	DA060411S	DA060412S	DA090411S	DA120411S	DA180411S	DA240411S	DA360411S
Размер	DA 8 F03	DA 15 F03	DA 30 F03-F05	DA 45 F04	DA 45 F03-F05	DA 60 F04	DA 60 F03-F05	DA 90 F05-F07	DA 120 F05-F07	DA 180 F05-F07	DA 240 F05-F07	DA 360 F07-F10
L (мм)	70	115	130	144	144	152	152	169	184	212	242	264
L1 (мм)	---	160	168	182	182	190	190	225	240	268	314	336
A (мм)	57.7	72.4	80.4	85.7	85.7	90.4	90.4	97.5	116.4	126	136.4	148
B (мм)	42.7	52	60	65.7	65.7	70	70	77.5	86	96	106	118
X (мм)	43.2	48	55	60	60	65	65	72	80	90	100	112
C (мм)	35	44.2	47.5	50	50	52.5	52.5	56.5	70	75	80	86
D (мм)	22.7	28.2	32.7	35.7	35.7	37.7	37.7	41.5	46.5	51	56.4	62
E (мм)	9	9	9	11	11	11	11	14	14	17	17	22
J (мм)	9.5	10.2	10.2	13.2	13.2	12.2	12.2	16.3	16.3	19.3	19.3	24.3
G (мм)	8	8	9	10	10	10	10	12	12	15	15	19
H (мм)	8	10	10	13	13	13	13	13	13	16	17	19
N (мм)	15	20	20	20	20	20	20	20	30	30	30	30
ØM (мм)	M5x5	M5x10	M5x6	M5x6	M5x6	M5x6	M5x6	M5x6	M5x6	M5x6	M5x6	M5x6
ØO резьба	G1/8	G1/8	G1/8	G1/8	G1/8	G1/8	G1/8	G1/8	G1/8	G1/8	G1/8	G1/8
P (мм)	11.5	9	12	12.5	12.5	17.9	17.9	17.9	21	21	21	25
Q (мм)	30	80	80	80	80	80	80	80	80	80	80	80
R (мм)	23	20.5	25	25	25	20.5	20.5	20.5	25	25	25	25
S (мм)	5	6	0	0	0	0	0	0	0	0	0	0
T (мм)	25	70	70	70	70	70	70	70	70	70	70	70
ØU (мм)	---	---	50	---	50	---	50	70	70	70	70	102
ØV (мм)	36	36	36	42	36	42	36	50	50	50	50	70
ØK (мм)	25	25	25-35	30	25-35	30	25-35	35-55	35-55	35-55	35-55	55-70
F (мм)	2	2	2	2	2	2	2	3	3	3	3	3
ØY (мм)	M5x8	M5x9	M5x9	M5x9	M5x9	M5x9	M5x9	M6x11	M6x11	M6x11	M6x11	M8x15
ØW (мм)	---	---	M6x11	---	M6x11	---	M6x11	M8x15	M8x15	M8x15	M8x15	M10x17
Z (мм)	30	30	36	36	36	36	36	36	36	36	36	36
расход воздуха (дм³/цикл)	0.034	0.079	0.148	0.219	0.219	0.28	0.28	0.43	0.59	0.87	1.18	1.74
вес (кг)	0.29	0.73	1	1.25	1.25	1.56	1.56	1.85	2.8	3.4	5.3	7.2

Компания оставляет за собой право изменять модели и размеры без уведомления.
Изделия разработаны для промышленного использования и не предназначены для широкого потребления.

Размеры DA 480 - DA 1920

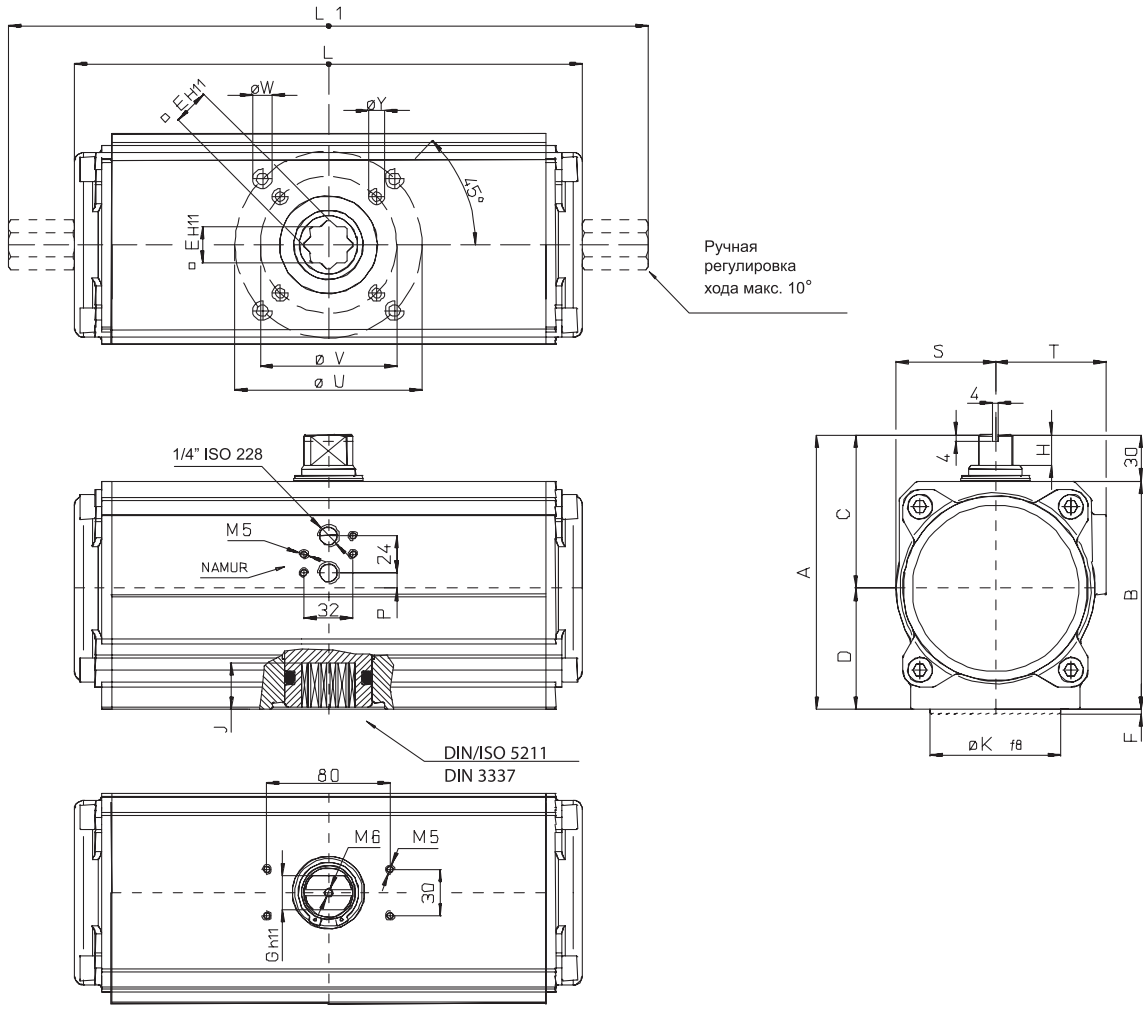

ТАБЛИЦА РАЗМЕРОВ					
КОД	DA480401S	DA720401S	DA960401S	D1440401S	D1920401S
код с регул. 10°	DA480411S	DA720411S	DA960411S	D1440411S	D1920401S
Размер	DA 480 F07-F10	DA 720 F10-F12	DA 960 F12	DA 1440 F14	DA 1920 F14
L (мм)	295	329.5	377	435	468
L1 (мм)	365	401.5	445	529	581
A (мм)	160	178	186.2	216	231
B (мм)	130	148	153	186	198
S (мм)	57.7	64.5	69	79	88
T (мм)	67	72	76	86.5	92
C (мм)	92	99.5	100.3	114.5	121
D (мм)	68	78.5	86.2	101.5	110
E (мм)	22	27	27	36	36
J (мм)	24.3	29.5	29.5	38.5	38.5
G (мм)	19	22	24	27	32
H (мм)	19	19.5	19.5	19.5	24.5
P (мм)	2	10	14	19	20
ØU (мм)	102	125	---	---	---
ØV (мм)	70	102	125	140	140
ØK (мм)	55-70	70-85	85	100	100
F (мм)	3	3	3	3	3
ØY (мм)	M8x15	M10x17	M12x21	M16x25	M16x25
ØW (мм)	M10x17	M10x17	---	---	---
расход воздуха ($дм^3$/цикл)	2.38	3.51	4.67	7.56	10.01
вес (кг)	8.4	12	14	19.7	25.4

Компания оставляет за собой право изменять модели и размеры без уведомления.
Изделия разработаны для промышленного использования и не предназначены для широкого потребления.

Пневматический привод одностороннего действия Серия SR

ОБЩИЕ ХАРАКТЕРИСТИКИ

Рабочая температура	от 0° до +80°C, от -20° до +80°C при сухом воздухе (до +150°C по заказу)
Рабочее давление	Рмин. - 5,6 Бар Рмакс. - 8,4 Бар
Крутящий момент	от 15 Н*м до 1 920 Н*м
Угол поворота	90°
Присоединение	под Namur либо ISO 5559/I ISO 1 с помощью монтажной плиты
Присоединение	согласно DIN/ISO 5211 DIN3337 F03-F16
Управление	сжатым очищенным воздухом, без смазки

* Первые три цифры в кодировке привода указывают на крутящий момент, развиваемый приводом при давлении воздуха 5,6 Бар

РЕМОНТНЫЕ КОМПЛЕКТЫ

КОД ПРИВОДА	КОД УПЛОТНЕНИЯ
SR015401S	KGDI0014
SR030401S	KGDI0016
SR045401S	KGDI0017
SR060401S	KGDI0018
SR090401S	KGDI0019
SR120401S	KGDI0020
SR180401S	KGDI0021
SR240401S	KGDI0022
SR360401S	KGDI0023
SR480401S	KGDI0024
SR720401	KGDI0025
SR960401	KGDI0026
SR1440	KGSI1035
SR1920	KGDI0030
SR2880	KGSI2035

Компания оставляет за собой право изменять модели и размеры без уведомления.
Изделия разработаны для промышленного использования и не предназначены для широкого потребления.

Таблица крутящих моментов

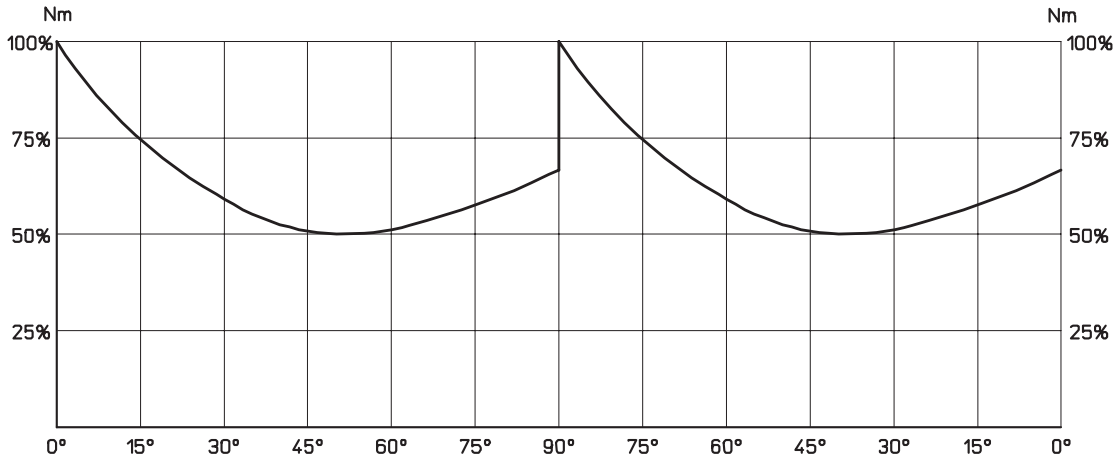

Размер	α°	2.5 бара - 40 PSI		3.5 бара - 50 PSI		4,2 бара - 60 PSI		5,6 бар - 80 PSI	
		воздух	пружина	воздух	пружина	воздух	пружина	воздух	пружина
SR 15	0°	7.5	5.0	9.3	6.3	11.3	7.5	15.0	10.0
	50°	3.7	3.7	4.7	4.7	5.6	5.6	7.5	7.5
	90°	5.0	7.5	6.3	9.3	7.5	11.3	100	15.0
SR 30	0°	15	10	18.8	12.5	22.5	15	30	20
	45°	7.5	7.5	9.4	9.4	11.3	11.3	15	15
	90°	10	15	12.5	18.8	15	22.5	20	30
SR 45	0°	22.5	15	28.1	18.8	33.9	22.5	45	30
	45°	11.1	11.1	13.9	13.9	16.8	16.8	22.5	22.5
	90°	15	22.5	18.8	28.1	22.5	33.9	30	45
SR 60	0°	30	20	37.5	25	45	30	60	40
	45°	15	15	18.8	18.8	22.5	22.5	30	30
	90°	20	30	25	37.5	30	45	40	60
SR 90	0°	45	30	56.4	37.5	67.5	45	90	60
	45°	22.5	22.5	28.2	28.2	33.9	33.9	45	45
	90°	30	45	37.5	56.4	45	67.5	60	90
SR 120	0°	60	40	75	50	90	60	120	80
	45°	30	30	37.5	37.5	45	45	60	60
	90°	40	60	50	75	60	90	80	120
SR 180	0°	90	60	112.5	75	1350	90	180	120
	45°	45	45	56.2	56.2	67.5	67.5	90	90
	90°	60	90	75	112.5	90	135	120	180
SR 240	0°	120	80	150	100	180	120	240	160
	45°	60	60	75	75	90	90	120	120
	90°	80	120	80	150	120	180	160	240
SR 360	0°	180	120	225	150	270	180	360	240
	45°	90	90	112.5	112.5	135	135	180	180
	90°	120	180	150	225	180	270	240	360
SR 480	0°	240	160	300	200	360	240	480	320
	45°	120	120	150	150	180	180	240	240
	90°	160	240	200	300	240	360	320	480
SR 720	0°	360	240	450	300	540	360	720	480
	45°	180	180	225	225	270	270	360	360
	90°	240	360	300	450	360	540	480	720
SR 960	0°	480	320	600	400	720	480	960	640
	45°	240	240	300	300	360	360	480	480
	90°	320	480	400	600	480	720	640	960
SR 1440	0°			900	675			1440	1440
	45°			450	450			720	720
	90°			675	900			1080	1080
SR 1920	0°	960	640	1200	800	1440	960	1920	1280
	45°	480	480	600	600	720	720	960	960
	90°	640	960	800	1200	960	1440	1280	1920
SR 2880	0°	1440	960	1800	1200	2160	1440	2880	1920
	45°	720	720	900	900	1080	1080	1440	1440
	90°	960	1440	1200	1800	1440	2160	1920	2880

Компания оставляет за собой право изменять модели и размеры без уведомления.
Изделия разработаны для промышленного использования и не предназначены для широкого потребления.

Размеры привода серии SR 15 - SR 180

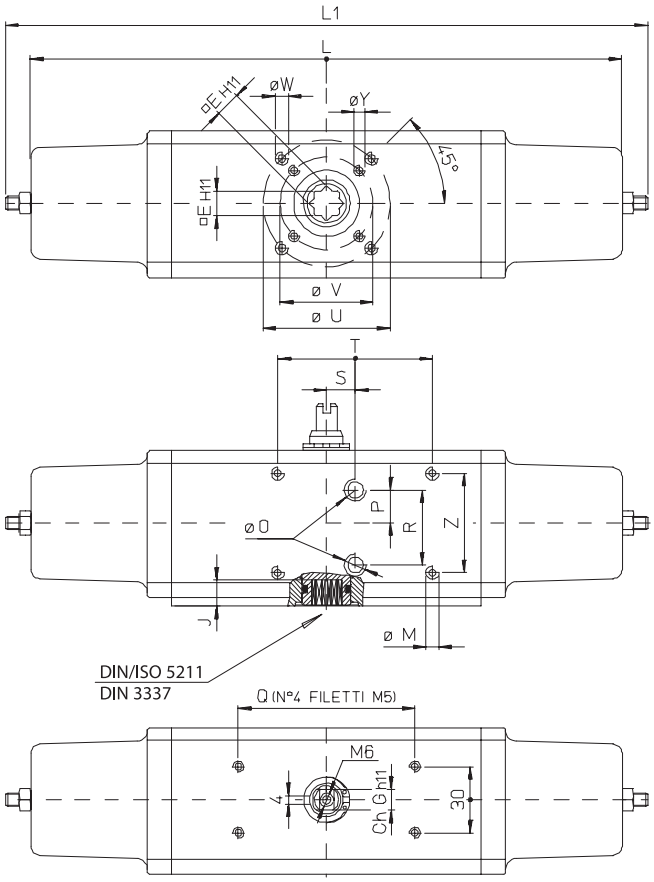

Плита монтажная NAMUR

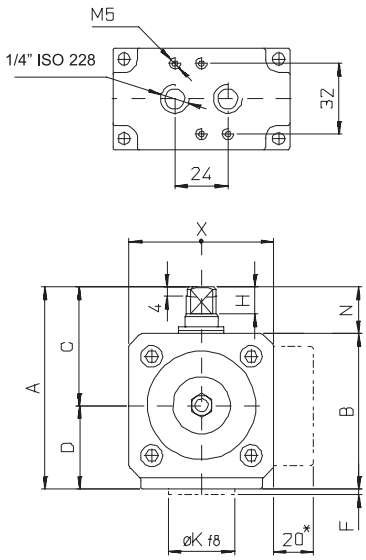

ТАБЛИЦА РАЗМЕРОВ

КОД	SR015401S	SR030401S	SR030402S	SR045401S	SR060401S	SR090401S	SR120401S	SR180401S
Размер	SR 15 F03-F05	SR 30 F04	SR 30 F03-F05	SR 45 F05-F07	SR 60 F04	SR 90 F05-F07	SR 120 F05-F07	SR 180 F05-F07
L (мм)	194	218	218	259	288	362	372	402
L1 (мм)	221	240	240	294	320	357	368	436
A (мм)	80.4	90.4	90.4	97.5	116.4	126	136.4	148
B (мм)	60	70	70	77.5	86	96	106	118
X (мм)	55	65	65	72	80	90	100	112
C (мм)	47.5	52.5	52.5	56.5	70	75	80	86
D (мм)	32.7	37.7	37.7	41.5	46.5	51	56.4	62
E (мм)	9	11	11	14	14	17	17	22
J (мм)	10.2	12.2	12.2	16.3	16.3	19.3	19.3	24.3
G (мм)	9	10	10	12	12	15	15	19
H (мм)	10	13	13	13	13	16	17	19
N (мм)	20	20	20	20	30	30	30	30
ØM (мм)	M5x6	M5x6	M5x6	M5x6	M5x6	M5x6	M5x6	M5x6
ØO (резьбы)	G1/8	G1/8	G1/8	G1/8	G1/8	G1/8	G1/8	G1/8
P (мм)	12	17.9	17.9	17.9	21	21	21	25
Q (мм)	80	80	80	80	80	80	80	80
R (мм)	25	20.5	20.5	20.5	25	25	25	25
S (мм)	0	0	0	0	0	0	0	0
T (мм)	70	70	70	70	70	70	70	70
ØU (мм)	50	---	50	70	70	70	70	102
ØV (мм)	36	42	36	50	50	50	50	70
ØK (мм)	25-36	30	25-36	35-55	35-55	35-55	35-55	70
F (мм)	2	2	2	3	3	3	3	3
ØY (мм)	M5x9	M5x9	M5x9	M6x11	M6x11	M6x11	M6x11	M8x15
ØW (мм)	M6x11	---	M6x11	M8x15	M8x15	M8x15	M8x15	M10x17
Z (мм)	36	36	36	36	36	36	36	36
расход воздуха ($дм^3$/цикл)	0.086	0.16	0.16	0.25	0.33	0.51	0.7	1.02
вес (кг)	1.3	2	2	2.4	3.5	4.6	6.7	9.4

Компания оставляет за собой право изменять модели и размеры без уведомления.
Изделия разработаны для промышленного использования и не предназначены для широкого потребления.

Размеры привода серии SR 15 - SR 180

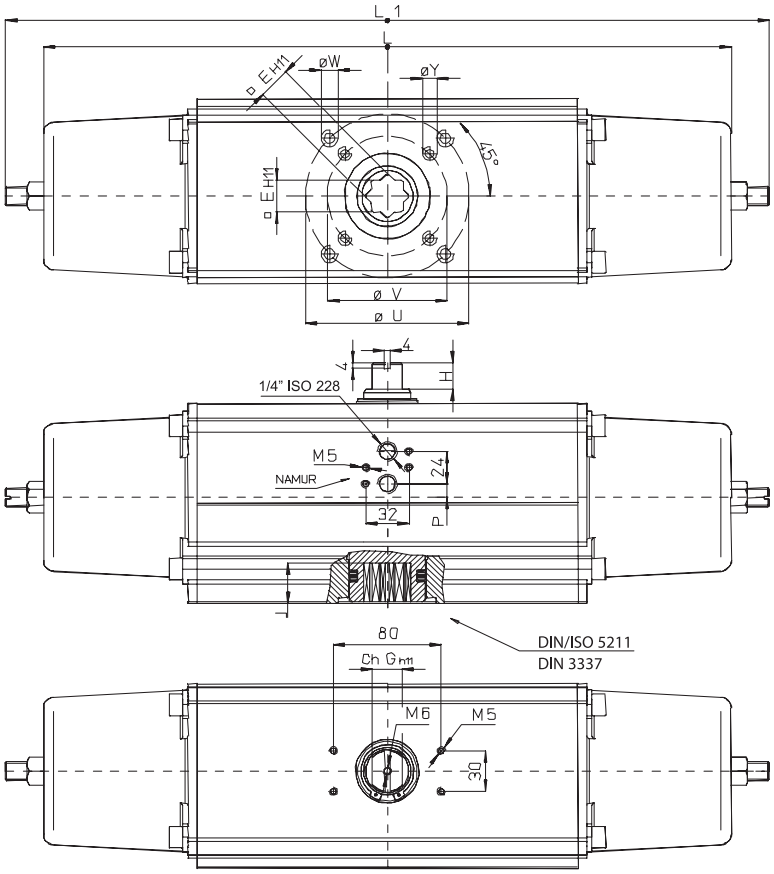

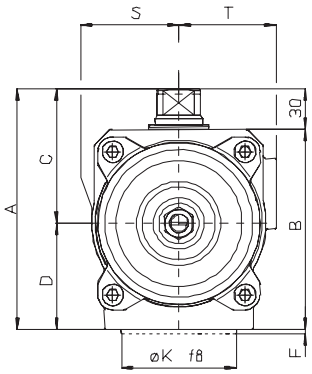

ТАБЛИЦА РАЗМЕРОВ

КОД	SR240401S	SR360401S	SR480401S	SR720401S	SR960401S
Размер	SR 240 F07-F10	SR 360 F10-F12	SR 480 F12	SR 720 F14	SR 960 F14
L (мм)	421	509	544	670	716
L1 (мм)	456	565.5	602	712	767
A (мм)	160	178	186.2	216	231
B (мм)	130	148	153.2	186	198
S (мм)	57.7	64.5	69	79	88
T (мм)	67	72	76	86.5	92
C (мм)	92	99.5	100.3	114.5	121
D (мм)	68	78.5	86.2	101.5	110
E (мм)	22	27	27	36	36
J (мм)	24.3	29.5	29.5	38.5	38.5
G (мм)	19	22	24	27	32
H (мм)	19	19.5	19.5	19.5	24.5
P (мм)	2	10	14	19	20
ØU (мм)	102	125	---	---	---
ØV (мм)	70	102	125	140	140
ØK (мм)	55-70	70-85	85	100	100
F (мм)	3	3	3	3	3
ØY (мм)	M8x15	M10x17	M12x21	M16x25	M16x25
ØW (мм)	M10x17	M12x21	---	---	---
расход воздух ($дм^3$/цикл)	1.38	2.02	2.69	4.21	5.58
вес (кг)	11	15.9	19.2	26.7	34.4

Компания оставляет за собой право изменять модели и размеры без уведомления.
Изделия разработаны для промышленного использования и не предназначены для широкого потребления.

Пневматический привод-дозатор Серия DD

ОБЩИЕ ХАРАКТЕРИСТИКИ

Рабочая температура	от 0° до +80°C от -20° до +80°C при сухом воздухе
Рабочее давление	5,6 Бар, Рмакс. - 8,4 Бар
Максимальный угол поворота	90°
Угол дозировки	0° - 45°
Крутящий момент соответствует приводу серии DA	

РАЗМЕРЫ

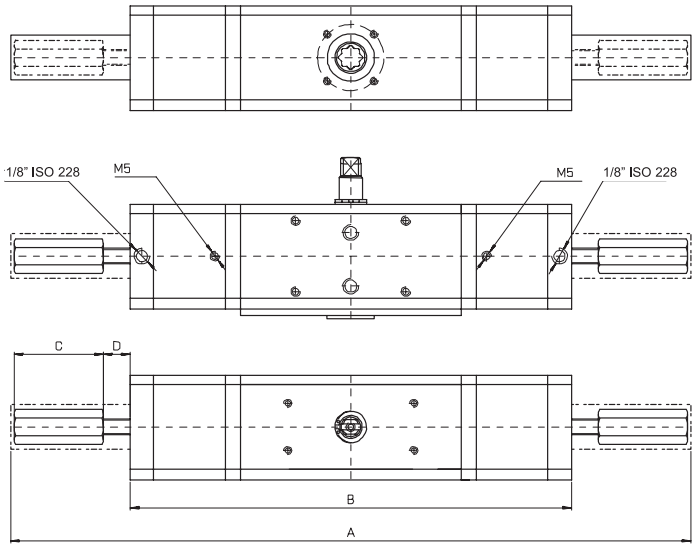

ТАБЛИЦА РАЗМЕРОВ

код DIN/ISO	DD030401S	DD060401S	DD120401S	DD240401S	DD480401S
Размер	DA 30	DA 60	DA 120	DA 240	DA 480
A (мм)	352.4	411.2	486.9	582	679
B (мм)	232.4	264.2	212.9	386	433
C (мм)	46	56	56	71	89
D (мм)	13.5	17	22	27	33.7
Вес (кг)	1.8	2.8	4.7	8	14.3

Компания оставляет за собой право изменять модели и размеры без уведомления.
Изделия разработаны для промышленного использования и не предназначены для широкого потребления.

Схема подключения

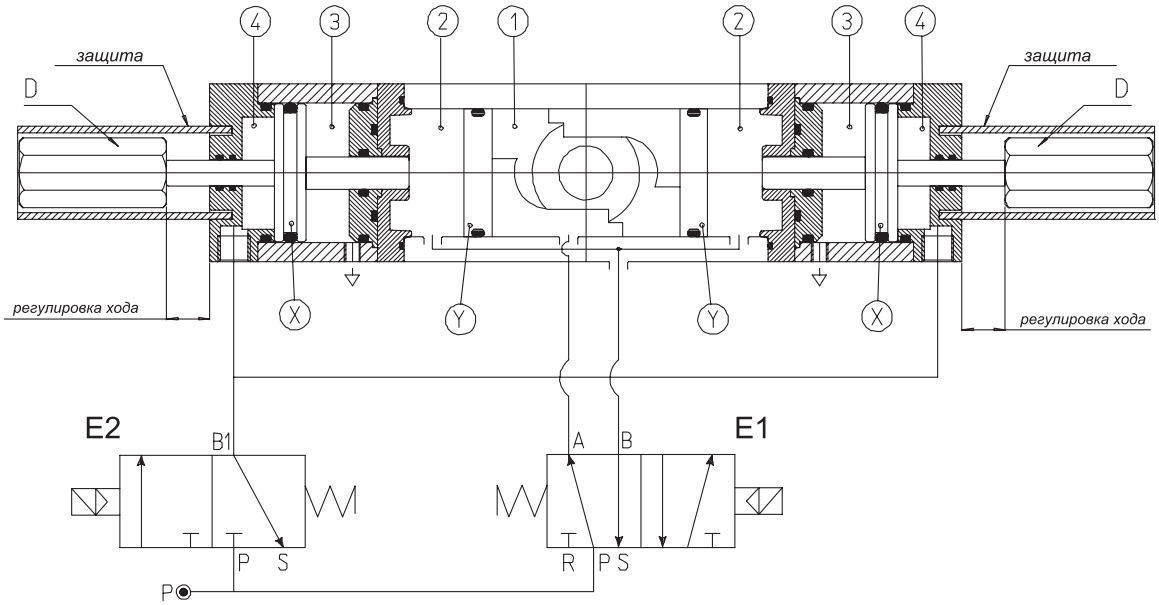

Базовая модель состоит из привода двустороннего действия OMAL, оборудованного двумя дополнительными цилиндрами, внутренние поршни которых являются регулирующими устройствами, т.е. задают требуемый угол поворота, предотвращая полное вращение.
Это устройство управляется двумя пневматическими распределителями с электромагнитным управлением:

E1=5/2; E2 = 3/2
E1 управляет приводом,
E2 - двумя дополнительными цилиндрами.

СХЕМЫ РАБОТЫ ПРИВОДА:

- с полностью закрытым клапаном (0°):
E1: воздух подводится к A, выхлоп из B;
E2: выхлоп в B1.

- с полностью открытым клапаном (90°):
E1: выхлоп в A, подвод воздуха в B
E2: выхлоп в B1

При достижении требуемого уровня, т.е. 90% наполнения, сигнал грубой дозировки (полностью открытый клапан) выключится, подаётся сигнал в E2, воздух попадёт во внешние поршни, которые переместятся под требуемым углом поворота, т.е. 30° (точное измерение), тем самым уменьшая условный проход клапана.
ПРИМ.: Благодаря регулировочным винтам "D" требуемый угол поворота может изменяться от 0 до 45°.

Когда требуемый уровень совпадает с настоящим, сигнал "ТОЧНО" в E2 (выхлоп в B1) выключается;
Привод начинает движение и полностью закрывает клапан. После этого процесс наполнения и измерения закончен.

Компания оставляет за собой право изменять модели и размеры без уведомления.
Изделия разработаны для промышленного использования и не предназначены для широкого потребления.

Аксессуары для пневматических приводов

Плита монтажная ISO

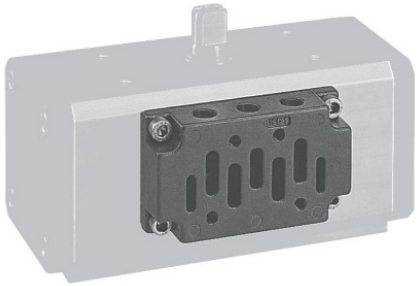

Плита монтажная ISO предназначена для установки пневматического распределителя по стандарту ISO1 на пневматический поворотный привод Серии DA 15- DA 360

Размер	Код
DA15	KBE10015
DA 30-DA 360	KBE17030

Плита монтажная NAMUR

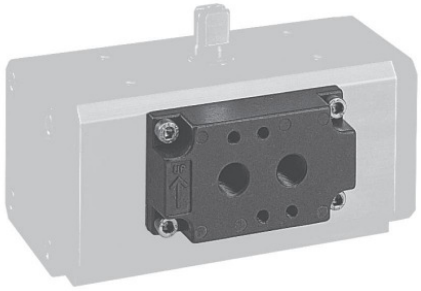

Плита монтажная NAMUR предназначена для установки пневматического распределителя NAMUR на пневматический поворотный привод Серии DA, SR.

Приводы DA 480 - DA 1760, SR 360 - SR 960 имеют присоединение по стандарту NAMUR.

Размер	Код
DA 8	KBN10008
DA15	KBN10015
DA 30-DA 360 DA 15-SR 180	KBN17030

Компания оставляет за собой право изменять модели и размеры без уведомления.
Изделия разработаны для промышленного использования и не предназначены для широкого потребления.

Распределительная коробка модели SBT (стандартная) и SIP (исполнение ATEX)

Новинка

Мод. SIP: искробезопасное исполнение для взрывоопасных сред, тип защиты Ex II 2 G/D EEx ia IIC T6 для зон категории 1, 2, 21 и 22.

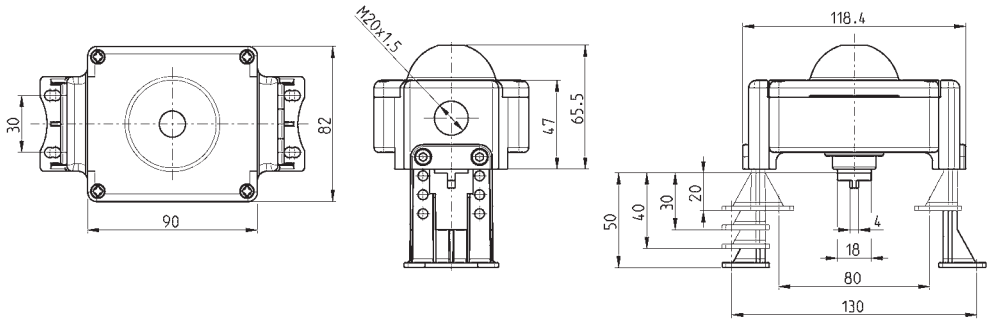

Модель	Материал корпуса	Материал крышки	Материал вала	Винты	Рабочая температура	Класс защиты	Тип ограничителя хода
SBT-012H0-2H	Технополимер	Поликарбонат	Технополимер	Нержавеющая сталь	-15°C + 80°C	IP65	2 электромеханических ограничителя хода, однополюсных на два направления макс. 5A 250 В пер.тока / 3A 24 В пост.тока
SIP702L0-2H	Технополимер	Поликарбонат	Технополимер	Нержавеющая сталь	-15°C + 80°C	IP65	2 индуктивных датчика типа Namur P+F NJ2-V3-N (2-проводных без усилителя)

Распределительная коробка модели SBA (стандартная) и SIM (по стандарту ATEX)

Новинка

Модель SIP: искробезопасное исполнение для взрывоопасных сред, тип защиты Ex II 2 G/D EEx ia IIC T6 для зон категории 1, 2, 21 и 22.

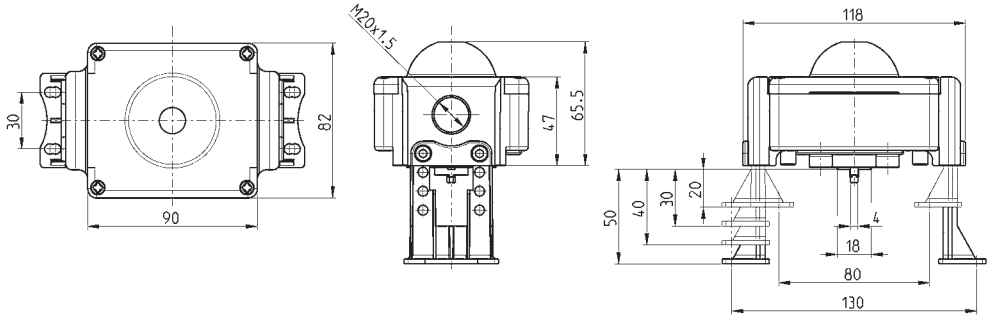

Модель	Материал корпуса	Материал крышки	Материал вала	Винты	Рабочая температура	Класс защиты	Тип ограничителя хода
SBA-0120N-2H	Отлитый под давлением алюминий	Поликарбонат	Технополимер	Нержавеющая сталь	-15°C + 80°C	IP65	2 электромеханических ограничителя хода, однополюсных на два направления макс. 5A 250 В пер.тока / 3A 24 В пост.тока
SIM702LN-2H	Отлитый под давлением алюминий	Поликарбонат	Технополимер	Нержавеющая сталь	-15°C + 80°C	IP65	2 индуктивных датчика типа Namur P+F NJ2-V3-N (2-проводных без усилителя)

Компания оставляет за собой право изменять модели и размеры без уведомления.
Изделия разработаны для промышленного использования и не предназначены для широкого потребления.

Позиционеры поворотные Серия BOXSL-R-...

Новинка

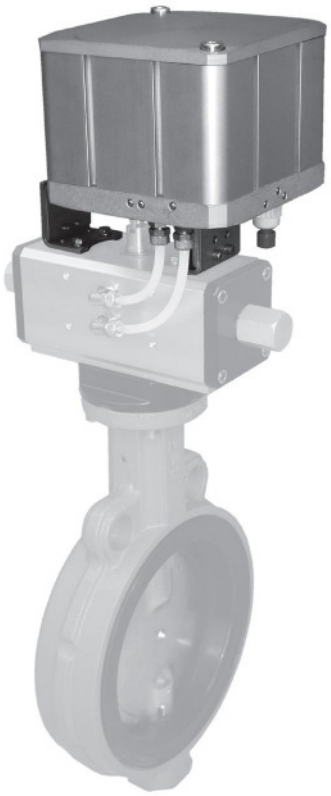

- Возможность реверсивного использования
- Независимая регулировка хода и нуля
- Универсальное крепление
- Обратная связь 4-20 мА

ОБЩИЕ ХАРАКТЕРИСТИКИ

Рабочее давление	2 - 10 Бар
Материалы	корпус - алюминий; клапаны - медные сплавы, нерж. сталь; уплотнения - NBR
Присоединение	G1/8
Угол поворота	0° - 90°
Установка	в любом положении
Управляющий сигнал	4 - 20 мА; 0 - 10 В* (*по запросу)
Сигнал обратной связи	4 - 20 мА
Рабочая температура	от -20° до +60°C
Гистерезис	±1% от диапазона
Нелинейность	±1% от диапазона
Напряжение питания	24 VDC
Макс. потребляемая мощность	7 Вт
Входное сопротивление	250 Ом
Класс защиты	IP65
Расход	70 Нл/мин
Рабочая среда	сжатый воздух без смазки

Компания оставляет за собой право изменять модели и размеры без уведомления.
Изделия разработаны для промышленного использования и не предназначены для широкого потребления.

4

РАЗМЕРЫ

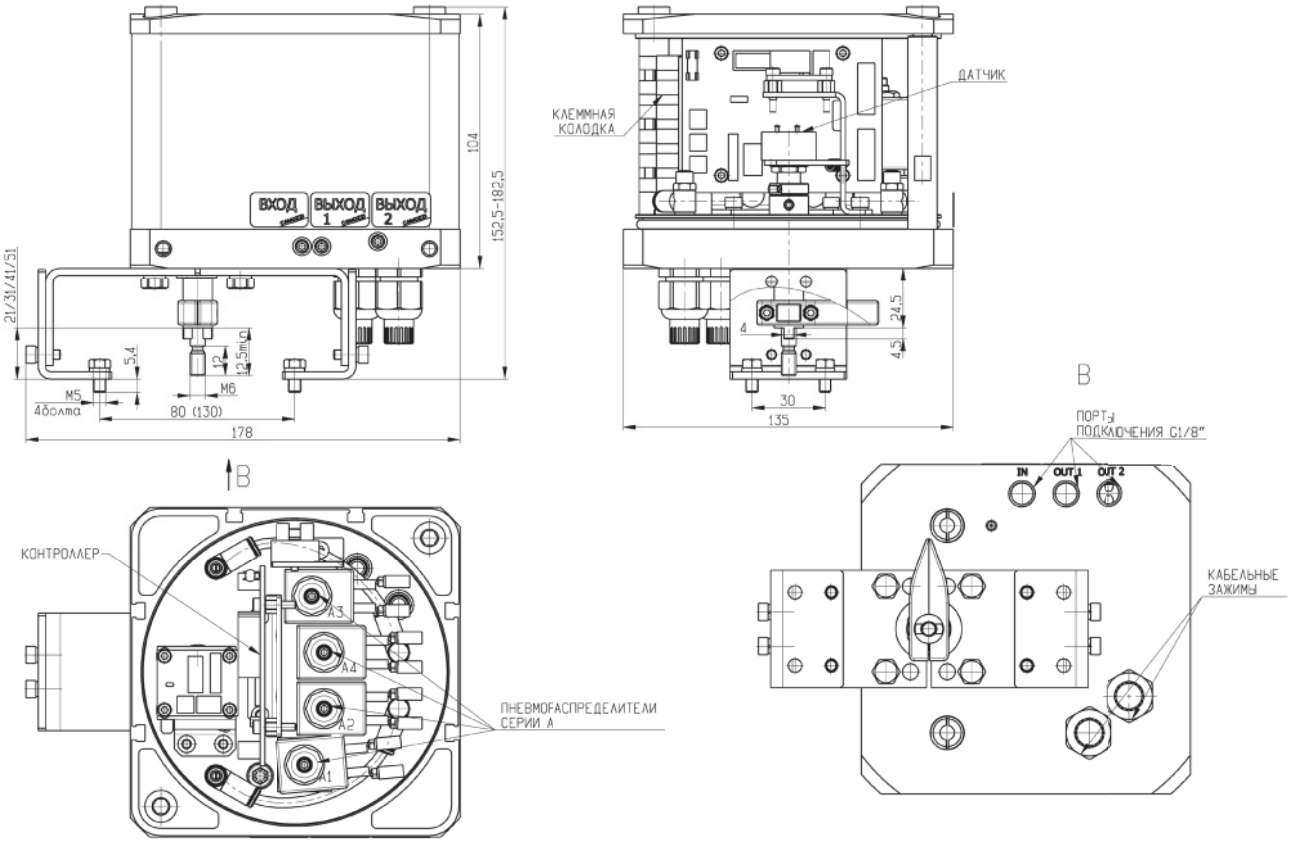

КОДИРОВКИ ДЛЯ ЗАКАЗА	
Мод.	
BOXSL-R-02	для пневматических приводов одностороннего действия
BOXSL-R-03	для пневматических приводов двустороннего действия

Компания оставляет за собой право изменять модели и размеры без уведомления.
Изделия разработаны для промышленного использования и не предназначены для широкого потребления.

Привод электрический поворотный Серия EA

- Встроенная защита от перегрева
- Изоляция двигателя по классу F (155°C)
- Ручное дублирование с помощью шестигранного рычага
- Визуальный индикатор положения
- Встроенное устройство обогрева
- Класс защиты IP65
- Два датчика конечных положений
- Максимальный уровень шума - 73 dB

ОБЩИЕ ХАРАКТЕРИСТИКИ

Угол поворота	90°, регулируемый - от 20° до 95°
Крутящий момент	от 35 до 240 Н*м
Рабочая температура	от -25° до +60°C
Температура хранения	от -40° до +90°C

Аксессуары

Напряжение 230 VAC 50/60 Гц	
Датчик обратной связи 4-20 мА и два датчика положения	KERCBC00
Датчик обратной связи 5 кОм и два датчика положения	KERPBC00
Устройство для регулирования скорости	KEV0B0A5
4 датчика положения	KEFMBC00
Позиционер 4-20 мА	KEMRBCA5

Напряжение 115 VAC 50/60 Гц	
Датчик обратной связи 4-20 мА и два датчика положения	KERCBC00
Датчик обратной связи 5 кОм и два датчика положения	KERPBC00
Устройство для регулирования скорости	KEV0B0A4
4 датчика положения	KEFMBC00
Позиционер 4-20 мА	KEMRBCA4

Напряжение 24 VDC 50/60 Гц	
Датчик обратной связи 4-20 мА и два датчика положения	KERCBC00
Датчик обратной связи 5 кОм и два датчика положения	KERPBC00
Устройство для регулирования скорости	KEV0B0C2
4 датчика положения	KEFMBC00
Позиционер 4-20 мА	KEMRBCC2

Напряжение 24 VAC/VDC 50/60 Гц	
Датчик обратной связи 4-20 мА и два датчика положения	KERCBC00
Датчик обратной связи 5 кОм и два датчика положения	KERPBC00
4 датчика положения	KEFMBC00

Компания оставляет за собой право изменять модели и размеры без уведомления.
Изделия разработаны для промышленного использования и не предназначены для широкого потребления.

РАЗМЕРЫ

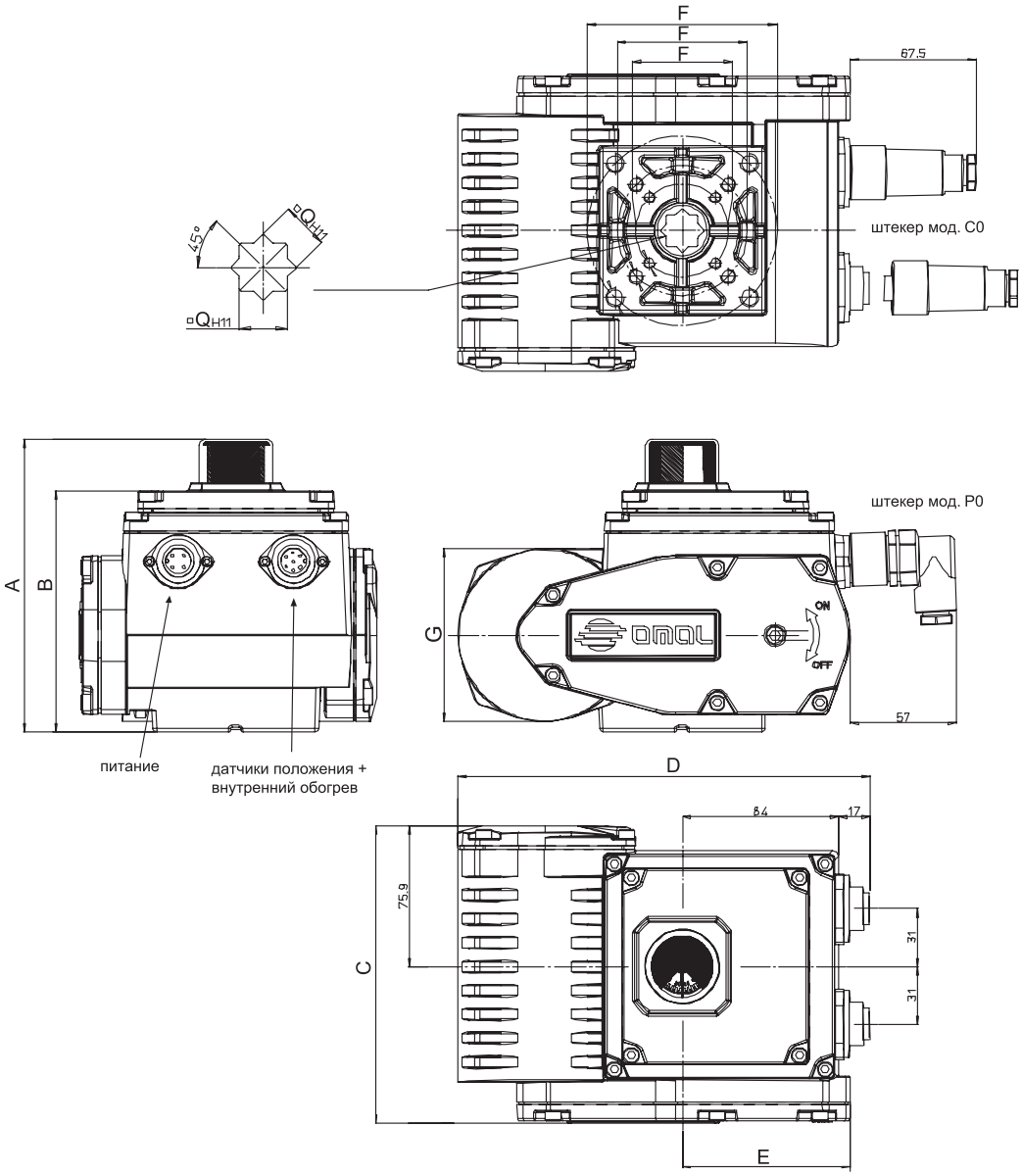

Модель	A	B	C	D	E	G	F	Q	Вес, кг
EA0035	137	109	132	190	74	84	03-05-07	14	3.6
EA0070	137	109	136	190	74	84	05-07	14	3.8
EA0130	157.6	129.6	160	221.6	90.5	93	05-07-10	17	7.2
EA0240	157.6	129.6	163.5	221.6	90.5	93	07-10	22	7.5

Компания оставляет за собой право изменять модели и размеры без уведомления.
Изделия разработаны для промышленного использования и не предназначены для широкого потребления.

РАЗМЕРЫ

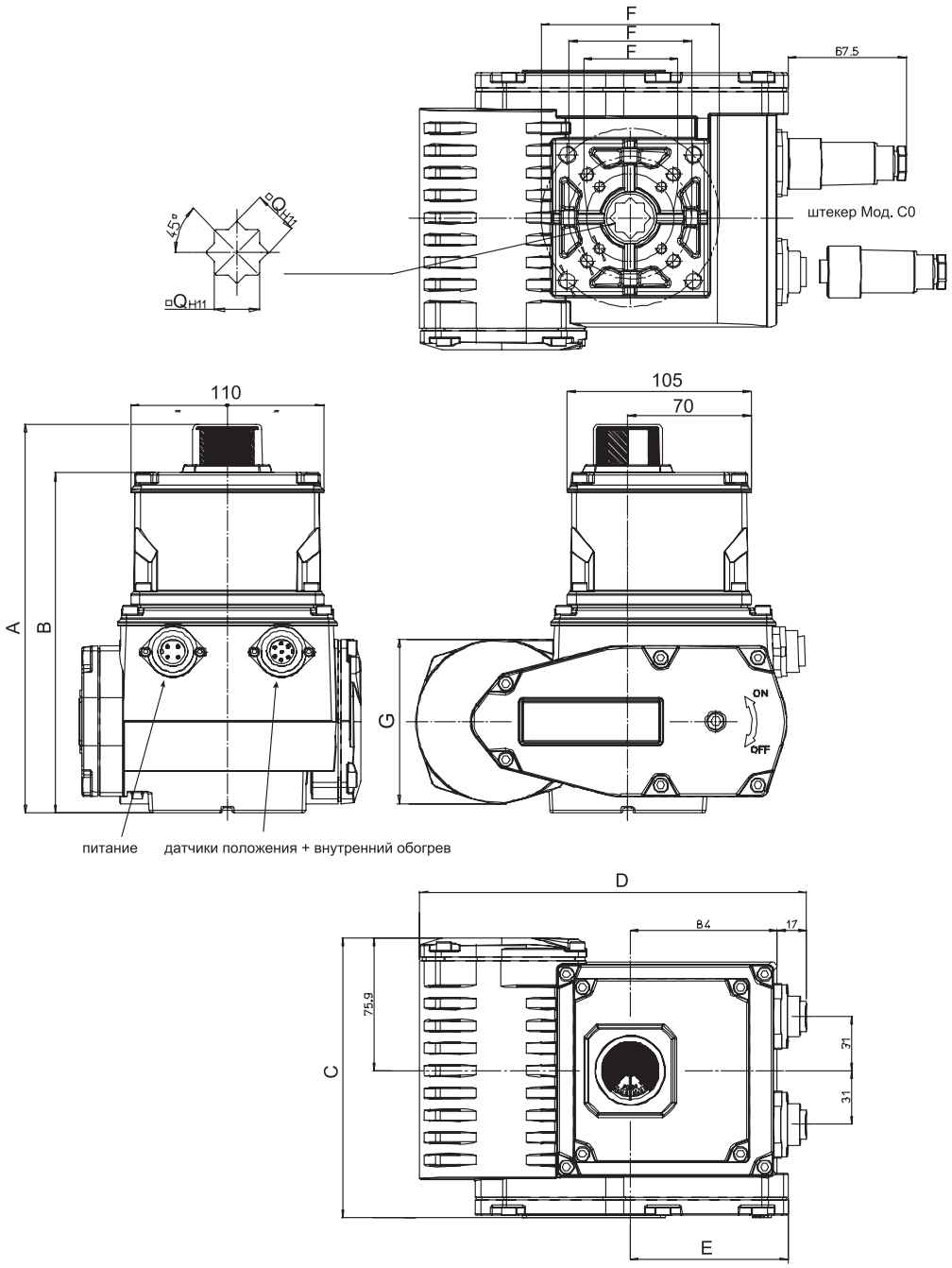

Модель	A	B	C	D	E	G	F	Q	Вес, кг
EA0035	200.7	172.8	132	190	74	84	03-05-07	14	4.3
EA0070	200.7	172.8	136	190	74	84	05-07	14	4.5
EA0130	221.4	193.5	160	221.6	90.5	93	05-07-10	17	7.8
EA0240	221.4	193.5	163.5	221.6	90.5	93	07-10	22	8.1

Модель	EA0035 F03-F05-F07	EA0070 F05-F07	EA0130 F05-F07-F10	EA0240 F07-F10
230 VAC 50-60 Hz	EA0035A5C000	EA0070A5C000	EA0130A5C000	EA0240A5C000
115 VAC 50/60 Hz	EA0035A4C000	EA0070A4C000	EA0130A4C000	EA0240A4C000
24 VAC/DC	EA0035U2C000	EA0070U2C000	EA0130U2C000	EA0240U2C000
24V DC	EA0035C2C000	EA0070C2C000	EA0130C2C000	EA0240C2C000

Компания оставляет за собой право изменять модели и размеры без уведомления.
Изделия разработаны для промышленного использования и не предназначены для широкого потребления.

ДИАГРАММЫ

ДИАГРАММЫ EA0035

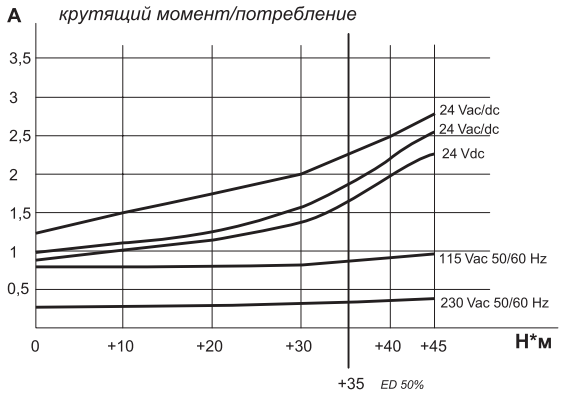

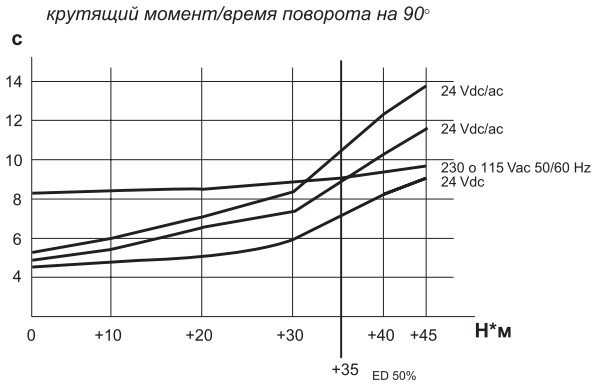

ДИАГРАММЫ EA0070

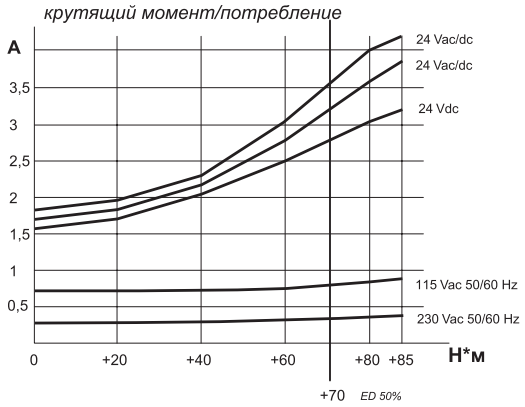

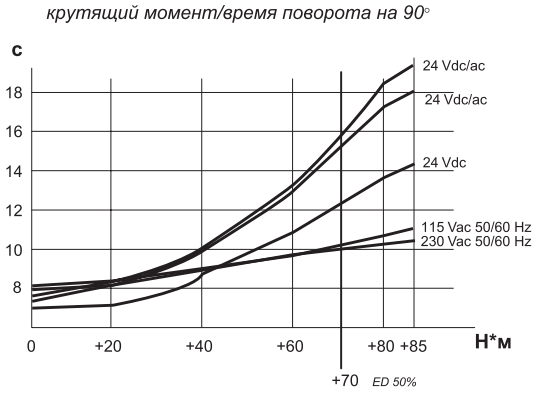

ДИАГРАММЫ EA0130

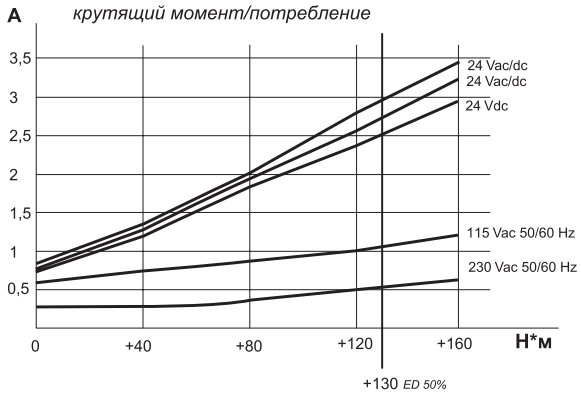

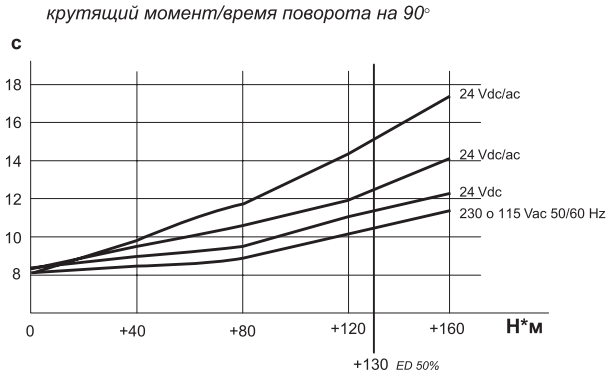

Компания оставляет за собой право изменять модели и размеры без уведомления.
Изделия разработаны для промышленного использования и не предназначены для широкого потребления.

ДИАГРАММЫ

ДИАГРАММЫ EA0240

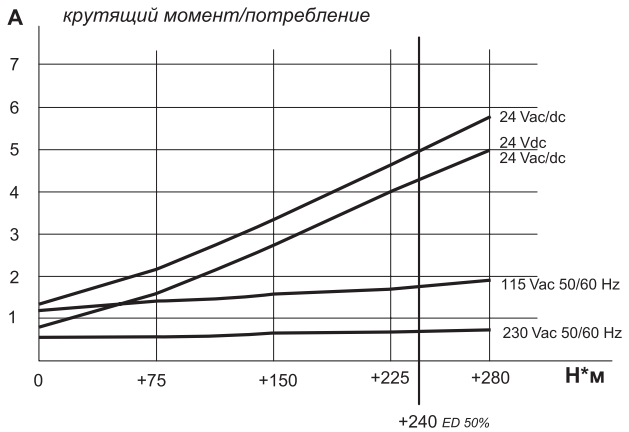

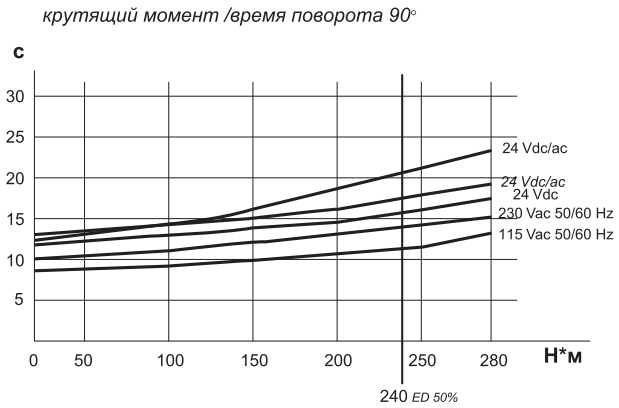

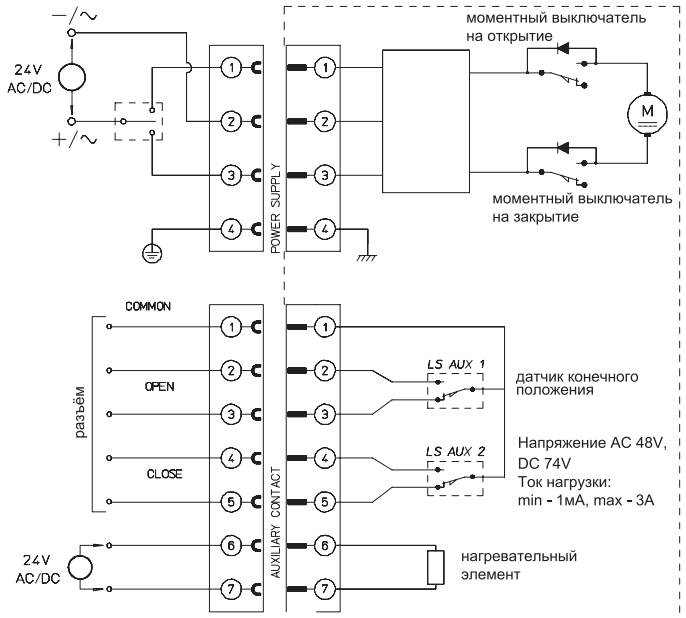

24 VAC/DC - 24 VDC

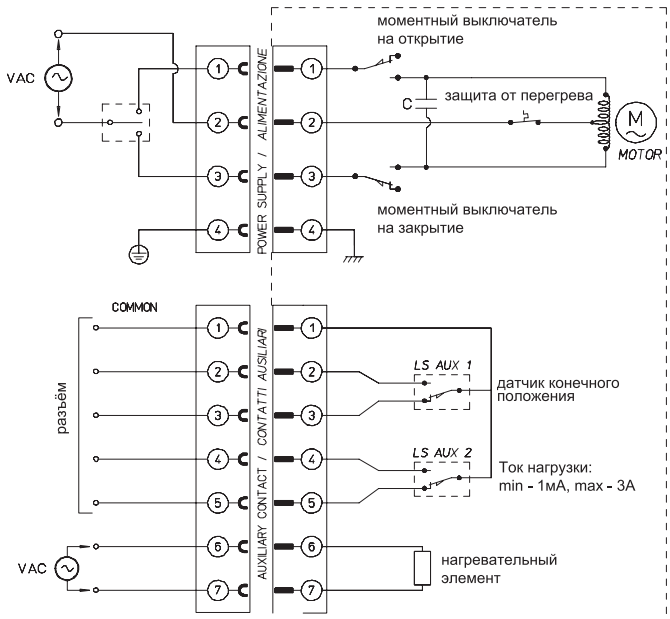

115 - 230 VAC

Компания оставляет за собой право изменять модели и размеры без уведомления.
Изделия разработаны для промышленного использования и не предназначены для широкого потребления.

Привод электрический поворотный Серия AE

- Встроенная защита от перегрева с автоматическим восстановлением
- Концевые выключатели (открыто-закрыто) с кулачками, регулируемые по всему ходу
- Регулируемые механические концевые выключатели безопасности
- Визуальный индикатор положения со шкалой
- Рукоятка ручного дублирования
- Электрическое подключение с винтовыми терминалами
- Фиксация кабеля кабельным вводом

ОБЩИЕ ХАРАКТЕРИСТИКИ

Поворотный привод	ОТКРЫТО-ЗАКРЫТО
Рабочий угол	90° (макс. 100°)
Непрерывность работы	50%
Максимальный крутящий момент	от 10 до 1960 Н*м
Питающее напряжение	230VAC (±10%) 50/60 Hz 1-фазный
Сопротивление изоляции	100 МОм / 500 VDC
Напряжение пробоя изоляции	1500 VAC/1 мин
Изоляция двигателя	по классу E
Рабочая температура	от 25° до +55°C для использования при температуре не ниже 0° необходимо использовать антиконденсатное устройство
Защита	NEMA 4.4 X (IP 65)
Присоединительные размеры	от F03 до F14 по ISO 5211

ДОПОЛНИТЕЛЬНЫЕ ОПЦИИ

Напряжение 115 VAC - 24 VAC* - 24 VDC**

Дополнительные конечные выключатели (стандарт для AE10 и AE40)

Ограничители крутящего момента

Потенциометр 135/500/1000 Ом

Датчик обратной связи R/I 4-20 мА DC ***

Блок регулировки скорости 30-240 с ***

Антиконденсатное устройство - устройство для предотвращения конденсации влаги

Отключаемый маховик для ручного управления (только для AE100 и AE200)

* только для AE 10 - AE 200
** только для AE 40 - AE 200
*** только для AE 100 - AE 2000 (VAC)

Компания оставляет за собой право изменять модели и размеры без уведомления.
Изделия разработаны для промышленного использования и не предназначены для широкого потребления.

Электрический привод Серии AE Откр/Закр

ХАРАКТЕРИСТИКИ

Модель	AE 10	AE 40	AE 100	AE 200	AE 400	AE 600	AE 1000	AE 1500	AE 2000
Крутящий момент, Н*м	10	39	98*	196	390	590	980	1470	1960
Время цикла (50 Hz)	4	15	30	30	30	30	30	45	60
Время цикла (60 Hz)	3.3	12.5	25	25	25	25	25	38	50
Время цикла 24VDC	---	9.5	16	30	---	---	---	---	---
Потребление 230VAC 50/60Hz	0.4/0.5	0.4/0.5	0.35/0.4	0.55/0.6	0.9/1	1/1.1	1.5/1.6	1.8/1.9	1.9/2
Потребление 115VAC 50/60Hz	0.8/0.9	0.8/0.9	0.6/0.7	1.1/1.2	1.9/2	1.9/2	2.9/3	3.4/3.5	3.4/3.5
Потребление 24VAC 50/60Hz	1.2/1.3	1.2/1.3	1.7/1.8	2.3/2.4	---	---	---	---	---
Потребление 24VDC	---	2	2.5	2	---	---	---	---	---

* При напряжении 24 VDC крутящий момент - 68 Н*м

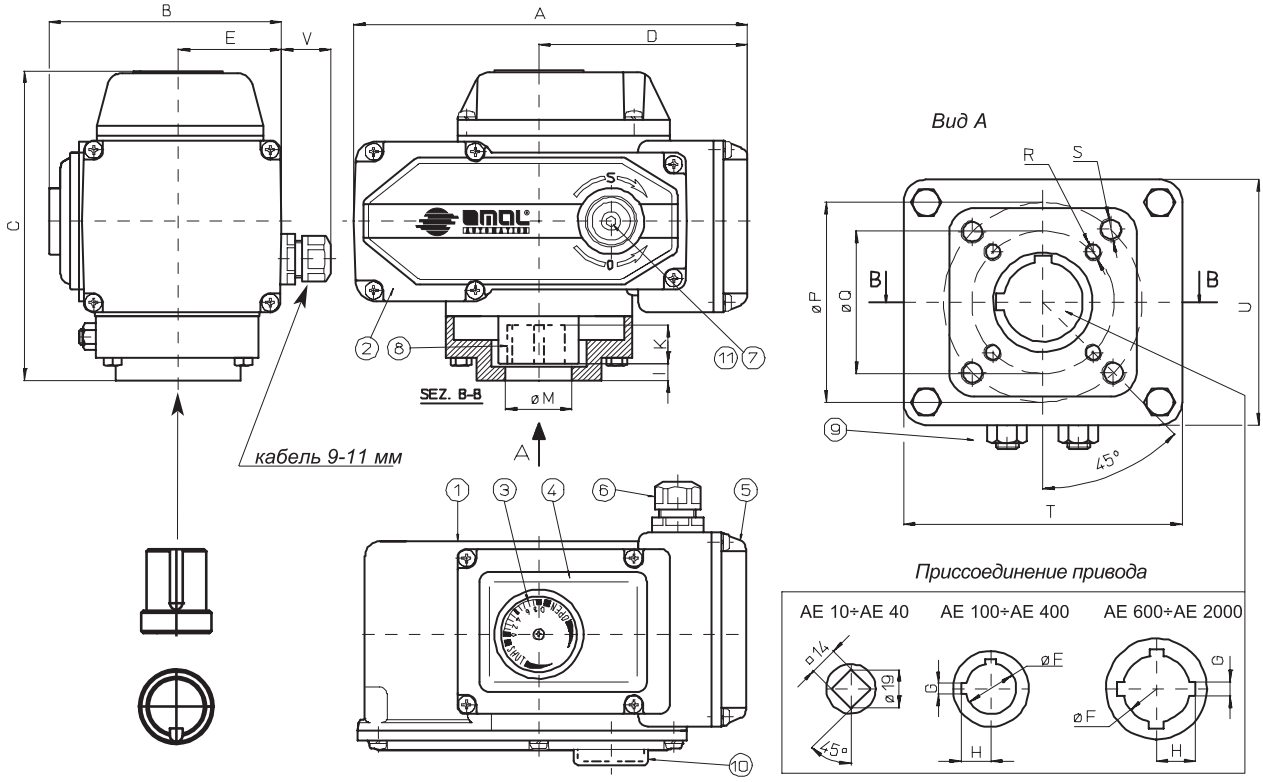

ТАБЛИЦА РАЗМЕРОВ

	AE 10	AE 40	AE 100	AE 200	AE 400	AE 600	AE 1000	AE 1500	AE 2000
A (мм)	158.5	158.5	207.5	256.5	256.5	381	381	381	381
B (мм)	114,5	114.5	122.5	156.5	156.5	242	242	253.5	253.5
C (мм)	119,5	119.5	163.5	185	185	234	234	234	234
D (мм)	76	76	110	133.5	133.5	199,5	199,5	199,5	199,5
E (мм)	51	51	54.5	62.5	62.5	105	105	105	105
ØF (мм)	---	---	28	36	36	56	56	56	56
G (мм)	---	---	6	8	8	10	10	10	10
H (мм)	---	---	16.5	21.3	21.3	31,3	31,3	31,3	31,3
I (мм)	1	1	11.5	12	12	8	8	8	8
K (мм)	16	16	29	34	34	54	54	54	54
L (мм)	12	12	40.5	46	46	62	62	62	62
M (мм)	26	26	35	40	40	65	65	65	65
P (мм)	50 F05*	50 F05*	70 F07	102 F10	102 F10	125 F12**	125 F12**	140 F14	140 F14**
Q (мм)	36 F03*	36 F03*	50 F05	70 F07	70 F07	102 F10**	102 F10**	---	---
ØR (мм)	M6x12*	M6x12*	M8x12	M10x16	M10x16	M12x20	M12x20	M16x25	M16x25
S (мм)	M5x10*	M5x10*	M6x10	M8x8	M8x8	M10x20	M10x20	---	---
T (мм)	80	80	98	135	135	160	160	160	160
U (мм)	72	72	86	106	106	140	140	140	140
V (мм)	26	26	26	26	26	---	---	---	---
Вес (кг)	2.7	2.7	4.5	8.5	9	20.5	21.5	22.5	22.5

Компания оставляет за собой право изменять модели и размеры без уведомления.
Изделия разработаны для промышленного использования и не предназначены для широкого потребления.

РАЗМЕРЫ

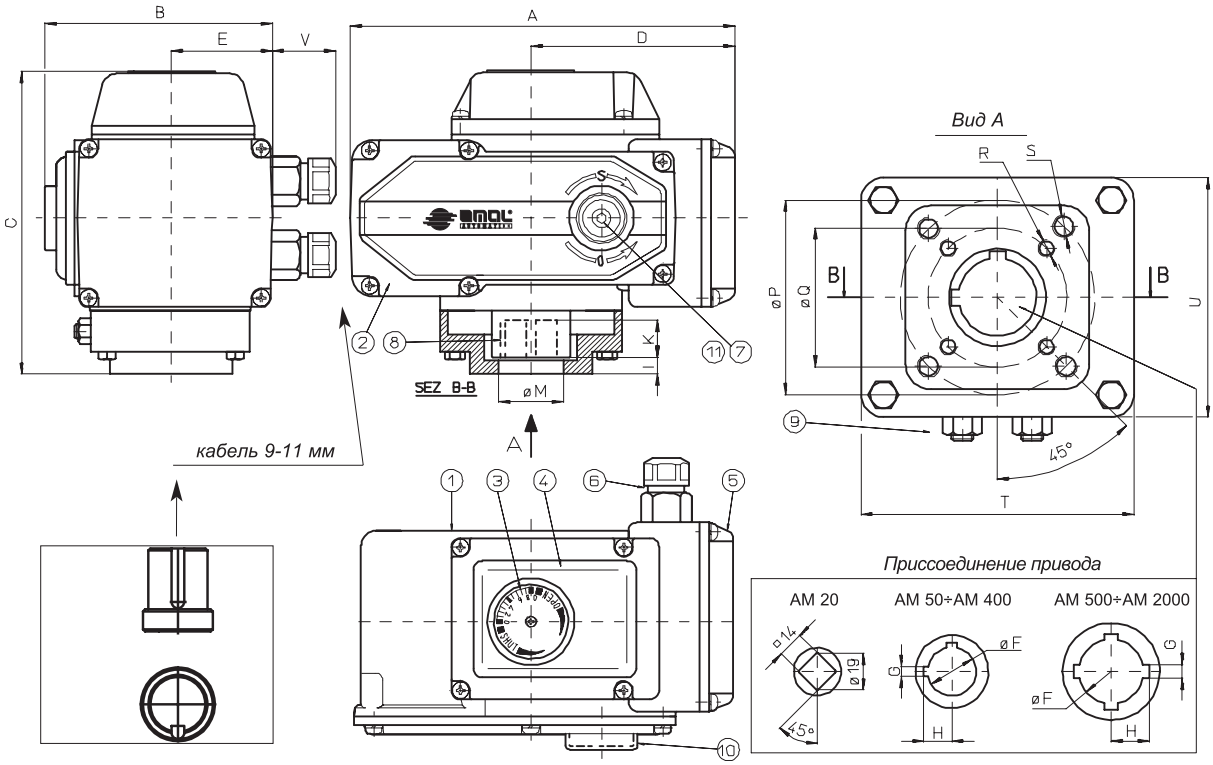

ТАБЛИЦА РАЗМЕРОВ

	AM 20	AM 50	AM 100	AM 200	AM 400	AM 600	AM 1000	AM 1500	AE 2000
A (мм)	165.8	207.5	207.5	256.5	256.5	381	381	381	381
B (мм)	114,5	122.5	122.5	156.5	156.5	242	242	253.5	253.5
C (мм)	119,5	163.5	163.5	185	185	234	234	234	234
D (мм)	83.3	110	110	133.5	133.5	199,5	199,5	199,5	199,5
E (мм)	51	54.5	54.5	62.5	62.5	105	105	105	105
ØF (мм)	---	28	28	36	36	56	56	56	56
G (мм)	---	6	6	8	8	10	10	10	10
H (мм)	---	16.5	16.5	21.3	21.3	31,3	31,3	31,3	31,3
I (мм)	1	11.5	11.5	12	12	8	8	8	8
K (мм)	16	29	29	34	34	54	54	54	54
L (мм)	12	40.5	40.5	46	46	62	62	62	62
M (мм)	26	35	35	40	40	65	65	65	65
P (мм)	50 F05	70 F07	70 F07	102 F10	102 F10	125 F12**	125 F12**	140 F14	140 F14
Q (мм)	36 F03	50 F05	50 F05	70 F07	70 F07	102 F10*	102 F10*	---	---
ØR (мм)	M6x12	M8x12	M8x12	M10x16	M10x16	M12x20*	M12x20*	M16x25	M16x25
S (мм)	M5x10	M6x10	M6x10	M8x13	M8x13	M10x20*	M10x20*	---	---
T (мм)	80	98	98	135	135	160	160	160	160
U (мм)	72	86	86	106	106	140	140	140	140
V (мм)	40	26	26	26	26	---	---	---	---
Вес (кг)	3.1	4.5	4.5	8.5	9	22.8	22.8	22.8	22.8

ХАРАКТЕРИСТИКИ

Модель	AM 20	AM 50	AM 100	AM 200	AM 400	AM 600	AM 1000	AM 1500	AE 2000
Крутящий момент	20	49	98	196	390	490	980	1470	1960
Время цикла (50 Hz)	15	15	30	15	30	15	30	45	60
Время цикла (60 Hz)	12.5	12.5	25	12.5	25	12.5	25	38	50
Потребление 230VAC 50/60Hz	0.4/0.5	0.35/0.4	0.35/0.4	0.9/1	0.9/1	1.3/1.4	1.3/1.4	1.3/1.4	1.3/1.4
Потребление 110VAC 50/60Hz	0.8/0.9	0.6/0.7	0.6/0.7	1.9/2	1.9/2	2.5/2.6	2.5/2.6	2.5/2.6	2.5/2.6
Потребление 24VAC 50/60Hz	---	1.7/1.8	1.7/1.8	---	---	---	---	---	---

Компания оставляет за собой право изменять модели и размеры без уведомления.
Изделия разработаны для промышленного использования и не предназначены для широкого потребления.

ХАРАКТЕРИСТИКИ

ЭЛЕКТРИЧЕСКИЙ ПРИВОД ОТКР/ЗАКР

РАЗМЕРЫ И КОДИРОВКИ

Напряжение	AE 10 F03-F05	AE 10 F04	AE 40 F03-F05	AE 40 F04	AE 100 F05-F07	AE 200 F07-F10	AE 400 F07-F10	AE 600 F10-F12	AE 600 F14	AE 1000 F10-F12	AE 1000 F14	AE 1500 F14	AE 2000 F14
230V AC 50-60 Hz	AE160001	AE161001	AE160004	AE161004	AE160010	AE160020	AE160040	AE160060	AE161060	AE160100	AE161100	AE160150	AE161100
115V AC 50/60 Hz	AE150001	AE151001	AE150004	AE151004	AE150010	AE150020	AE150040	AE150060	AE151060	AE150100	AE151100	AE150150	AE151100
24V AC 50/60 Hz	AE120001	AE121001	AE120004	AE121004	AE120010	AE120020	---	---	---	---	---	---	---
24V DC	---	---	AE020004	AE021004	AE020007	AE020020	---	---	---	---	---	---	---

Напряжение	AM 20 F03-F05	AM 50 F04	AM 100 F05-F07	AM 200 F07-F10	AM 400 F07-F10	AM 500 F10-F12	AE 500 F14	AE 1000 F10-F12	AE 1000 F14	AE 1500 F14	AE 2000 F14
230V AC 50/60 Hz	AM160002	AM161004	AM160010	AM160020	AM160040	AM160050	AM161050	AM160100	AM161100	AM160150	AM160200
115V AC 50/60 Hz	AM150002	AM151004	AM150010	AM150020	AM150040	AM150050	AM151050	AM150100	AM151100	AM150150	AM150200
24V AC 50/60 Hz	---	AM120005	AM120010	---	---	---	---	---	---	---	---

АКСЕССУАРЫ

Два датчика положения	L2
Потенциометр 135 Ом	P1
Потенциометр 500 Ом	P2
Потенциометр 1000 Ом	P3
Датчик обратной связи 4-20 мА	RI
Устройство для регуляторов скорости	SC
Ограничитель крутящего момента на закрытие	T1
Ограничитель крутящего момента на закрытие и открытие	T2
Антиконденсатное устройство	SH
Ручное дублирование	HW

МАКСИМАЛЬНАЯ КОМПЛЕКТАЦИЯ ДЛЯ ЭЛЕКТРИЧЕСКОГО ПРИВОДА

	P (1-2-3)	T1/T2	SH	RI	SC	HW	L2
AE 10 - AE 40 Напряжение AC-DC	ДА	ДА (T1)	ДА	НЕТ	НЕТ	НЕТ	
AE 100 - AE 200 Напряжение AC	ДА	ДА	ДА	НЕТ	ДА	ДА	
AE 100 - AE 200 Напряжение AC	НЕТ	ДА	ДА	ДА	НЕТ	ДА	
AE 100 - AE 200 Напряжение DC	ДА	ДА	ДА	НЕТ	НЕТ	ДА	
AE 400 - AE 2000 Напряжение AC	ДА	ДА	ДА	НЕТ	ДА	НЕТ	
AE 400 - AE 2000 Напряжение AC	ДА	ДА	ДА	ДА	НЕТ	НЕТ	
AM 20	НЕТ	НЕТ	НЕТ	НЕТ	НЕТ	НЕТ	НЕТ
AM 50 - AM 200	НЕТ	ДА	ДА	НЕТ	НЕТ	ДА	ДА
AM 400 - AM 2000	НЕТ	ДА	ДА	НЕТ	НЕТ	НЕТ	ДА

СТД - стандарт
ДА - дополнительная опция
НЕТ - не доступно

Все аксессуары необходимо указывать в заказе отдельно.

Компания оставляет за собой право изменять модели и размеры без уведомления.
Изделия разработаны для промышленного использования и не предназначены для широкого потребления.

Электрические схемы подключения

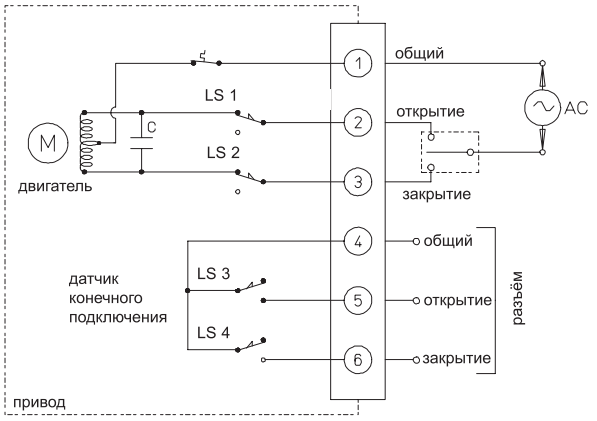

AE Vac - для переменного тока

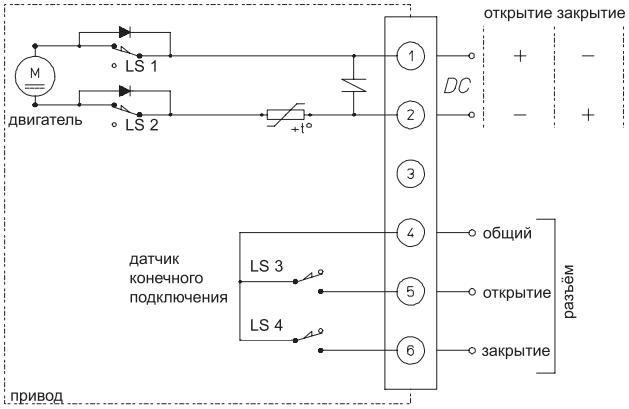

AE Vdc - для постоянного тока

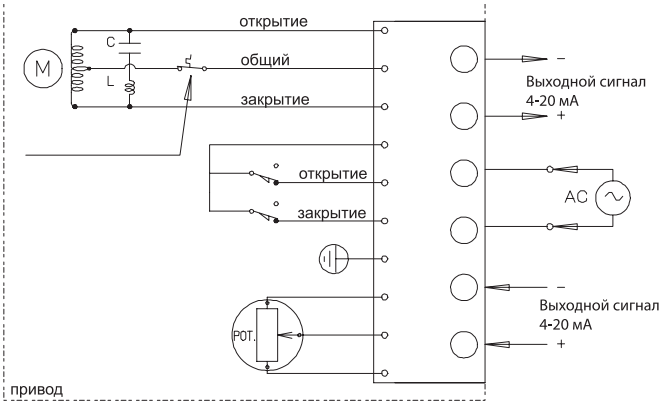

AM Vac - для позиционера

Таблица совместимости материалов

Данные, приведенные в следующих таблицах, переработаны и обобщены на основании испытаний и рекомендаций наших поставщиков сырья, опыта наших заказчиков, а также наших собственных испытаний.
Тем не менее, эти данные могут быть использованы только как ориентировочные. Они не должны использоваться без учета конкретных условий эксплуатации.
При всем многообразии факторов, влияющих на уплотнения и фасонные детали, химическая устойчивость представляет собой, хотя и очень важное, но не единственное свойство, учитываемое при эксплуатации. При выборе материалов и конструкции уплотняющих элементов необходимо принимать во внимание:

- число оборотов и длину хода;
- скорость поршня для деталей при возвратно-поступательном движении;
- статическую или динамическую нагрузку;
- микросруктуру поверхности металлических деталей;
- тип материала уплотняемых деталей механизмов.

Если в таблицах нет специальных указаний, то для соответствующих сред подразумеваются общепринятые в торговле чистота, концентрация и комнатная температура. В сомнительных случаях, особенно при не апробированном или новом применении, мы рекомендуем обращаться к нам с целью проведения специальных исследований.
Для приведенных в таблице эластомеров указаны их полные химические названия и краткие обозначения согласно ASTM D 1418.
Для приведенных сред указаны названия химические, общераспространенные или названия торговых марок.

Сокращенные обозначения материалов	
NBR	Акрилонитрил-бутадиен-каучук
HNBR	Гидрированный акрилонитрил-бутадиен-каучук
CR	Хлорбутадиен-каучук
ACM	Акрилат-каучук
VMQ	Силикон-каучук
FVMQ	Фторсиликон-каучук
FKM	Фторкаучук
FFKM	Перфторкаучук
AU	Полиуретан
NR	Натуральный каучук
SBR	Стирол-бутадиен-каучук
EPDM	Этилен-пропилен-диен-каучук
IIR	Бутил-каучук
CSM	Хлорсульфонированный полиэтилен
PTFE	Политетрафторэтилен

ТАБЛИЦА СОВМЕСТИМОСТИ МАТЕРИАЛОВ

Среда	°C[1]	NBR	HNBR	CR	ACM	VMQ	FVMQ	FKM	FFKM	AU	NR	SBR	EPDM	IIR	CSM	PTFE
Авиамоторное топливо JP3 (MIL-J-5624)	20	●	◑	○	◑	○	●	●	●	◑	○	○	○	○	○	●
Авиамоторное топливо JP4 (MIL-J-5624)	20	●	◑	○	◑	○	◑	●	●	◑	○	○	○	○	○	●
Авиамоторное топливо JP5 (MIL-J-5624)	20	●	◑	○	◑	○	◑	●	●	◑	○	○	○	○	○	●
Авиамоторное топливо JP6 (MIL-J-25656)	20	●	◑	○	◑	○	◑	●	●	◑	○	○	○	○	○	●
Адипиновая кислота, водная	20	●	●	●	⊕	⊕	⊕	●	●	⊕	●	●	●	●	●	●
Азот	20	●	●	●	●	●	●	●	●	●	●	●	●	●	●	●
Азотная кислота, дымящаяся	60	○	○	○				○	⊕	○	○	○	○	○	○	●
Азотная кислота, конц.	80	○	○	○				○	⊕	○	○	○	○	○	●	●
Азотная кислота, разбавленная	80	◑	◑	◑		◑		●	●		○	◑	◑	◑	●	●
Аккумуляторная кислота (серная кислота)	60	○	○	○				●	●	○	◑	◑	●	●	●	●
Акрилонитрил	60	○	○	○		○	○	○	●		○	○	⊕	○		●
Аллиловый спирт	80	◑	◑	◑				○	●	○	●	●	●	●	◑	●
Амилацетат	20	○	○					○	●		●	○	●	●	⊕	●
Амиловый спирт	60	◑	◑	◑		⊕	⊕	○	●	○	●	●	●	●	●	●
Аммиак, 100%	20	◑	◑	◑				○	◑	○	●	●	●	●	●	●
Аммиачная вода	40	●	●	○	○	○	○	●	●		○	○	○	○	○	●
Аммиачная вода (нашатырный спирт)	40	●	●	◑	○	◑	◑	○	●	○	●	●	●	●	●	●
Ангидрид малеиновой кислоты	60						⊕	●	●							●
Ангидрид уксусной кислоты	20	○	○	●				○	●		◑	●	●	●	●	●
Ангидрид уксусной кислоты	80	○	○	◑				○	◑		○	◑	⊕	⊕	⊕	●
Анизол	20	○	○	○					●		○	○				●
Анилин	60	○	○	○		○	○	○	●	○	○	○				●
Анилинхлоргидрат	20	◑	◑	◑		◑	⊕	●	●	○	○	○	◑	◑	◑	●
Анилинхлоргидрат	100	○	○	⊕					●	○	○	○				●
Анон	20	○	○	○					●		○	○	○	○		●
Антифриз (для грузовиков)	60	●	●	●		●	●	●	●	○	●	●	●	●	●	●
Антрахинонсульфоновая кислота, водная	30	◑	◑						●	○	●	●	●	●	●	●
Асфальт	100				⊕			⊕	●							●
Ацетальдегид с уксусной кислотой, 90/10%	20	○	○	○	○	○	○	○	●		◑	◑	◑	◑	◑	●
Ацетамид	20	⊕	⊕				⊕		●				⊕	⊕	⊕	●
Ацетат аммония, водный	60	●	●	◑		⊕	⊕	○	●	○	●	●	●	●	●	●
Ацетат калия, водный	20	●	◑	◑		⊕	⊕	●	●	◑	●	●	●	●	●	●
Ацетат никеля, водный	20	●	●	◑		⊕	⊕	⊕	◑	○	●	●	●	●	●	●
Ацетат цинка	20	◑	◑	◑	●	●	●	●	●	●	●	○	●	●	◑	●
Ацетилен	60	●	●	●	●	●	●	●	●	⊕	●	●	●	●	●	●
Ацетон	20	○	○	○	○	○	○	○	●	○	●	●	●	●	⊕	●
Ацетофенон	20								●				⊕	⊕	⊕	●
Белая нефть	20	●	●	◑	●	●	●	●	●	⊕					◑	●
Белильный щелок	60	○	○	◑				◑	●	○	○	◑	●	◑	●	●
Белый щелок	100	◑	◑	◑				○	◑		○	●	●	●	●	●
Бензальдегид, водный	60	○	○	○				●	●	○	◑	◑	◑	◑		●
Бензиловый спирт	60					◑	◑		●	○	⊕	⊕	⊕	⊕	⊕	●

● = малое или нет воздействия	⊕ = нет данных, вероятно, подходит, испытать перед применением, обращайтесь за консультацией к нам
◑ = слабое воздействие, до умеренного	⊙ = нет данных, вероятно, не подходит, обращайтесь за консультацией к нам
○ = сильное воздействие до полного разрушения	☆ = необходимы специальные составы смесей, обращайтесь за консультацией к нам

[1] Температура испытаний °C

ТАБЛИЦА СОВМЕСТИМОСТИ МАТЕРИАЛОВ

Среда	°C[1]	NBR	HNBR	CR	ACM	VMQ	FVMQ	FKM	FFKM	AU	NR	SBR	EPDM	IIR	CSM	PTFE
Бензин	60	◑	◑	◑	○	○	●	●	●	○	○	○	○	○	○	●
Бензин-бензол химический, 50/50%	20	○	○	○	○	○	◑	●	●	◑	○	○	○	○	○	●
Бензин-бензол химический, 60/40%	20	○	○	○	○	○	◑	●	●	◑	○	○	○	○	○	●
Бензин-бензол химический, 70/30%	20	○	○	○	○	○	●	●	●	●	○	○	○	○	○	●
Бензин-бензол химический, 80/20%	20	○	○	○	○	○	●	●	●	●	○	○	○	○	○	●
Бензин-бензол-этанол, 50/30/20%	20	○	○	○	○	○	◑	☆	●	○	○	○	○	○	○	●
Бензойная кислота, водная	60	●	●	◑		●	●	●	●	○	●	●	●	●	●	●
Бензол	20	○	○	○	○	○	◑	◑	●	○	○	○	○	○	○	●
Биогаз	20	●	●	●	⊕	●	○	●	●	◑	○	○			●	●
Бисульфат калия, водный	40	●	●	◑		⊕	⊕	●	●	○	●	●	●	●	●	●
Бисульфит кальция, водный	20	●	●	●		⊕	⊕	●	●	●	●	●	●	●	●	●
Бисульфит натрия, водный	100	●	●	◑		⊕	⊕	●	●		●	●	●	●	●	●
Бисульфитный щелок	50	◑	◑	◑		⊕	⊕		◑	○	●	●	●	●	●	●
Битумы	60	○	○	○				●	●							●
Боракс, водный	60	●	●	◑		●	●	●	●	○	●	●	●	●	●	●
Борат калия, водный	60	●	●	◑		⊕	⊕	●	●	○	●	●	●	●	●	●
Борная кислота, водная	60	●	●	◑		●	●	●	●	○	●	●	●	●	●	●
Бром, жидкий	20	○	○	○					⊕		○	○	⊕	⊕	◑	●
Бромат калия, 10%	60	●	●	◑		⊕	⊕	●	●	○	●	●	●	●	●	●
Бромбензол	20						⊕	⊕	⊕							●
Бромид калия, водный	60	●	●	◑		⊕	⊕	●	●	○	●	●	●	●	●	●
Бромид лития, водный	20	●	●	◑		●	●	●	●	●	●	●	●	●	●	●
Бромистоводородная кислота, водная	60	◑	◑	◑					⊕	○	⊕	⊕	●	●	●	●
Бромная вода, холодная насыщенная	20	○	○	○					⊕		○	○	⊕	⊕	◑	●
Бункерное масло	60	◑	◑		⊕		⊕	⊕	⊕							●
Бутадиен	60	⊕	⊕	◑		◑	●	●	●	⊕	○	○	○	○	○	●
Бутан, газообразный	20	●	●	◑	●	⊕	●	●	●	●	○	○	○	○	○	●
Бутандиол, водный	20	●	●	◑		⊕	⊕	◑	●	⊕	●	●	●	●	●	●
Бутандиол, водный	60	●	●	●		⊕	⊕	⊕	⊕	○	◑	●	●	●	●	●
Бутанол, водный	20	●	◑	○	◑	●	●	◑	●	●	●	●	●	●	●	●
Бутанол, водный	60	○	○	◑		⊕	⊕		●	○	●	●	●	●	●	●
Бутилацетат	20	○	○	○				○	●		◑	○	◑	◑	○	●
Бутилен, жидкий	20	●	●	◑	⊕	⊕	●	●	●	●	○	○				●
Бутиленгликоль	60	●	●	●		●	●	◑	●	●	●	●	●	●	●	●
Бутиловый спирт	60	○	○	◑		⊕	⊕		●	○	●	●	●	●	●	●
Бутилфенол	20	○	○	○	○	○		◑	●	○	○	○	○	○	○	●
Бутиндиол	20	●	●	◑		⊕	⊕	◑	◑	●	●	●	●	●	●	●
Вазелин	60	●	●	●	●	◑	●	●	●	⊕	○	○	○	○	◑	●
Вазелиновое масло	60	●	●	●	●	◑	●	●	●	⊕	○	○	○	○	◑	●
Веретенное масло	60	●	●	◑	●	●	●	●	●	●	○	○	○	○	○	●
Веселящий газ	20	●	●	●	●	●	●	●	●	●	●	●	●	●	●	●
Винилацетат	20								◑							●

● = малое или нет воздействия	⊕ = нет данных, вероятно, подходит, испытать перед применением, обращайтесь за консультацией к нам
◑ = слабое воздействие, до умеренного	⊙ = нет данных, вероятно, не подходит, обращайтесь за консультацией к нам
○ = сильное воздействие до полного разрушения	☆ = необходимы специальные составы смесей, обращайтесь за консультацией к нам

[1] Температура испытаний °C

T

ТАБЛИЦА СОВМЕСТИМОСТИ МАТЕРИАЛОВ

Среда	°C[1]	NBR	HNBR	CR	ACM	VMQ	FVMQ	FKM	FFKM	AU	NR	SBR	EPDM	IIR	CSM	PTFE
Винилхлорид, жидкий	20								◑							●
Винная кислота, водная	60	●	●	◑		●	●	●	●		●	●	●	●	●	●
Вино	20	●	●	●	⊕	●	●	●	●	●	●	●	●	●	●	●
Виски	20	●	●	●		●	●	●	●	●	●	●	●	●	●	●
Вода	100	●	●	◑	○	◑	⊕	◑	◑	○	◑	●	●	●	●	●
Водород	20	●	●	●	●	●	●	●	●		●	●	●	●	●	●
Водяной пар	130	○	○	○		○	○	☆	○	○	○	○	●	●	◑	●
Воздух, маслосодержащий	80	●	●	●	●	●	●	●	●	●	○	◑	○	○	●	●
Воздух, чистый	80	●	●	●	●	●	●	●	●	●	●	●	●	●	●	●
Ворвань	20	●	●	●	●	●	●	●	●	⊕	◑	◑	◑	◑	◑	●
Газойль	80	●	●	◑	●	◑	●	●	●	●	○	○	○	○	○	●
Газохол	20	○	○	○	○	○	◑	☆	●	○	○	○	○	○	○	●
Газы обжига	60	○	○	◑		●	●	●	●		●	●	●	●	●	●
Гексальдегид	20	○	○	○					◑		○	○				●
Гексан	60	●	●	◑	●	○	●	●	●	●	○	○	○	○	○	●
Гексантриол	20	●	●	◑		●	●	●	●		⊕	⊕	●	●	●	●
Гексаны	20	◑	◑	◑	●	⊕	●	●	●	●	○	○	○	○	◑	●
Гексафторид серы	20	●	●	●	⊕	●	●	●	●	⊕	⊕	●	●	●	●	●
Гексахлорбутадиен	20	○	○					●	●		○	○				●
Гексахлорциклогексан	20						⊕	●	●	◑	○	○				●
Гептан	60	●	●	◑	●	○	●	●	●	●	○	○	○	○	○	●
Гидравлические жидкости, гидравлические масла DIN 51 524	80	●	●	◑	●	◑	●	●	●	●	○	○	○	○	○	●
Гидравлические жидкости, полигликоль-вода HFC	60	●	●	◑		●	●	●	●		●	●	●	●	●	●
Гидравлические жидкости, эмульсии вода-масло HFA	55	●	●	◑		⊕	⊕	☆	●		○	○	○	○	○	●
Гидравлические жидкости, эмульсии вода-масло HFB	60	☆	☆	◑		⊕	⊕	☆	●		○	○	○	○	○	●
Гидравлические жидкости, эфир фосфорной кислоты HFB	80	○	○	○	○	○	○	☆	●	○	○	○	☆	☆	○	●
Гидразингидрат	20	◑	◑	◑			◑		◑	◑	○	◑	●	●	●	●
Гидроксид бария, водный	60	●	●	●		⊕	⊕	●	●	○	●	●	●	●	●	●
Гидроксид кальция, водный	20	●	●	●		●	●	●	●	○	●	●	●	●	●	●
Гидроксиламинсульфат, водный	35	●	●	◑		●	●		◑		●	●	●	●	●	●
Гидросульфит, водный	40	◑	◑	◑		⊕	⊕		◑		●	●	●	●	●	●
Гидрохинон, водный	20	●	●	◑	◑	⊕	⊕	●	●		◑	◑	●	●	●	●
Гипохлорид кальция, водный	60	○	○	◑	○			◑	●	○	○	○	●	●	●	●
Гипохлорит натрия, водный	20	◑	◑	◑		⊕	⊕	●	●		○	○	●	●	●	●
Глауберова соль, водная	20	●	●	◑	◑	⊕	⊕	●	●		●	●	●	●	●	●
Гликолевая кислота, водная, 37%	20	●	●	◑		●	●	●	●		●	●	●	●	●	●
Гликоль, водный	100	●	●	◑		◑	⊕	◑	●	○	◑	●	●	●	●	●
Глицерин, водный	100	●	●	◑		●	●	●	●		◑	●	●	●	●	●
Глицеринхлоргидрин	60	○	○	○					◑		◑	◑	◑	◑	◑	●
Глицин, водный р-р, 10%	40	◑	◑	●	⊕	⊕	⊕	●	●		◑	◑	●	●	◑	●
Глюкоза, водная	80	●	●	◑		●	●	●	●		◑	●	●	●	●	●

● = малое или нет воздействия	⊕ = нет данных, вероятно, подходит, испытать перед применением, обращайтесь за консультацией к нам
◑ = слабое воздействие, до умеренного	⊙ = нет данных, вероятно, не подходит, обращайтесь за консультацией к нам
○ = сильное воздействие до полного разрушения	☆ = необходимы специальные составы смесей, обращайтесь за консультацией к нам

[1] Температура испытаний °C

T

ТЕХНИЧЕСКАЯ ИНФОРМАЦИЯ

ТАБЛИЦА СОВМЕСТИМОСТИ МАТЕРИАЛОВ

Среда	°C[1]	NBR	HNBR	CR	ACM	VMQ	FVMQ	FKM	FFKM	AU	NR	SBR	EPDM	IIR	CSM	PTFE
Глюкоза, водный р-р	80	●	●	●		●	●	●	●		○	●	●	●	●	●
Двуокись серы, водный р-р	60	○	○	○				●	●		○	◑	●	●	●	●
Двуокись серы, жидкая	60	○	○	○				●	●		○		●	●	●	●
Двуокись серы, сухая	80	○	○	○		⊕	⊕	●	●		○	◑	●	●	●	●
Деготь	20	○	○	○				⊕	●		○	○	○	○	○	●
Дегтярное масло	20	○	○	○				⊕	●		○	○	○	○	○	●
Декагидронафталин (декалин)	20	○	○	○	◑			◑	◑		○	○	○	○	○	●
Декагидронафталин (декалин)	60	○	○	○	◑			◑	◑		○	○	○	○	○	●
Декстрин, водный	60	●	●	●		●	●	●	●	○	●	●	●	●	●	●
Десмодур Т	20	○	○	○	○				◑	◑	○	○	○	○	○	●
Десмофен 2000	80	●	●	⊕	⊕	⊕	⊕	⊕	⊕		⊕	●	⊕	⊕	⊕	●
Детергенты	100	●	●	◑				◑	◑		○	◑	●	●	●	●
Диацетоналкоголь	20	◑	◑	◑		⊕	⊕		●	⊕	●	●	●	●	●	●
Дибензилэфир	20	○	○	○				○	●		○	○	◑	◑	◑	●
Дибутилсебакат	60	○	○	○		◑	◑		◑	⊕	○	○	○	○	○	●
Дибутилфталат	20	○	○	○		●	●	●	●	●	○	○	⊕	⊕	⊕	●
Дибутилфталат	60	○	○	○		●	●	◑	●	⊕	○	○	⊕	⊕	⊕	●
Дибутилэфир	20	○	○	○				○	●		○	○	◑	◑	◑	●
Дигексилфталат	60	○	○	○				○	◑		○	○			○	●
Дигликолевая кислота, водная	60	◑	◑	◑		⊕	⊕	●	●		●	●	●	●	●	●
Дизельное топливо	60	●	●	◑	◑	◑	●	●	●	◑	○	○	○	○	○	●
Диизобутилкетон	60	○	○	○				○	◑		◑	○	●	●	⊕	●
Диметиламин	20	○	○	○				○	◑		○	○	●	●	●	●
Диметилформамид	60	○	○	○	⊕	○	⊕	○	◑	○	◑	○	◑	◑	◑	●
Диметилэфир	20	○	○	○				○	◑		◑	○	●	●	●	●
Динонилфталат	30	○	○	○				○	◑		○	○			○	●
Диоксан	60	○	○	○				○	⊕		◑	◑	◑	◑	◑	●
Диоктилсебакат	60	○	○	○				○	◑		○	○				●
Диоктилфталат	60	○	○	○	○			◑	●		○	○			○	●
Дипентен	20	◑	◑	○	⊕	⊕	⊕	●	●	⊕	○	○	○	○	○	●
Дифенил	20	○	○	○				●	●	⊕	○	○	○	○	○	●
Дифенилхлорид	100								⊕							●
Дихлорбензол	20	○	○	○			◑	●	●		○	○	○	○	○	●
Дихлорбутилен	20	○	○	○				◑	●		○	○	○	○	○	●
Дихлорметан	20	○	○	○	○	○		●	●	○	○	○	○	○	○	●
Дихлоруксусная кислота	60	○	○	○				○	◑	○	○	○	●	●	●	●
Дихлорэтан	20	○	○	○	○	○	⊕	◑	◑	○	○	○	○	○		●
Дихлорэтилен	20	○	○	○				◑	◑		○	○				●
Дихромат калия, водный р-р 40%	20	◑	◑	◑		⊕	⊕	●	●		○	◑	●	●	●	●
Диэтиламин	20	◑	◑	○				○	◑		○	○	●	●	●	●
Диэтиленгликоль	20	●	●	●		●	●	●	●		●	●	●	●	●	●
Диэтилсебакат	20	○	○	○				◑	◑		○	○	◑	◑	◑	●

● = малое или нет воздействия	⊕ = нет данных, вероятно, подходит, испытать перед применением, обращайтесь за консультацией к нам
◑ = слабое воздействие, до умеренного	⊙ = нет данных, вероятно, не подходит, обращайтесь за консультацией к нам
○ = сильное воздействие до полного разрушения	☆ = необходимы специальные составы смесей, обращайтесь за консультацией к нам

[1] Температура испытаний °C

ТАБЛИЦА СОВМЕСТИМОСТИ МАТЕРИАЛОВ

Среда	°C[1]	NBR	HNBR	CR	ACM	VMQ	FVMQ	FKM	FFKM	AU	NR	SBR	EPDM	IIR	CSM	PTFE
Диэтилэфир	20	○	○	○				○	●		○	○	○	○	○	●
Дрожжи, водный р-р	20	●	●	●		●	●	●	●	⊕	●	●	●	●	●	●
Дубильная кислота	60	●	●	◑	◑	●	●	●	●		●	●	●	●	●	●
Еловое масло	20	◑	◑	○			⊕	●	●	⊕	○	○		○		●
ASTM-топливо A	60	●	●	◑	◑	○	●	●	●	●	○	○	○	○	◑	●
ASTM-топливо B	60	◑	◑	○	○	○	●	●	●	○	○	○	○	○	○	●
ASTM-топливо C	60	○	○	○	○	○	◑	●	●	○	○	○	○	○	○	●
Желатин, водный	40	●	●	◑	◑	●	●	●	●		●	●	●	●	●	●
Жирная кислота масла пальмовых косточек	60	●	●	●	⊕	⊕	⊕	●	●	⊕	○	○	○	○	○	●
Жирные кислоты	100	◑	◑	◑				●	●						◑	●
Жирный кокосовый спирт	20	●	●	●	⊕	⊕	⊕	●	●		◑	◑	◑	◑	◑	●
Жирный спирт	20	●	●	●	●	●	⊕	●	●		◑	◑	◑	◑	◑	●
Жиры, минеральные, животные и растительные	80	●	●	◑	●	●	●	●	●	●	○	○	○	○	◑	●
Известковое молоко	80	○	○	◑				●	●		○	◑	⊕	⊕	⊕	●
Изобутиловый спирт	20	◑	◑	●	○	●	◑	●	●	○	●	●	●	●	●	●
Изооктан	20	●	●	◑	●	◑	●	●	●	◑	○	○	○	○	○	●
Изопропанол	60	◑	◑	◑	○	●	●	☆	●		●	●	●	●	●	●
Изопропилацетат	80	○	○	○	○	○	○	○	◑		○	○	◑	◑	◑	●
Изопропилхлорид	20	○	○	○	○	○	◑	●	●	○	○	○	○	○	○	●
Изопропилэфир	60	○	○	○	○	○	○	○	●	○		○				●
Изофорон	20	⊕	⊕	⊕	⊕	⊕	⊕	⊕	◑	◑	⊕	⊕	●	●	⊕	●
Испытательное горючее FAM по DIN 51 604-A	20	◑	◑	○		○	●	●	●	●	○	○	○	○	○	●
Испытательное горючее FAM по DIN 51 604-C	20	○	○	○	○	○	◑	☆	●	○	○	○	○	○	○	●
Йодид калия, водный	60	●	●	◑		⊕	⊕	●	●	○	◑	●	●	●	●	●
Йодный раствор	20	●	●	◑		◑	◑	●	●	○	●	●	●	●	●	●
Йодоформ	20							●	●				●	●		●
Калийная соль, водная	60	●	●	◑		●	●	●	●		●	●	●	●	●	●
Калийный щелок, 50%	60	◑	◑	◑	○	○	○	○	◑	○	◑	◑	●	●	●	●
Камфора	20	●	●	◑				◑	●		○	○	○	○	○	●
Камфорное масло	20	●	◑	○				◑	●		○	○	○	○	◑	●
Карболениум	80	○	○	○	○	○	●	●	●	●	○	○	○	○	○	●
Карболинеум	60						⊕	⊕	●				◑	◑	◑	●
Карбонат аммония, водный	60	●	●	◑		⊕	⊕	○	●	○	●	●	●	●	●	●
Карбонат калия, водный	40	●	●	◑		●	●	●	●		●	●	●	●	●	●
Квасцы, водные	60	○	○	○				●	●	○	◑	◑	●	●	●	●
Квасцы, водные	100	●	●	●		⊕	⊕	●	●		○	●	●	●	●	●
Керосин	20	●	◑	○	●	◑	●	●	●	●	○	○	○	○	○	●
Клей	20	●	●	●	●	●	●	●	●	●	●	●	●	●	●	●
Клофен А-типы	100	○	○	○	⊕	●	●	●	●	○	○	○				●
Клофен Т 64	100	○	○	○	⊕	◑	⊕	●	●	○	○	○				●
Кокосовое масло	80	●	●	◑	⊕	⊕	⊕	●	●	⊕	○	○				●
Кокосовое масло	60	●	●	◑	●	●	●	●	●	●	○	○	○	○	○	●

● = малое или нет воздействия	⊕ = нет данных, вероятно, подходит, испытать перед применением, обращайтесь за консультацией к нам
◑ = слабое воздействие, до умеренного	⊙ = нет данных, вероятно, не подходит, обращайтесь за консультацией к нам
○ = сильное воздействие до полного разрушения	☆ = необходимы специальные составы смесей, обращайтесь за консультацией к нам

[1] Температура испытаний °C

ТАБЛИЦА СОВМЕСТИМОСТИ МАТЕРИАЛОВ

Среда	°C[1]	NBR	HNBR	CR	ACM	VMQ	FVMQ	FKM	FFKM	AU	NR	SBR	EPDM	IIR	CSM	PTFE
Кокосовый жир	80	●	●	◑	●	●	●	●	●	●	○	○	○	○	○	●
Коксовый газ	80	○	○	○		⊕	⊕	●	●		○	○	○	○	○	●
Колошниковый газ	100	◑	◑	◑	●	●	●	●	●	⊕	○	◑	◑	◑	◑	●
Костное масло	60	●	●	○	●	◑	●	●	●	●	○	○	○	○	○	●
Крахмал, водный р-р	60	●	●	●		●	●	●	●		●	●	●	●	●	●
Крахмальная патока	60	●	●	●		⊕	⊕	●	●		●	●	●	●	●	●
Крезол, водный	45	○	○	○				●	●	●	○	○	○	○	○	●
Кремниевая ксилота, водная	60	●	●	◑				●	●		●	●	●	●	●	●
Кремнийфторводородная кислота, водная	60	●	●	◑				●	●		●	●	●	●	●	●
Кротоновый альдегид	20							○	◑	⊕	◑	◑	●	●	●	●
Ксиламон	20	○	○	○	○			◑	●	◑	○	○	○	○	○	●
Ксилол	20	○	○	○	○	○	○	◑	●	○	○	○	○	○	○	●
Лавандовое масло	20	◑	◑	○	◑		◑	●	●	⊕						●
Лактам	80	○	○	○				○	◑		○	○	○	○	○	●
Ланолин (шерстяной жир)	60	●	●	◑	●	●	●	●	●	●	◑	◑	○	○	◑	●
Лауриловый спирт	20	●	●	●	⊕	⊕	⊕	●	●	⊕	◑	◑	◑	◑	◑	●
Ликеры	20	●	●	●	●	●	●	●	●	●	●	●	●	●	●	●
Лимонная кислота, водная	60	●	●	◑		⊕	⊕	☆	●		●	●	●	●	●	●
Лимонный сок, неразбавленный	20	●	●	◑		●	⊕	☆	●	⊕	●	●	⊕	⊕	⊕	●
Линоленовая кислота	20	◑	◑			◑	⊕	◑	●	⊕						●
Льняное масло	60	●	●	●	⊕	●	⊕	●	●	◑	◑	◑	◑	◑	◑	●
Мазут на основе нефти	60	●	●	◑	●	◑	●	●	●	●	○	○	○	○	○	●
Малеиновая кислота, водная	100	●	●	◑		⊕	⊕	●	●		○	○	●	●	●	●
Маргарин	80	●	●	◑	●	●	●	●	●	●	○	○	○	○	○	●
Масло	20	●	●	●	⊕	●	●	●	●	●						●
Масло	80	●	●	◑	⊕	⊕	⊕	●	●	⊕	○	○				●
Масло ASTM № 1	100	●	●	●	●	●	●	●	●	◑	○	○	○	○	○	●
Масло ASTM № 2	100	●	●	◑	●	●	●	●	●	◑	○	○	○	○	○	●
Масло ASTM № 3	100	●	◑	◑	●	◑	●	●	●	◑	○	○	○	○	○	●
Масло ATF	100	●	●	◑	○	◑	●	●	●	◑	○	○	○	○	○	●
Масло початков кукурузы	60	●	●	◑	⊕	⊕	⊕	●	●	⊕	○	○	○	○		●
Масляная кислота	60	●	●	◑	●	◑	◑	●	●		○	○	○	○	○	●
Масляная кислота, водная	20	●	●	◑		⊕	⊕	●	●	⊕	○	⊕	⊕	⊕	⊕	●
Масляный альдегид	20								◑		◑	◑	◑	◑	◑	●
Машинное масло, минерализованное	80	●	●	◑	●	◑	●	●	●	●	○	○	○	○	○	●
Мезитилоксид	20	⊕	⊕				⊕	⊕	⊕	⊕			◑	◑		●
Меласса	100	●	●	◑		⊕	⊕	●	●		○	○	◑	◑	◑	●
Ментол	60	○	○	○				◑	●		○	○	○	○	○	●
Метан	20	●	●	●	●	●	●	●	●	⊕	◑	◑	◑	◑	◑	●
Метанол	60	◑	◑	◑		◑	●	☆	●		●	●	●	●	●	●
Метилакрилат	20	○	○	○	○	○	○	○	◑	○	○	○	○	○	○	●
Метиламин, водный	20	○	○					○	◑		◑	◑	●	●	●	●

● = малое или нет воздействия	⊕ = нет данных, вероятно, подходит, испытать перед применением, обращайтесь за консультацией к нам
◑ = слабое воздействие, до умеренного	⊙ = нет данных, вероятно, не подходит, обращайтесь за консультацией к нам
○ = сильное воздействие до полного разрушения	☆ = необходимы специальные составы смесей, обращайтесь за консультацией к нам

[1] Температура испытаний °C

ТАБЛИЦА СОВМЕСТИМОСТИ МАТЕРИАЛОВ

Среда	°C[1]	NBR	HNBR	CR	ACM	VMQ	FVMQ	FKM	FFKM	AU	NR	SBR	EPDM	IIR	CSM	PTFE
Метилбромид	20	○	○	○	○	○	⊕	●	●	○	○	○	○	○	○	●
Метиленхлорид	20	○	○	○	○	○		●	●	○	○	○	○	○	○	●
Метилизобутилкетон	20	○	○	○	○	○	○	○	◑	○	○	○	◑	◑	○	●
Метилметакрилат	20	○	○	○	○	○	○	○	◑	○	○	○	○	○	○	●
Метилэтилкетон	20	○	○	○	○	○	○	○	●	○	○	○	◑	◑	◑	●
Метоксибутанол	60	●	●	◑		⊕	⊕	●	●	⊕	○	○	◑	◑	◑	●
Минеральная вода	60	●	●	◑		●	●	●	●	⊕	●	●	●	●	●	●
Минеральное масло	100	●	●	○	●	◑	●	●	●	◑	○	○	○	○	○	●
Миристиловый спирт	20	●	●	●	●	⊕	⊕	●	●	⊕	●	●	●	●	●	●
Молоко	20	●	●	●		●	●	●	●	●	◑	◑	◑	◑	◑	●
Молочная кислота, водный р-р 10%	40	●	●	●		⊕	⊕	●	●	●	●	●	●	●	●	●
Монобромбензол	20	○	○	○	○	○	○	◑	●	○	○	○	○	○	○	●
Монохлорметилэфир уксусной кислоты	60	○	○	○	○	○	○	◑	●	○	○	○	●	●	○	●
Монохлорэтилэфир уксусной кислоты	60	○	○	○	○	○	○	◑	●	○	○	○	◑	◑	◑	●
Морская вода	20	●	●	◑		●	●	●	●	◑	●	●	●	●	●	●
Морфолин	60	○	○	○		⊕	⊕		⊕		○	○	◑	◑	◑	●
Моторные масла	100	●	●	◑	●	◑	●	●	●	◑	○	○	○	○	○	●
Мочевина, водная	60	●	●	◑		⊕	⊕	●	●		●	●	●	●	●	●
Моющее средство, синтетич.	60	●	●	◑	○	⊕	⊕	●	●	⊕	●	●	●	●	●	●
Муравьиная кислота, водная	60	○	○	○					●	○	◑	◑	◑	◑	◑	●
Мыльный раствор в воде	20	●	●	◑		⊕	⊕	●	●	●	●	●	●	●	●	●
Мышьяковая кислота, водная	100	●	●	◑		⊕	⊕	○	●		○	●	●	●	●	●
Мышьяковая кислота, водная	60	●	●	◑	⊕	⊕	⊕	●	●	○	●	●	●	●	●	●
Н-пропанол	60	◑	◑	◑		●	●	◑	●	○	●	●	●	●	●	●
Натриевый щелок	20	◑	◑	◑	○	○	○	○	●		◑	◑	●	●	●	●
Натрия бензоат, водный	40	●	●	◑		⊕	⊕	●	●	⊕	●	●	●	●	●	●
Натрия бикарбонат	60	●	●	◑		⊕	⊕	●	●		●	●	●	●	●	●
Натрия бикарбонат, водный	60	●	●	◑		⊕	⊕	●	●		●	●	●	●	●	●
Нафта	20	○	○	○	◑		◑	●	●	○						●
Нафталин	60	○	○	○				●	●		○	○	○	○	○	●
Нафтолен ZD	20	◑	◑	○	⊕		⊕	●	●		○	○	○	○	○	●
Нафтоловая кислота	20	◑	◑	⊕			●	●	●							●
Нефть	20	●	◑	◑	●	◑	●	●	●	●	○	○	○	○	◑	●
Нефть/керосин	60	●	●	◑	●	◑	●	●	●	●	○	○	○	○	○	●
Нитрат аммония, водный	60	●	●	◑		⊕	⊕	●	●	○	●	●	●	●	●	●
Нитрат аммония, водный	100	●	●	◑		⊕	⊕	○	●		○	●	●	●	●	●
Нитрат калия, водный	60	●	●	◑		⊕	⊕	●	●	○	●	●	●	●	●	●
Нитрат кальция, водный	40	●	●	●		●	●	●	●		●	●	●	●	●	●
Нитрат меди, водный	60	●	●	◑		⊕	⊕	●	●		●	●	●	●	●	●
Нитрат натрия	60	◑	◑	◑		⊕	⊕	●	●		●	●	●	●	●	●
Нитрат натрия, водный	60	●	●	◑		⊕	⊕	●	●		●	●	●	●	●	●
Нитрат свинца, водный	20	●	●	◑	⊕	⊕	⊕	●	●	○	●	●	●	●	●	●

● = малое или нет воздействия	⊕ = нет данных, вероятно, подходит, испытать перед применением, обращайтесь за консультацией к нам
◑ = слабое воздействие, до умеренного	⊙ = нет данных, вероятно, не подходит, обращайтесь за консультацией к нам
○ = сильное воздействие до полного разрушения	☆ = необходимы специальные составы смесей, обращайтесь за консультацией к нам

[1] Температура испытаний °C

ТАБЛИЦА СОВМЕСТИМОСТИ МАТЕРИАЛОВ

Среда	°C[1]	NBR	HNBR	CR	ACM	VMQ	FVMQ	FKM	FFKM	AU	NR	SBR	EPDM	IIR	CSM	PTFE
Нитрат серебра, водный	100	◑	◑	◑		⊕	⊕	●	●			◑	●	●	●	●
Нитробензол	60	○	○	○	○	○	○	○	◑	○	○	○	○	○	○	●
Нитроглиголь, водный	20	○	○	◑		⊕	⊕	●	●	⊕	⊕	⊕	●	●	●	●
Нитроглицерин	20	○	○					●	●		◑	◑	●	●	●	●
Нитроза-газы	20	○	○	○	○	○	○	●	●	○	○	○	●	●	●	●
Нитрометан	20	○	○		○	○	○	○	◑	○	◑	◑	◑	◑	◑	●
Нитропропан	20	○	○	○	○	○	○	○	⊕	○	◑	◑	◑	◑	◑	●
О-нитротолуол	60	○	○	○	○	○	○	○	⊕		○	○	○	○	○	●
Озон	20	○	◑	◑	◑	●	●	●	●	⊕	○	○	●	◑	●	●
Оксид углерода, влажный	20	●	●	●	●	●	●	●	●		●	●	●	●	●	●
Оксид углерода, сухой	60	●	●	●	●	●	●	●	●	●	●	●	●	●	●	●
Оксид углерода, сырой	60	●	●	●	●	●	●	●	●	⊕	●	●	●	●	●	●
Оксихлорид фосфора	20	○	○					⊕	⊕			⊕	⊕		⊕	●
Октан	20	⊕	⊕				◑	●	●	⊕						●
Октикрезол	20			○	○	○	○	◑	◑		○	○	○	○	○	●
Октиловый спирт	20	◑	◑	●		◑	◑	●	●		◑	◑	●	●	●	●
Олеиловый спирт	20	●	●	●	●	●	●	●	●	○	●	●	●	●	●	●
Олеум, 10%	20	○	○	○	○	○	○	●	●	○	○	○	◑	◑	◑	●
Оливковое масло	60	●	●	●	●	●	●	●	●	⊕	◑	◑	◑	◑	◑	●
Отработанные газы, содерж. фтороводород, следы	60	●	●	●	⊕	⊕	⊕	●	●		●	●	●	●	●	●
Отработанные газы, содержащие диоксид серы	60	◑	◑	●		⊕	⊕	●	●		◑	◑	●	●	●	●
Отработанные газы, содержащие диоксид углерода	60	●	●	●	●	●	●	●	●	⊕	●	●	●	●	●	●
Отработанные газы, содержащие нитрозу, следы	60	⊕	⊕	●	○	○	◑	●	●		○	⊕	●	◑	●	●
Отработанные газы, содержащие нитрозу, следы	80	⊕	⊕	●	○	○	◑	●	●		○	⊕	●	◑	●	●
Отработанные газы, содержащие оксид углерода	60	●	●	●	●	●	●	●	●	●	●	●	●	●	●	●
Отработанные газы, содержащие серу	60	◑	◑	◑		⊕	⊕	●	●		◑	◑	●	●	●	●
Отработанные газы, содержащие серу	80	○	○	◑		⊕	⊕	●	●		◑	◑	●	●	●	●
Отработанные газы, содержащие соляную кислоту	60	◑	◑	●		⊕	⊕	●	●		●	●	●	●	●	●
Пальмитиновая кислота	60	◑	◑	◑	⊕	⊕	⊕	●	●	⊕	○	○	○	○	○	●
Пар	130	○	○	○		○	○	☆	○	○	○	○	●	●	◑	●
Парафин	60	●	●	●	⊕	⊕	⊕	●	●	⊕	○	○	○	○	○	●
Парафиновая эмульсия	40	●	●	●	●	●	●	●	●	●	○	○	○	○	○	●
Парафиновое масло	60	●	●	●	●	●	●	●	●	●	○	○	○	○	○	●
Парафиновый спирт	60	●	◑	◑	⊕	⊕	⊕	●	●	⊕	○		○	○	○	●
Пары брома	20	○	○	○					⊕		○	○	⊕	⊕	◑	●
Пектин	20	●	●	●	●	●	●	●	●	●	●	●	●	●	●	●
Пентан	20	●	●	◑	⊕	⊕	⊕	●	●	⊕	○	○	○	○	○	●
Пентахлордифенил	60	○	○	○					⊕		○	○	○	○	○	●
Перекись водорода, водный р-р	20	○	○	○		◑	◑	●	●		○	○	●	●	●	●
Перманганат калия, водный	40	○	○	◑				●	●		○	◑	●	●	●	●
Персульфат калия, водный	60	○	○	○				●	●		○	◑	●	●	●	●
Перуксусная кислота < 10%	40	○	○	○	○	○	○	☆	●	○	○	○	◑	○	○	●

● = малое или нет воздействия	⊕ = нет данных, вероятно, подходит, испытать перед применением, обращайтесь за консультацией к нам
◑ = слабое воздействие, до умеренного	⊙ = нет данных, вероятно, не подходит, обращайтесь за консультацией к нам
○ = сильное воздействие до полного разрушения	☆ = необходимы специальные составы смесей, обращайтесь за консультацией к нам

[1] Температура испытаний °C

ТАБЛИЦА СОВМЕСТИМОСТИ МАТЕРИАЛОВ

Среда	°C[1]	NBR	HNBR	CR	ACM	VMQ	FVMQ	FKM	FFKM	AU	NR	SBR	EPDM	IIR	CSM	PTFE
Перуксусная кислота, < 1%	40	○	○	○	○	○	○	●	●	○	○	○	●	○	○	●
Перхлорат калия, водный	80	○	○	◑		⊕	⊕	●	●		○	○	●	●	●	●
Перхлорэтилен	60	○	○	○		○		●	●		○	○	○	○	○	●
Петролейный эфир	60	●	◑	◑	●	◑	●	●	●	●	○	○	○	○	○	●
Пиво	20	●	●	●	●	●	●	●	●	●	●	●	●	●	●	●
Пикель-раствор (кожаный пикель)	20	⊕	⊕	⊕				◑	◑				◑	◑	◑	●
Пикриновая кислота	20	◑	◑	●			◑	●	●	◑	◑	◑	◑	◑	◑	●
Пикриновая кислота, водная	20	●	●	◑		●	●	●	●		●	●	●	●	●	●
Пинен	20	◑	◑	◑			◑	●	●	◑					◑	●
Пиперидин	20								⊕							●
Пиридин	20	○	○	○	○	○	○	○	⊕	○	○	○				●
Пиррол	20					◑	◑	⊕	⊕		○	○	○	○		●
Поташ, водный	40	●	●	◑		●	●	●	●		●	●	●	●	●	●
Природный газ	20	●	●	●	⊕	●	○	●	●	◑	○	○			●	●
Природный газ (сырец)	20	●	●	●	●	●	●	●	●	●	◑	◑	◑	◑	◑	●
Пробирный бензин	60	●	◑	◑	●	⊕	⊕	●	●	⊕	○	○	○	○	○	●
Пропан, жидкий/газообразный	20	●	●	●	●	●	●	●	●	●	○	○				●
Пропаргиловый спирт, водный	60	●	●	●	⊕	⊕	⊕	●	●		◑	⊕	●	●	●	●
Пропиленгликоль	60	●	●	◑		⊕	⊕	●	●		●	●	●	●	●	●
Пропиленоксид	20	○	○						◑							●
Пропионовая кислота, водная	60	●	●	◑				●	●			⊕	⊕	⊕	⊕	●
Рапсовое масло	20	◑	◑	◑	◑		●	●	●	◑			◑	◑	◑	●
Растворитель Стоддарта	20	●	●	○	●		●	●	●	●					○	●
Ртутно-серебряная соль, водная	60	●	●	◑		●	●	●	●		●	●	●	●	●	●
Рудничный газ	20	●	●	●	●	●	●	●	●	⊕	◑	◑	◑	◑	◑	●
Рыбий жир	20	●	●	●	●	●	●	●	●	●	◑	◑	◑	◑	◑	●
Сагротан	20	◑	◑	◑		●	●	●	●	○	●	●	●	●	●	●
Салициловая кислота	20	●	●	●				●	●	●	●	●	●	●	●	●
Сахарный сироп	60	●	●			⊕	⊕	●	●		●	⊕	●	●	●	●
Светильный газ, без бензола	20	●	●	◑	●	●	●	●	●	●	○	○	○	○	○	●
Сера	60					⊕	⊕	●	●	⊕			●	●	●	●
Серебряная ртуть	60	●	●	●	●	●	●	●	●	●	●	●	●	●	●	●
Серная кислота, конц.	50	○	○	○		○		●	●	○	○	◑	●	●	●	●
Серная кислота, разбавленная	20	◑	◑	○				●	●		◑	◑	●	●	●	●
Сернистый углерод	20	○	○	○		○		●	●	○	○	○	○	○	◑	●
Сероводород, водный р-р	60	◑	◑	◑				●	●		◑	●	●	●	●	●
Сероводород, сухой	60	◑	◑	◑		⊕	⊕	●	●	⊕	◑	◑	●	●	●	●
Силикат натрия, водный	60	●	●	◑		⊕	⊕	●	●		●	●	●	●	●	●
Силиконовая смазка	20	●	●	●	●	○	●	●	●	●	◑	●	●	●	●	●
Силиконовое масло	20	●	●	●	●	○	●	●	●	●	◑	●	●	●	●	●
Синильная кислота	20	⊕	⊕	◑		●	⊕	⊕	●		⊕	⊕	⊕	●	●	●
Скидрол	20	○	○	○	○	○	○	○	◑	○	○	○	◑	⊕		●

● = малое или нет воздействия	⊕ = нет данных, вероятно, подходит, испытать перед применением, обращайтесь за консультацией к нам
◑ = слабое воздействие, до умеренного	⊙ = нет данных, вероятно, не подходит, обращайтесь за консультацией к нам
○ = сильное воздействие до полного разрушения	☆ = необходимы специальные составы смесей, обращайтесь за консультацией к нам

[1] Температура испытаний °C

ТАБЛИЦА СОВМЕСТИМОСТИ МАТЕРИАЛОВ

Среда	°C[1]	NBR	HNBR	CR	ACM	VMQ	FVMQ	FKM	FFKM	AU	NR	SBR	EPDM	IIR	CSM	PTFE
Смесь кислот I (серная/азотная<D%0>/вода)	20	○	○	◑	○	○	○	●	●	○	○	○	●	●	●	●
Смесь кислот II (серная/фосфорная/вода)	40	○	○	○				●	●		◑	◑	●	●	●	●
Сода, водный р-р	60	●	●	◑		●	●	●	●		●	●	●	●	●	●
Соленая вода	20	●	●	●			●	●	●		●	●	●	●	●	●
Соли бария, водные	60	●	●	◑		●	●	●	●	○	●	●	●	●	●	●
Соли серебра, водные	60	◑	◑	◑		●	●	●	●		◑	◑	●	●	●	●
Соляная кислота, конц.	80	○	○	○				●	●		○	○	●	●	●	●
Соляная кислота, конц.	20	○	○	○				●	●		◑	◑	●	●	●	●
Соляная кислота, разбавленная	20	●	◑	◑				●	●	○	●	●	●	●	●	●
Сосновое масло	60	◑	◑	○	●	◑	●	●	●	●	○	○	○	○	○	●
Спермацет	20	●	●	◑	⊕	⊕	⊕	●	●	⊕	○		○	○	○	●
Стеариновая кислота	60	●	●	◑	●	●	●	●	●	●	○	●	●	●	●	●
Стирол	20	○	○	○		○		◑	⊕		○	○	○	○	○	●
Сульфат алюминия, водный	60	●	●	◑		⊕	⊕	●	●	○	●	●	●	●	●	●
Сульфат алюминия, водный	100	●	●	◑		⊕	⊕	○	●	○	◑	●	●	●	●	●
Сульфат аммония	60	●	●	◑		⊕	⊕	●	●	○	●	●	●	●	●	●
Сульфат аммония	100	●	●	◑		⊕	⊕	○	●	○	○	●	●	●	●	●
Сульфат калия, водный	60	●	●	◑		⊕	⊕	●	●		●	●	●	●	●	●
Сульфат магния, водный	100	●	●	◑	○	⊕	⊕	●	●			●	●	●	●	●
Сульфат меди, водный	60	●	●	◑		⊕	⊕	●	●		●	●	●	●	●	●
Сульфат натрия, водный	60	●	●	◑		⊕	⊕	●	●		●	●	●	●	●	●
Сульфат никеля, водный	60	●	●	◑		⊕	⊕	●	●		●	●	●	●	●	●
Сульфид аммония, водный	60	●	●	◑		⊕	⊕	●	●	○	●	●	●	●	●	●
Сульфид аммония, водный	100	◑	◑	◑		⊕	⊕	○	●	○	○	◑	●	●	●	●
Сульфид натрия	40	●	●	◑		⊕	⊕	●	●		●	●	●	●	●	●
Сульфид натрия	100	◑	◑	◑		⊕	⊕	●	●		○	◑	●	◑	●	●
Сульфурилхлорид	20	○	○	○				●	●		◑	◑	◑	◑	●	●
Тальк	60	●	●	◑	⊕	⊕	⊕	●	●		○	○	○	○	○	●
Таннин	40	◑	◑	●		⊕	⊕	●	●	●	●	●	●	●	●	●
Терпентин	60	◑	◑	○	⊕			●	●	○	○	○	○	○	○	●
Терпентинное масло	20	◑	◑	○	⊕			●	●		○	○	○	○	○	●
Тетрагидронафталин (тетралин)	20	○	○	○			⊕	●	●		○	○	○	○	○	●
Тетрагидрофуран	20	○	○	○				○	◑		○	○	○	○	○	●
Тетрахлорид азота	20					○			⊕				○	○		●
Тетрахлорид титана	20	●	●	◑	◑	◑	◑	◑	●	●	●	●	●	●	●	●
Тетрахлорэтан	60	○	○	○				◑	●		○	○	○	○	○	●
Тетрахлорэтилен	60	○	○	○				◑	●		○	○	○	○	○	●
Тетраэтилсвинец	20	◑	◑	○			◑	●	●						○	●
Тионилхлорид	20	○	○	○				●	●		◑	◑	●	●	●	●
Тиосульфат натрия	60	○	○	●	⊕	⊕	⊕	●	●		●	●	●	●	●	●
Тиофен	60	○	○	○				○	⊕		○	○	○	○	○	●
Толуол	20	○	○	○	○	○	○	◑	●	○	○	○	○	○	○	●

● = малое или нет воздействия	⊕ = нет данных, вероятно, подходит, испытать перед применением, обращайтесь за консультацией к нам
◑ = слабое воздействие, до умеренного	⊙ = нет данных, вероятно, не подходит, обращайтесь за консультацией к нам
○ = сильное воздействие до полного разрушения	☆ = необходимы специальные составы смесей, обращайтесь за консультацией к нам

[1] Температура испытаний °C

ТАБЛИЦА СОВМЕСТИМОСТИ МАТЕРИАЛОВ

Среда	°C[1]	NBR	HNBR	CR	ACM	VMQ	FVMQ	FKM	FFKM	AU	NR	SBR	EPDM	IIR	CSM	PTFE
Тормозная жидкость ATF	100	○	○	◑	○	●	●	○	⊕		●	●	●	●		●
Тормозные жидкости (гликольэфир)	80	○	○	◑	○	●	●		⊕		●	●	●	●	⊕	●
Трансмиссионная жидкость Тип А	20	●	●	◑	●	◑	●	●	●	●					◑	●
Трансформаторное масло	60	●	◑	○	●	◑	●	●	●	●	○	○	○	○	○	●
Триацетин	20	◑	◑	◑					⊕		◑	○	●	●	◑	●
Трибутилфосфат	60	○	○	○				◑	●	○	○	○	○	○	○	●
Трибутоксиэтилфосфат	20	○	○	○				◑	●		○	○	○	○	○	●
Тригликоль	20	●	●	●		⊕	⊕	●	●	⊕	●	●	●	●	●	●
Трикрезилфосфат	60	○	○	○			⊕	◑	⊕	◑	○	○	◑	◑	○	●
Триметилолпропан, водный	100	○	○	◑		⊕	⊕	●	●		◑	⊕	◑	◑	◑	●
Тринатрийфосфат	20	●	●	◑		●	●	●	●	⊕	●	●	●	●	●	●
Тринитротолуол	20			◑			◑	◑	●						◑	●
Триоктилфосфат	60	○	○	○			⊕	◑	●		○		◑	◑	◑	●
Трихлорид мышьяка, водный	60	●	●	◑					●		●	●	●	●	●	●
Трихлорид фосфора	20	○	○	○				◑	◑		●	⊕	●	●	●	●
Трихлоруксусная кислота, водная	60	◑	◑	○				○	●		◑	◑	◑	◑	◑	●
Трихлорэтилен	20	○	○	○		○		◑	●	○	○	○	○	○	○	●
Трихлорэтилфосфат	20	○	○	○				○	◑							●
Триэтаноламин	20	○	○	◑					◑		○	⊕	◑	◑	◑	●
Триэтилалюминий	20							◑	◑							●
Триэтилборан	20							●	●							●
Уксусная кислота, водная 25 до 60%	60	○	○						●		○	○	●	●	●	●
Уксусная кислота, водная, 85%	100	○	○						●		○	○	⊕	⊕	⊕	●
Уксуснокислое железо	60	○	○	○				○	◑	○	○	○	◑	◑	◑	●
Уксуснокислый свинец, водный	60	●	◑	◑		⊕	⊕	●	●	○	●	●	●	●	●	●
Уксуснокислый свинец, водный	100	●	◑	◑		⊕	⊕	○	●	○	○	●	●	●	●	●
Уксусный эфир	20	○	○					○	◑		○	○	◑	⊕	◑	●
Фенилбензол	20	○	○	○				◑	●		○	○	○	○	○	●
Фенилгидразин	60	◑	◑	○				◑	●		○	○	○	○	○	●
Фенилгидразин-хлоргидрат, водный	80	◑	◑	○				◑	◑		○	○	●	●	◑	●
Фенилэтилэфир	20	○	○	○	○	○	○	○	◑	○	○	○	○	○	○	●
Фенол, водный р-р, до 90%	80	○	○	○				◑	●		○	○	○	○	○	●
Формальдегид, водный	60	◑	◑	◑	○	⊕	⊕		◑		●	●	●	●	●	●
Формамид	60	○	○	○				◑	●		●	⊕	●	●	●	●
Фосген	20							⊕	⊕				⊕		⊕	●
Фосфат аммония, водный	60	●	●	◑		⊕	⊕	○	●	○	●	●	●	●	●	●
Фосфат кальция, водный	20	●	●	●		●	●	●	●	⊕	●	●	●	●	●	●
Фосфат натрия, водный	60	●	●	◑		⊕	⊕	●	●		●	●	●	●	●	●
Фосфорная кислота	20	○	○	◑		⊕	⊕	◑	◑		●	⊕	●	●	●	●
Фосфорная кислота, водная	60	○	○	◑				●	●		◑	●	●	●	●	●
Фотозакрепитель	40	◑	◑	◑		⊕	⊕	●	●		●	●	●	●	●	●
Фотопроявитель	40	◑	◑	◑		⊕	⊕	●	●		●	●	●	●	●	●

● = малое или нет воздействия	⊕ = нет данных, вероятно, подходит, испытать перед применением, обращайтесь за консультацией к нам
◑ = слабое воздействие, до умеренного	⊙ = нет данных, вероятно, не подходит, обращайтесь за консультацией к нам
○ = сильное воздействие до полного разрушения	☆ = необходимы специальные составы смесей, обращайтесь за консультацией к нам

[1] Температура испытаний °C

T

ТЕХНИЧЕСКАЯ ИНФОРМАЦИЯ

ТАБЛИЦА СОВМЕСТИМОСТИ МАТЕРИАЛОВ

Среда	°C[1]	NBR	HNBR	CR	ACM	VMQ	FVMQ	FKM	FFKM	AU	NR	SBR	EPDM	IIR	CSM	PTFE
Фотоэмульсии	20	●	●	●		⊕	⊕	●	●		●	●	●	●	●	●
Фреон согласно DIN 8962 R 11	20	●	◑	◑			⊕	◑								●
Фреон согласно DIN 8962 R 113	20	●	◑	●			⊕	◑		◑						●
Фреон согласно DIN 8962 R 114	20	●	◑	●			⊕	⊕		●	●	●	●	●	●	●
Фреон согласно DIN 8962 R 12	20	●	◑	●				◑		●	◑	◑	◑	◑	◑	●
Фреон согласно DIN 8962 R 13	20	●	◑	●				◑		◑		●	●	●	●	●
Фреон согласно DIN 8962 R 134a	20	◑	◑	●			⊕	○	○				●			●
Фреон согласно DIN 8962 R 22	20	○	○	●			⊕	○		◑	●	●	●	●	●	●
Фруктовые соки	100	◑	◑	◑		●	⊕	●	●	○	○	●	●	●	●	●
Фталевая кислота, водная	60	●	●	◑		⊕	⊕	●	●		○	⊕	●	●	●	●
Фтор, сухой	60	○	○						⊕		○					●
Фторбензол	20	○	○	○	○	○	○	◑	●		○	○	○	○	○	●
Фторид аммония, водный	20	●	●	◑		●	●	●	●		●	●	●	●	●	●
Фторид аммония, водный	100	●	●	◑		⊕	⊕	○	●		○	●	●	●	●	●
Фторид меди, водный	50	●	●	◑		⊕	⊕	●	●		●	●	●	●	●	●
Фтористо-угольное масло	100	⊕	⊕	⊕	⊕	●	⊕	⊕	⊕	⊕	⊕	⊕	⊕	⊕	⊕	●
Фтористокремниевая кислота	100	⊕	⊕	⊕		⊕	⊕	⊕	⊕		○	⊕	⊕	⊕	⊕	●
Фтористокремниевая кислота, конц.	20								◑			◑	◑	◑	◑	●
Фтористый аммоний, водный	20	●	●	◑		●	●	●	●		●	●	●	●	●	●
Фтористый аммоний, водный	100	●	●	◑		⊕	⊕	○	◑		○	●	●	◑	●	●
Фуран	20							○	◑	○						●
Фурфурол	20	○	○						◑	○						●
Фурфуроловый спирт	20								◑	○						●
Хенкель Р 3- раствор	100	●	●	◑		⊕	⊕		●		◑	●	●	●	●	●
Хладагенты согласно DIN 8962 R 11	20	●	◑	◑			⊕	◑								●
Хладагенты согласно DIN 8962 R 113	20	●	◑	●			⊕	◑		◑						●
Хладагенты согласно DIN 8962 R 114	20	●	◑	●			⊕	⊕		●	●	●	●	●	●	●
Хладагенты согласно DIN 8962 R 12	20	●	◑	●				◑		●	◑	◑	◑	◑	◑	●
Хладагенты согласно DIN 8962 R 13	20	●	◑	●				◑		◑		●	●	●	●	●
Хладагенты согласно DIN 8962 R 134a	20	◑	◑	●			⊕	○	○				●			●
Хладагенты согласно DIN 8962 R 22	20	○	○	●			⊕	○		◑	●	●	●	●	●	●
Хлопковое масло	20	●	●	◑	⊕	⊕	⊕	●	●	●	◑	◑	◑	◑	◑	●
Хлор, газообразный влажный	20	○	○	○				◑	◑		○	○	◑	◑	◑	●
Хлор, газообразный сухой	20	○	○	○				◑	◑	◑	○	○	◑	◑	◑	●
Хлор, жидкий	20	○	○	○				◑	◑		○	○	◑	◑	◑	●
Хлоралгидрат, водный	60	○	○	○				◑	●		○	○	◑	◑	◑	●
Хлорамин, водный	20	●	●	●	⊕	⊕	⊕		◑	⊕	●	●	●	●	●	●
Хлорат калия, водный	60	○	○	◑		⊕	⊕	●	●	○	◑	◑	●	●	●	●
Хлорат натрия	20	○	○	○		⊕	⊕	●	●		○	○	●	●	●	●
Хлорбензол	20	○	○	○	○	○	○	◑	◑	⊕	○	○	○	○	○	●
Хлорбромметан	20						◑	◑	◑				◑	◑	◑	●
Хлорид аммония, водный	60	●	●	◑		⊕	⊕	●	●	○	●	●	●	●	●	●

● = малое или нет воздействия	⊕ = нет данных, вероятно, подходит, испытать перед применением, обращайтесь за консультацией к нам
◑ = слабое воздействие, до умеренного	⊙ = нет данных, вероятно, не подходит, обращайтесь за консультацией к нам
○ = сильное воздействие до полного разрушения	☆ = необходимы специальные составы смесей, обращайтесь за консультацией к нам

[1] Температура испытаний °C

ТАБЛИЦА СОВМЕСТИМОСТИ МАТЕРИАЛОВ

Среда	°C[1]	NBR	HNBR	CR	ACM	VMQ	FVMQ	FKM	FFKM	AU	NR	SBR	EPDM	IIR	CSM	PTFE
Хлорид железа (III), водный	40	●	●	●		⊕	⊕	●	●	⊕	●	●	●	●	●	●
Хлорид калия, водный	60	●	●	◑		⊕	⊕	●	●	○	●	●	●	●	●	●
Хлорид кальция, водный	100	●	●	●		●	●	●	●	○	○	●	●	●	●	●
Хлорид лития, водный	20	●	●	◑		●	●	●	●	●	●	●	●	●	●	●
Хлорид магния, водный	100	●	●	◑	○	⊕	⊕	●	●			●	●	●	●	●
Хлорид меди (I), водный	20	●	●	◑	●	●	●	●	●	●	●	●	●	●	●	●
Хлорид мышьяка, водный	20	●	●	●	●	●	●	●	●		●	●	●	●	●	●
Хлорид натрия	100	●	●	◑		⊕	⊕	●	●			●	●	●	●	●
Хлорид никеля, водный	20	●	●	◑		⊕	⊕	●	●		●	●	●	●	●	●
Хлорид серы	20	○	○	○			●	●	●						◑	●
Хлорид цинка (II), водный	80	●	●	◑		⊕	⊕	●	●		●	●	●	●	●	●
Хлористый водород, газ	60	○	○	○				●	●		◑	◑	●	●	●	●
Хлорметил	20	○	○	○				◑	●	◑	○	○	○	○	○	●
Хлорная вода, насыщенная	20	○	○	○				●	●		○	○	●	◑	●	●
Хлорная известь, водная	60	○	○	○				●	●	○	○	○	●	●	●	●
Хлорная кислота	100	○	○	○				●	●		○	○	●	●	●	●
Хлорная кислота, водная	80	○	○	○				◑	●		○	○	◑	◑	◑	●
Хлоросульфоновая кислота	20	○	○	○	○	○	○		⊕		○	○	○	○	○	●
Хлороуксусная кислота	60	◑	◑	◑					◑	○	○	○	●	●	●	●
Хлороформ	20	○	○	○				◑	●	○	○	○	○	○	○	●
Хлорэтанол	60	○	○	○				○	◑		○	○	◑	◑	◑	●
Хромат калия, водный	20	◑	◑	◑		⊕	⊕	●	●	○	●	●	●	●	●	●
Хромовая кислота, водная	60	○	○	○				●	●		○	○	⊕	⊕	●	●
Хромовая кислота/серная кислота/вода, 50/15/35%	40	○	○	○				●	●		○	○	⊕	⊕	●	●
Царская водка	20	○	○	○	○	○	○	○	●	○	○	○	○	○	○	●
Целлозольв	20								⊕				◑	◑	◑	●
Цеолиты	20	●	●	●	●	●	●	●	●	●	●	●	●	●	●	●
Цианистый калий, водный	40	●	●	◑		●	●	●	●	⊕	●	●	●	●	●	●
Цианистый калий, водный	80	◑	◑	◑		●	●	●	●	○	○	○	●	●	●	●
Циклогексан	20	●	●	○	◑	◑	◑	●	●	●	○	○	○	○		●
Циклогексанол	20	●	●	○			◑		●	●	○	○	○	○	○	●
Циклогексанон	20	○	○	○					●		○	○	○	○	○	●
Циклогексиламин	20	○	○	○				○	◑		○	○	○	○	○	●
Чернила	20	●	◑	●	●	●	●	◑	●	●	●	●	●	●	●	●
Черный щелок	100	◑	◑	◑				●	●		◑	◑	●	●	●	●
Четыреххлористый углерод	60	○	○	○				●	●		○	○	○	○	○	●
Щавелевая кислота, водная	100	○	○	○				●	●		○	◑	●	●	●	●
Шерстяной жир	50	●	●	●	●	●	●	●	●	●	◑	●	●	●	●	●
Экстракты трав	20	●	●	◑	◑	●	●	●	●		●	●	●	●	●	●
Эмульсия говяжьего сала, сульфированная	20	●	●	◑		◑	◑	●	●		○	○	○	○	●	●
Эпихлоргидрин	20							○	⊕				◑			●
Этан	20	●	●	◑	●	◑	●	●	●	●	○	○	○	○	○	●

● = малое или нет воздействия	⊕ = нет данных, вероятно, подходит, испытать перед применением, обращайтесь за консультацией к нам
◑ = слабое воздействие, до умеренного	⊙ = нет данных, вероятно, не подходит, обращайтесь за консультацией к нам
○ = сильное воздействие до полного разрушения	☆ = необходимы специальные составы смесей, обращайтесь за консультацией к нам

[1] Температура испытаний °C

T

ТЕХНИЧЕСКАЯ ИНФОРМАЦИЯ

ТАБЛИЦА СОВМЕСТИМОСТИ МАТЕРИАЛОВ

Среда	°C[1]	NBR	HNBR	CR	ACM	VMQ	FVMQ	FKM	FFKM	AU	NR	SBR	EPDM	IIR	CSM	PTFE
Этанол (спирт)	20	◑	◑	◑		◑	●	☆	●	◑	●	●	●	●	●	●
Этанол (спирт)	80	○	○	○		⊕	⊕	☆	●	○	●	●	●	●	●	●
Этанол (спирт) с уксусной кислотой (смесь для ферментации)	60	○	○	○				☆	●		●	●	●	●	●	●
Этанол (спирт) с уксусной кислотой (смесь для ферментации)	20	○	○	◑				☆	●		●	●	●	●	●	●
Этилакрилат	20	○	○		○	○	○	○	◑				⊕	◑		●
Этилацетат	60	○	○	○				○	◑	○	○	○	○	○	○	●
Этилбензол	20	○	○	○	○	○	◑	◑	●	⊕	○	○	○	○	○	●
Этиленгликоль	100	●	●	◑		◑	⊕	●	●	○	○	●	●	●	⊕	●
Этилендиамин	60	○	○	○	○	○		○	◑	○	◑	◑	●	●	⊕	●
Этилентрихлорид	20							⊕	◑							●
Этиленхлорид	20	◑	◑	◑	○	○		◑	●	◑	◑	◑	◑	◑	⊕	●
Этилхлорид	20	◑	◑	◑	○	○		◑	●	◑	◑	◑	◑	◑	⊕	●
Этилэфир	20	○	○	○	○	○	○	○	●	○	◑	○	◑	◑	○	●
Этилэфир акриловой кислоты	20	○	○		○	○	○	○	●	○			⊕	◑		●
Эфирные масла	20	○	○	○				◑	●		○	○	○	○	○	●
Янтарная кислота, водная	60	●	●	◑		⊕	⊕	●	●	○	●	●	●	●	●	●

● = малое или нет воздействия	⊕ = нет данных, вероятно, подходит, испытать перед применением, обращайтесь за консультацией к нам
◑ = слабое воздействие, до умеренного	⊙ = нет данных, вероятно, не подходит, обращайтесь за консультацией к нам
○ = сильное воздействие до полного разрушения	☆ = необходимы специальные составы смесей, обращайтесь за консультацией к нам

[1] Температура испытаний °C